vaiotec

KATALOG 2026





GROSSES LAGER
Sofort verfügbar

ORDENTLICH & SICHER
Professionelle Lagerung

SCHNELLE ABWICKLUNG
Effiziente Logistik

ZUVERLÄSSIG & FLEXIBEL
Für Ihre Anforderungen



vaiotec

E-Mail-Adresse
sales@vaiotec.de

Service-Hotline
02381 - 2739520

Öffnungszeiten:
Mo-Do: 8:00-17:00
Fr: 8:00-16:00

VAIOTEC
IHR GROßHANDEL FÜR GASTROTECHNIK

Entdecken Sie unser Sortiment an hochwertiger Gastronomietechnik zu attraktiven Preisen!

Vaiotec ist ein junges und dynamisch wachsendes Unternehmen für professionelle Gastronomietechnik. Trotz unserer jungen Unternehmensgeschichte verfügen wir über mehr als 20 Jahre Branchenerfahrung in den Bereichen Gastronomie, Großküchen, Kühltechnik und Fachhandel.

Unser Ziel ist es, professionelle Gastronomietechnik zu attraktiven Konditionen anzubieten und dabei höchste Ansprüche an Service, Verfügbarkeit und Kundenbetreuung zu erfüllen.

Unser Sortiment umfasst Kühltechnik, Edelstahlmöbel, Spültechnik, Kochgeräte, Lüftungstechnik sowie weiteres Zubehör für Gastronomie, Hotellerie, Gemeinschaftsverpflegung und Lebensmittelhandel. Dabei erweitern wir unser Produktportfolio kontinuierlich, um unseren Kunden jederzeit moderne und praxisgerechte Lösungen anbieten zu können.

Mit unserem eigenen Lager, einem Abhollager in Werl, Echtzeit-Lagerbeständen, automatisierter Sendungsdatenübermittlung und starken Logistikpartnern wie DHL, DPD, UPS und Dachser schaffen wir effiziente Prozesse für den Fachhandel.

Mit den Produktlinien EASYLINE und TOPLINE bieten wir für unterschiedliche Anforderungen die passende Lösung – von wirtschaftlichen Einstiegsgeräten bis hin zu professionellen Premium-Produkten.

Wir verstehen uns nicht nur als Lieferant, sondern als langfristiger Partner für den professionellen Gastronomiemarkt.

Wir freuen uns darauf, gemeinsam mit Ihnen den Markt für professionelle Gastronomietechnik zu gestalten!

Mit freundlichen Grüßen



Matteo Clemente
Geschäftsführer

Juni 2026

IHRE VORTEILE MIT VAIOTEC

Als zuverlässiger Partner für Handel und Gewerbe bieten wir mehr als hochwertige Gastronomietechnik. Profitieren Sie von unserer Erfahrung, modernen Prozessen und einem umfassenden Serviceangebot.

20+
JAHRE ERFAHRUNG

1800+
ARTIKEL IM SORTIMENT

24/7
LAGERBESTAND ONLINE

ÜBER 20 JAHRE BRANCHENERFAHRUNG

Wir kennen die Anforderungen der Gastronomie, des Fachhandels und professioneller Küchenbetriebe. Dieses Wissen fließt in unsere Produktauswahl, Beratung und Serviceprozesse ein.

BREITES SORTIMENT AUS EINER HAND

Von Kühltechnik über Edelstahlmöbel bis hin zu Spül-, Koch- und Lüftungstechnik bieten wir ein stetig wachsendes Sortiment für den professionellen Einsatz.

EASYLINE & TOPLINE

Mit unseren Produktlinien EASYLINE und TOPLINE bieten wir Lösungen für unterschiedliche Anforderungen – von wirtschaftlichen Einstiegsgeräten bis hin zu professionellen Premium-Produkten.

ECHTZEIT-LAGERBESTÄNDE

Aktuelle Lagerbestände können über einen bereitgestellten Link jederzeit in Echtzeit abgerufen werden. So erhalten Kunden maximale Transparenz und können Bestellungen zuverlässig planen.

Jederzeit aktuell abrufbar unter diesem Link:
vaiotec Lagerbestand

EFFIZIENTE LOGISTIKPROZESSE

Durch unsere automatisierte Sendungsdatenübermittlung werden Versand- und Trackinginformationen automatisch, schnell und transparent per mail bereitgestellt.

STARKE VERSANDPARTNER

Für eine zuverlässige Auslieferung arbeiten wir mit etablierten Logistikpartnern wie DHL, DPD, UPS und Dachser zusammen.

ABHOLLAGER IN WERL

Mit unserem Abhollager in Werl bieten wir zusätzliche Flexibilität. Verfügbare Waren können nach Absprache direkt abgeholt werden.

Hinweis:

Alle Preise in diesem Katalog sind unverbindliche Preisempfehlungen und verstehen sich ohne Mehrwertsteuer. Vaiotec behält sich das Recht vor, Preisänderungen vorzunehmen. Aus den in diesem Katalog aufgeführten Preise können keine Rechtsansprüche abgeleitet werden. Die aktuellsten Preisinformationen finden Sie auf: www.vaiotec.de.
Unsere allgemeinen Verkaufs-, Lieferungs- und Zahlungsbedingungen sowie weitere Inhalte unserer AGB, entnehmen Sie bitte unserer Homepage: **www.vaiotec.de/AGB**

- Technische Änderungen, Druckfehler und Irrtümer vorbehalten
- Abbildungen können vom Original abweichen
- Angebot freibleibend und nur solange der Vorrat reicht
- Angebot gilt ausschließlich für Industrie, Handel und Gewerbe

Stand: Juni 2026

vaiotec GmbH | Wilhelmstraße 159 | 59067 Hamm | Deutschland

INHALT

KÜHLTECHNIK

Kühl- & Tiefkühlschränke EASYLINE 8
Lagerkühlschränke / Lagertiefkühlschränke EASYLINE 10
Eiskühlschränke EASYLINE 11
Kühl- & Tiefkühltische EASYLINE 11
Saladetten & Zubereitungstische EASYLINE 17
Pizzatische EASYLINE 21
Kühlaufsatzvitrinen EASYLINE 23
Kassentische EASYLINE 24
Getränkekühlschränke EASYLINE 25
Barkühlschränke EASYLINE 26
Barkühltische EASYLINE 26
Bierkühler 27
Tiefkühltruhen EASYLINE 28
Kühlschränke TOPLINE 30
Tiefkühlschränke TOPLINE 31
Kühltische TOPLINE 34
Tiefkühltische TOPLINE 36
Bäckereikühltische TOPLINE 38
Bäckereitiefkühltische TOPLINE 39
Unterbaukühltische TOPLINE 40
Saladetten & Zubereitungstische TOPLINE 43
Pizzatische TOPLINE 46
Belegstationen TOPLINE 50
Kühlaufsatzvitrinen TOPLINE 53
Getränkekühlschränke TOPLINE 54
Weinkühlschränke TOPLINE 60
Reifeschränke & Dry-Ager TOPLINE 65
Barkühltische TOPLINE 68
Kühl- und Tiefkühltruhen TOPLINE 72
Kühltheken TOPLINE 74
Schockfroster TOPLINE 82

EDELSTAHLMÖBEL

Arbeitstische EASYLINE 86
Arbeitsschränke EASYLINE 88
Spültische & Spülcenter EASYLINE 89
Handwaschbecken EASYLINE 91
Wandborde EASYLINE 92
Wandhängeschranke EASYLINE 93
Aufsatzborde EASYLINE 93
Lagerregale EASYLINE 94
Servierwagen EASYLINE 95
Arbeitstische TOPLINE 97
Arbeitsschränke TOPLINE 104
Wärmeschränke TOPLINE 113
Spültische & Spülcenter TOPLINE 114
Cheftische TOPLINE 117
Spülschränke TOPLINE 118
Wandborde TOPLINE 120
Wandhängeschränke TOPLINE 120
Wärmebrücken TOPLINE 122
Aufsatzborde TOPLINE 122
Hochschränke TOPLINE 123

LÜFTUNGSTECHNIK

Wandhauben Trapezform 126
Wandhauben Kastenform 127
Kastenventilatoren 128
Zubehör für Lüftungstechnik 129

KÜCHENZUBEHÖR

Gastronorm-Behälter 132
Gastronorm-Deckel 132
Gastronorm-Zwischensteg 132
Gastronorm-Abtropfgitter 132

SPÜLTECHNIK

Gläserspülmaschinen 136
Geschirrspülmaschinen 137
Haubenspülmaschinen 139
Armaturen 140

KOCHGERÄTE

Gasherde 144
Fritteusen 146
Heißluftöfen 147
Bain Marie 147
Grillplatten 148
Crêpes-Geräte 149

PIZZERIA & GRILL

Pizzaöfen 153
Teigknetmaschinen 156
Teigausrollmaschinen 158

KÜCHENGERÄTE

Cutter 162
Gemüseschneider 162

Legende zu den verwendeten Piktogrammen 164
Generelle Informationen 164

KÜHLTECHNIK

Zuverlässige Kühltechnik für höchste Ansprüche in Gastronomie, Hotellerie und Lebensmittelhandel.



EASYLINE

Seite

Kühl- & Tiefkühlschränke 8
Lagerkühlschränke / Lagertiefkühlschränke 10
Eiskühlschränke 11
Kühl- & Tiefkühltische 11
Saladetten & Zubereitungstische 17
Pizzatische 21
Kühlaufsatzvitrinen 23
Kassentische 24
Getränkekühlschränke 25
Barkühlschränke 26
Barkühltische 26
Bierkühler 27
Tiefkühltruhen 28



TOPLINE

Kühlschränke 30
Tiefkühlschränke 31
Kühltische 34
Tiefkühltische 36
Bäckereikühltische 38
Bäckereitiefkühltische 39
Unterbaukühltische 40
Saladetten & Zubereitungstische 43
Pizzatische 46
Belegstationen 50
Kühlaufsatzvitrinen 53
Getränkekühlschränke 54
Weinkühlschränke 60
Reifeschränke & Dry-Ager 65
Barkühltische 68
Kühl- und Tiefkühltruhen 72
Kühltheken 74
Schockfroster 82

Unsere Kühltechnik steht für zuverlässige Leistung, hohe Energieeffizienz und durchdachte Lösungen für den professionellen Einsatz in Gastronomie, Hotellerie und Lebensmittelhandel. Von kompakten Getränkekühlschränken bis hin zu leistungsstarken Kühl- und Tiefkühlsystemen bietet unser Sortiment die passende Lösung für Lagerung, Vorbereitung und Präsentation von Lebensmitteln und Getränken.

Mit den Produktlinien **EASYLINE** und **TOPLINE** bieten wir für jeden Anspruch die passende Ausstattung: EASYLINE überzeugt mit funktionalen und wirtschaftlichen Geräten für den täglichen Einsatz, während TOPLINE auf maximale Leistung, hochwertige Verarbeitung und professionelle Premiumlösungen setzt. So finden Sie für jede Betriebsgröße und jeden Einsatzbereich die optimale Kühltechnik.

Kühl- & Tiefkühlschränke EASYLINE

Kühlschränke Monoblock

- digitales Carel Thermostat
- Monoblock Kältesystem:
  - reduziert Aufwand und Zeit bei Wartungsarbeiten
- Umluftkühlung
- Verdampfer mit Epoxy-Korrosionsschutzbeschichtung
- selbstschließende Tür
- inklusive Türschloss
- aus Edelstahl gefertigt
- leicht zu reinigende Steckdichtungen
- höhenverstellbare Füße
- Ecken im Innenraum abgerundet zur leichten Reinigung



Art.-Nr.	10068	10001	10003
Modell	Kühlschrank 429 L / 1-türig GN1/1, 680 x 710 mm	Kühlschrank 650 L / 1-türig GN2/1 - Monoblock, 740 x 830 mm	Kühlschrank 1300 L / 2-türig GN 2/1 - Monoblock, 1480 x 830 mm
Temperaturbereich	-2 bis +8°C	-2 bis +8°C	-2 bis +8°C
Rostgröße	GN 1/1	GN 2/1	GN 2/1
Kältesystem	Monoblock	Monoblock	Monoblock
Thermostat	digitales Thermostat	digitales Carel Thermostat	digitales Carel Thermostat
Verdampfer	mit Epoxy-Korrosionsschutzbeschichtung	mit Epoxy-Korrosionsschutzbeschichtung	mit Epoxy-Korrosionsschutzbeschichtung
Türanschlag	rechts	rechts	rechts,links
Im Lieferumfang enthalten	3x rilsanierte Roste GN 1/1	3x rilsanierte Roste GN 2/1	6x rilsanierte Roste GN 2/1
Klimaklasse	4 30°C / 55% H.R	4 30°C / 55% H.R	4 30°C / 55% H.R
Energieeffizienzklasse	D	D	D
Bruttoinhalt	429 Liter	650 Liter	1300 Liter
Nettoinhalt	312 Liter	440 Liter	1035 Liter
Energieverbrauch pro Jahr	802 kWh	951 kWh	1584 kWh
Geräuschemissionsklasse	D	D	D
Geräuschemission:	60 dB	60 dB	60 dB
Anschlusswert	0,21 kW	0,43 kW	0,65 kW
Spannung	230V	230V	230V
Abmessungen (BTH)	680 × 710 × 2010 mm	740 × 830 × 2010 mm	1480 × 830 × 2010 mm
Gewicht	108,00 kg	120,00 kg	190,00 kg
UVP	**1.199,00 €**	**1.249,00 €**	**1.949,00 €**









Unverbindliche Preisempfehlung zzgl. gesetzlicher Mehrwertsteuer.

Tiefkühlschränke

- digitales Carel Thermostat
- Monoblock Kältesystem:
  - reduziert Aufwand und Zeit bei Wartungsarbeiten
- Umluftkühlung
- Verdampfer mit Epoxy-Korrosionsschutzbeschichtung
- selbstschließende Tür
- inklusive Türschloss
- aus Edelstahl gefertigt
- leicht zu reinigende Steckdichtungen
- höhenverstellbare Füße
- Ecken im Innenraum abgerundet zur leichten Reinigung



Art.-Nr.	10069	10002	10004
Modell	Tiefkühlschrank 429 L / 1-türig GN1/1, 680 x 710 mm	Tiefkühlschrank 650 L / 1-türig GN2/1 - Monoblock, 740 x 830 mm	Tiefkühlschrank 1300 L / 2-türig GN2/1 - Monoblock, 1480 x 830 mm
Temperaturbereich	-18 bis -22°C	-18 bis -22°C	-18 bis -22°C
Rostgröße	GN 1/1	GN 2/1	GN 2/1
Kältesystem	Monoblock	Monoblock	Monoblock
Thermostat	digitales Thermostat	digitales Carel Thermostat	digitales Carel Thermostat
Verdampfer	mit Epoxy-Korrosionsschutzbeschichtung	mit Epoxy-Korrosionsschutzbeschichtung	mit Epoxy-Korrosionsschutzbeschichtung
Türanschlag	rechts	rechts	rechts und links
Im Lieferumfang enthalten	3x rilsanierte Roste GN 1/1	3x rilsanierte Roste GN 2/1	6x rilsanierte Roste GN 2/1
Inklusive		automatische Abtaufunktion	automatische Abtaufunktion
Klimaklasse	4 30°C / 55% H.R	4 30°C / 55% H.R	4 30°C / 55% H.R
Energieeffizienzklasse	D	E	E
Bruttoinhalt	429 Liter	650 Liter	1300 Liter
Nettoinhalt	312 Liter	440 Liter	1035 Liter
Energieverbrauch pro Jahr	2162 kWh	3017 kWh	4970 kWh
Geräuschemissionsklasse	D	D	D
Geräuschemission:	60 dB	60 dB	60 dB
Anschlusswert	0,5 kW	0,58 kW	0,73 kW
Spannung	230V	230V	230V
Abmessungen (BTH)	680 × 710 × 2010 mm	740 × 830 × 2010 mm	1480 × 830 × 2010 mm
Gewicht	120,00 kg	124,00 kg	196,00 kg
UVP	1.489,00 €	1.499,00 €	2.299,00 €

Zubehör:

Einlegeroste GN 2/1 und GN 1/1

- 80000 für Artikel: 10001, 10002, 10003, 10004
- 80006 für Artikel: 10068, 10069
- rilsaniert

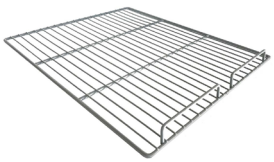

Art.-Nr.	Abmessungen (BTH)	Größe	Gewicht	UVP
80000	530 x 650 x 20 mm	GN 2/1	0,80 kg	39,00 €
80006	530 x 325 x 20 mm	GN 1/1	0,80 kg	39,00 €

Auflageschienen für GN 2/1 und GN 1/1 Rost

- 1 Paar Auflageschienen (links & rechts)
- 80001 für Artikel: 10001, 10002, 10003, 10004
- 80007 für Artikel: 10068, 10069



Art.-Nr.	Abmessungen (BTH)	Größe	Gewicht	UVP
80001	20 x 650 x 12 mm	GN 2/1	0,50 kg	39,00 €
80007	20 x 650 x 12 mm	GN 1/1	0,50 kg	29,00 €

ROLLENKIT für Kühl & Tiefkühlschränke 1 & 2- türig

- für Artikel: 10001, 10002, 10003, 10004
- 4 Rollen
- 2x inkl. Bremse
- 2x ohne Bremse



Art.-Nr.	Abmessungen (BTH)	Gewicht	UVP
80002	304 x 537 x 140 mm	15,00 kg	98,00 €

Lagerkühlschränke / Lagertiefkühlschränke EASYLINE



Lagerkühl- und Tiefkühlschränke ABS

- 1 Klapptür
- digitales Thermostat
- inklusive Türschloss, abschließbar
- tiefgezogene Seitenwände zur individuellen Verstellung der Roste
- Innen & Außen aus ABS-Kunststoff in “grau” gefertigt
- Ecken im Innenraum abgerundet zur leichten Reinigung
- inkl. 2 Rollen und 2 Füßen






Art.-Nr.	10035	10036	10037	10038
Modell	Lagerkühlschrank ABS / 305 Liter, 600 x 600 mm	Lagerkühlschrank ABS / 580 Liter, 775 x 750 mm	Lagertiefkühlschrank ABS / 305 Liter, 600 x 600 mm	Lagertiefkühlschrank ABS / 580 Liter, 775 x 750 mm
Temperaturbereich	0 bis +8°C	0 bis +8°C	-18 bis -22°C	-18 bis -22°C
Türanschlag	rechts	rechts	rechts	rechts
Inklusive	4x rilsanierte Roste 475x375 mm	4x rilsanierte Roste GN2/1	4x rilsanierte Roste 475x375 mm	4x rilsanierte Roste GN2/1
Klimaklasse	4	4	4	4
Energieeffizienzklasse	D	D	D	D
Bruttoinhalt	305 Liter	580 Liter	305 Liter	580 Liter
Nettoinhalt	239 Liter	379 Liter	206 Liter	321 Liter
Energieverbrauch pro Jahr	588 kWh	888 kWh	1792 kWh	2230 kWh
Anschlusswert	0,21 kW	0,22 kW	0,42 kW	0,42 kW
Spannung	230V	230V	230V	230V
Abmessungen (BTH)	600 × 600 × 1860 mm	775 × 750 × 1860 mm	600 × 600 × 1860 mm	775 × 750 × 1860 mm
Gewicht	72,00 kg	102,00 kg	80,00 kg	107,00 kg
UVP	949,00 €	1.139,00 €	1.079,00 €	1.329,00 €



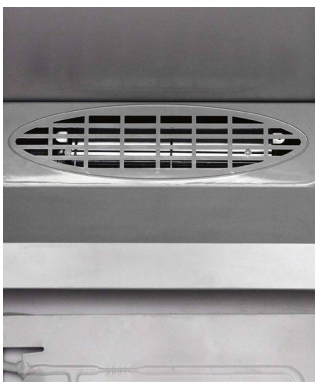


Unverbindliche Preisempfehlung zzgl. gesetzlicher Mehrwertsteuer.

Eiskühlschränke EASYLINE

Eiskühlschrank / 1-türig, 740 x 990 mm

- aus Edelstahl
- selbstschließende, abschließbare Volltür
- Innenbeleuchtung
- Umluftkühlung
- geeignet für bis zu 54x 5 Liter Eisbehälter
- Außenmaße: 740 x 990 x 2010 mm
- Innenmaße: 624 x 846 x 1396 mm
- automatische Kondenswasserverdampfung
- elektronische Steuerung, mit Carel Thermostat
- höhenverstellbare Füße
- Im Lieferumfang enthalten:
  - 10 Roste, 10 höhenverstellbare Schienenpaare
- Angaben zur Kühlleistung
- Temperaturbereich: -18 bis -22 °C
- Kühlleistung: 591 W
- Isolationsstärke: 60 mm



Art.-Nr.	Bruttoinhalt	Nettoinhalt	Klimaklasse	Spannung	Energieverbrauch pro Jahr:	Abmessungen (BTH)	Gewicht	UVP
11978	737 Liter	583 Liter	4	230V	3650 kWh	740 × 990 × 2010 mm	162,00 kg	2.299,00 €

Kühl- & Tiefkühltische EASYLINE

Kühltische

- Temperaturbereich: -2 bis +8°C
- digitales Carel Thermostat
- Umluftkühlung
- selbstschließende Türen
- Innen & Außen aus hochwertigem Edelstahl gefertigt
- leicht zu reinigende Steckdichtungen
- höhenverstellbare Füße
- Ecken im Innenraum abgerundet zur leichten Reinigung
- Polyuhrethan-Isolierung: 50 mm



10579



10580



10581

Art.-Nr.	10579	10580	10581
Modell	Kühltisch / 2-türig, 1360 x 600 mm	Kühltisch / 3-türig, 1790 x 600 mm	Kühltisch / 4-türig, 2230 x 600 mm
Inklusive	1x rilsaniertes Rost 330x440 mm je Tür	1x rilsaniertes Rost 330x440 mm je Tür	1x rilsaniertes Rost 330x440 mm je Tür
Klimaklasse	4	4	4
Energieeffizienzklasse	C	C	C
Bruttoinhalt	228 Liter	339 Liter	449 Liter
Nettoinhalt	159 Liter	239 Liter	342 Liter
Energieverbrauch pro Jahr	987 kWh	1102 kWh	1191 kWh
Anschlusswert	0,275 kW	0,275 kW	0,398 kW
Spannung	230V	230V	230V
Abmessungen (BTH)	1360 × 600 × 850 mm	1790 × 600 × 850 mm	2230 × 600 × 850 mm
Gewicht	94,00 kg	103,00 kg	194,00 kg
UVP	1.059,00 €	1.249,00 €	1.559,00 €

Kühltische / - Monoblock, mit 2 bis 4 Türen, ohne / mit Aufkantung

- geeignet für GN 1/1 Behälter, Roste, etc.
- digitales Carel Thermostat, Monoblock Kältesystem, Umluftkühlung
- selbstschließende Türen, höhenverstellbare Füße
- Innen & Außen aus hochwertigem Edelstahl gefertigt
- leicht zu reinigende Steckdichtungen
- Ecken im Innenraum abgerundet zur leichten Reinigung
- inklusive 1x rilsaniertes GN 1/1 Rost je Tür
- Polyuhrethan-Isolierung: 50 mm
- Temperaturbereich: -2 bis +8°C
- Geräuschemissionsklasse: D / 60 dB







Art.-Nr.	10005	10006
Modell	Kühltisch / 2-türig - Monoblock, 1360 x 700 mm	Kühltisch / 2-türig inkl. Aufkantung - Monoblock, 1360 x 700 mm
Energielabel / Klimaklasse	D /4	D / 4
Brutto-/Nettoinhalt	282 Liter /196 Liter	282 Liter / 196 Liter
Energieverbrauch pro Jahr	1358 kWh	1358 kWh
Anschlusswerte	230V / 0,275 kW	230V /0,31 kW
Abmessungen (BTH)	1360 × 700 × 850 mm	1360 x 700 x 850 mm
Gewicht	92,00 kg	102,00 kg
UVP	**1.159,00 €**	**1.239,00 €**







Art.-Nr.	10007	10008
Modell	Kühltisch / 3-türig - Monoblock, 1795 x 700 mm	Kühltisch / 3-türig inkl. Aufkantung - Monoblock, 1795 x 700 mm
Energielabel / Klimaklasse	D / 4	D / 4
Brutto-/Nettoinhalt	417 Liter / 294 Liter	417 Liter / 294 Liter
Energieverbrauch pro Jahr	1515 kWh	1515 kWh
Anschlusswerte	230V /0,31 kW	230V / 0,31 kW
Abmessungen (BTH)	1795 × 700 × 850 mm	1795 x 700 x 850 x mm
Gewicht	114,00 kg	91,00 kg
UVP	**1.359,00 €**	**1.469,00 €**







Art.-Nr.	10009	10010
Modell	Kühltisch / 4-türig - Monoblock, 2230 x 700 mm	Kühltisch / 4-türig inkl. Aufkantung - Monoblock, 2230 x 700 mm
Energielabel / Klimaklasse	D / 4	D / 4
Brutto-/Nettoinhalt	553 Liter / 421 Liter	553 Liter / 421 Liter
Energieverbrauch pro Jahr	1740 kWh	1740 kWh
Anschlusswerte	230V / 0,38 kW	230V / 0,38 kW
Abmessungen (BTH)	2230 × 700 × 850 mm	2230 x 700 x 850 x mm
Gewicht	132,00 kg	168,00 kg
UVP	**1.669,00 €**	**1.789,00 €**

Unverbindliche Preisempfehlung zzgl. gesetzlicher Mehrwertsteuer.

Kühltische / 2-fach - Monoblock, ohne / mit Aufkantung

- digitales Carel Thermostat
- Monoblock Kältesystem, Umluftkühlung
- Innen & Außen aus hochwertigem Edelstahl gefertigt
- leicht zu reinigende Steckdichtungen
- höhenverstellbare Füße
- Ecken im Innenraum abgerundet zur leichten Reinigung
- Temperaturbereich: -2 bis +8°C, max. Umgebungstemperatur: +30°C
- Polyuhrethan-Isolierung: 50 mm, Geräuschemission 60 dB



Art.-Nr.	12009	12010	12011	12012
Modell	Kühltisch / 1 Tür & 2 Schubladen - Monoblock, 1360 x 700 mm	Kühltisch / 4 Schubladen - Monoblock, 1360 x 700 mm	Kühltisch / 1 Tür & 2 Schubladen inkl. Aufkantung - Monoblock, 1360 x 700 mm	Kühltisch / 4 Schubladen inkl. Aufkantung - Monoblock, 1360 x 700 mm
Inklusive	1x rilsaniertes GN 1/1 Rost je Tür	-	1x rilsaniertes GN 1/1 Rost je Tür	-
Klimaklasse	4	4	4	4
Geräuschemission	D / 60 dB	D / 60 dB	D / 60 dB	D / 60 dB
Bruttoinhalt	261 Liter	261 Liter	261 Liter	261 Liter
Energielabel	D	D	D	D
Verbrauch pro Jahr	1366 kWh	1414 kWh	1366 kWh	1414,kWh
Anschlusswert	0,275 kW	0,275 kW	0,31 kW	0,31 kW
Spannung	230V	230V	230V	230V
Abmessungen (BTH)	1360 x 700 x 850 mm	1360 x 700 x 850 mm	1360 x 700 x 850 mm	1360 x 700 x 850 mm
Gewicht	92,00 kg	92,00 kg	102,00 kg	102,00 kg
UVP	**1.429,00 €**	**1.698,00 €**	**1.499,00 €**	**1.769,00 €**

Kühltisch / 3-fach - Monoblock

- digitales Carel Thermostat, Monoblock Kältesystem, Umluftkühlung
- Innen & Außen aus hochwertigem Edelstahl gefertigt
- leicht zu reinigende Steckdichtungen, höhenverstellbare Füße
- Ecken im Innenraum abgerundet zur leichten Reinigung
- Temperaturbereich: -2 bis +8°C, max. Umgebungstemperatur: +30°C
- Polyuhrethan-Isolierung: 50 mm, Geräuschemission 60 dB



Art.-Nr.	12014	12015	12017	12018
Modell	Kühltisch / 1 Tür & 4 Schubladen - Monoblock, 1795 x 700 mm	Kühltisch / 6 Schubladen - Monoblock, 1795 x 700 mm	Kühltisch / 1 Tür & 4 Schubladen inkl. Aufkantung - Monoblock, 1795 x 700 mm	Kühltisch / 6 Schubladen inkl. Aufkantung - Monoblock, 1795 x 700 mm
Inklusive	1x rilsaniertes GN 1/1 Rost je Tür	-	1x rilsaniertes GN 1/1 Rost je Tür	-
Klimaklasse	4	4	4	4
Geräuschemission	D / 60 dB	D / 60 dB	D / 60 dB	D / 60 dB
Bruttoinhalt	404 Liter	404 Liter	404 Liter	404 Liter
Energielabel	D	D	D	D
Verbrauch pro Jahr	1411 kWh	1468 kWh	1411 kWh	1468 kWh
Anschlusswert	0,31 kW	0,31 kW	0,31 kW	0,31 kW
Spannung	230V	230V	230V	230V
Abmessungen (BTH)	1795 x 700 x 850 mm	1795 x 700 x 850 mm	1795 x 700 x 850 mm	1795 x 700 x 850 mm
Gewicht	114,00 kg	114,00 kg	116,00 kg	138,00 kg
UVP	**1.889,00 €**	**2.159,00 €**	**1.999,00 €**	**2.279,00 €**

Kühltische / 4-fach - Monoblock, ohne / mit Aufkantung

- digitales Carel Thermostat
- Monoblock Kältesystem, Umluftkühlung
- Innen & Außen aus hochwertigem Edelstahl gefertigt
- leicht zu reinigende Steckdichtungen
- höhenverstellbare Füße
- Ecken im Innenraum abgerundet zur leichten Reinigung
- Temperaturbereich: -2 bis +8°C, max. Umgebungstemperatur: +30°C
- Polyuhrethan-Isolierung: 50 mm, Geräuschemission 60 dB


12020


12022


12024


12026



Art.-Nr.	12020	12022
Modell	Kühltisch / 2 Türen & 4 Schubladen - Monoblock, 2230 x 700 mm	Kühltisch / 8 Schubladen - Monoblock, 2230 x 700 mm
Inklusive	1x rilsaniertes GN 1/1 Rost je Tür	-
Klimaklasse	4	4
Bruttoinhalt	546 Liter	546 Liter
Energielabel	E	E
Verbrauch pro Jahr	2178 kWh	2121 kWh
Anschlusswert	0,38 kW	0,38 kW
Spannung	230V	230V
Abmessungen (BTH)	2230 x 700 x 850 mm	2230 x 700 x 850 mm
Gewicht	132,00 kg	132,00 kg
UVP	**2.198,00 €**	**2.739,00 €**
Art.-Nr.	**12024**	**12026**
Modell	Kühltisch / 2 Türen & 4 Schubladen inkl. Aufkantung - Monoblock, 2230 x 700 mm	Kühltisch / 8 Schubladen inkl. Aufkantung - Monoblock, 2230 x 700 mm
Gewicht	168,00 kg	168,00 kg
UVP	**2.325,00 €**	**2.859,00 €**

Zubehör für Kühltische

2er Schubladenset für Kühltische Links



- Ausführung: 2er Schubladenblock für EASYLINE Kühltisch 700
- passend für GN 1/1 Behälter mit max. Tiefe von 150 mm
- max. 50 kg Tragkraft pro Schublade

Art.-Nr.	Abmessungen (BTH)	Gewicht	UVP
10011	420 x 590 x 310 mm	13,50 kg	419,00 €

ROLLENKIT für Kühl-Tiefkühltische & Pizzatische



- 4 Rollen
- 2x inkl. Bremse
- 2x ohne Bremse

Art.-Nr.	Gewicht	UVP
80003	15,00 kg	119,00 €

Einlegerost GN 1/1

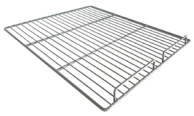

- für Serie EASYLINE 700
- Größe: GN 1/1, BTH 325 x 530 x 20 mm
- rilsaniert

Art.-Nr.	Abmessungen (BTH)	Gewicht	UVP
80005	325 x 530 x 20 mm	0,80 kg	29,00 €

Auflageschienen für GN 1/1 Rost für Kühltische



- passend für Kühltische EASYLINE 700
- 1 Paar Auflageschienen (links & rechts)
- für GN 1/1 Rost

Art.-Nr.	Abmessungen (BTH)	Gewicht	UVP
80004	20 x 650 x 12 mm	0,50 kg	39,00 €

Unverbindliche Preisempfehlung zzgl. gesetzlicher Mehrwertsteuer.

Tiefkühltische

- inkl. 100mm rückseitiger Aufkantung
- für GN 1/1 Behälter, Roste, etc.
- digitales Carel Thermostat
- Monoblock Kältesystem, Umluftkühlung, automatische Abtaufunktion
- Innen & Außen aus hochwertigem Edelstahl gefertigt
- leicht zu reinigende Steckdichtungen
- selbstschließende Türen, höhenverstellbare Füße
- Ecken im Innenraum abgerundet zur leichten Reinigung
- Temperaturbereich: -16 bis -20°C, max. Umgebungstemperatur: +30°C
- Polyuhrethan-Isolierung: 50 mm





Art.-Nr.	10012	10013
Modell	Tiefkühltisch / 2-türig inkl. Aufkantung - Monoblock, 1360 x 700 mm	Tiefkühltisch / 3-türig inkl. Aufkantung - Monoblock, 1795 x 700 mm
Inklusive	1x rilsaniertes GN 1/1 Rost je Tür	1x rilsaniertes GN 1/1 Rost je Tür
Klimaklasse	4	4
Energieeffizienzklasse	E	E
Bruttoinhalt	282 Liter	417 Liter
Nettoinhalt	196 Liter	294 Liter
Energieverbrauch pro Jahr	2895 kWh	3411 kWh
Anschlusswert	0,45 kW	0,45 kW
Spannung	230V	230V
Abmessungen (BTH)	1360 × 700 × 850 mm	1795 × 700 × 850 mm
Gewicht	105,00 kg	124,00 kg
UVP	**1.498,00 €**	**1.749,00 €**



Kühltische Mini / 2 bis 3-fach

- Temperaturbereich: +2 bis +8°C
- für GN 1/1 Behälter, Roste, etc.
- statische Kühlung
- digitales Carel Thermostat
- selbstschließende Türen
- Innen & Außen aus hochwertigem Edelstahl gefertigt
- leicht zu reinigende Steckdichtungen
- höhenverstellbare Füße
- Ecken im Innenraum abgerundet zur leichten Reinigung
- Polyuhrethan-Isolierung: 50 mm



11732



10014



10015



10016

Art.-Nr.	11732	10014	10015	10016
Modell	Kühltisch Mini / 2-fach - mit 1 Tür & 2 Schubladen, 900 x 700 mm	Kühltisch Mini / 2-fach - mit 4 Schubladen, 900 x 700 mm	Kühltisch Mini / 3-fach - mit 3 Türen, 1365 x 700 mm	Kühltisch Mini / 3-fach - mit 6 Schubladen, 1365 x 700 mm
Inklusive	1 x rilsaniertes Rost	-	1x rilsaniertes GN 1/1 Rost je Tür	-
Klimaklasse	4	4	4	4
Energieeffizienzklasse	E	E	E	E
Bruttoinhalt	240 Liter	240 Liter	368 Liter	368 Liter
Nettoinhalt	147 Liter	109 Liter	248 Liter	148 Liter
Energieverbrauch pro Jahr	1825 kWh	1737 kWh	2424 kWh	2424 kWh
Anschlusswert	0,235 kW	0,235 kW	0,435 kW	0,435 kW
Spannung	230V	230V	230V	230V
Abmessungen (BTH)	900 x 700 x 850 mm	900 × 700 × 850 mm	1365 × 700 × 850 mm	1365 × 700 × 850 mm
Gewicht	80,00 kg	80,00 kg	110,00 kg	119,00 kg
UVP	**1.189,00 €**	**1.509,00 €**	**1.119,00 €**	**1.999,00 €**

10015





10014 + 10016



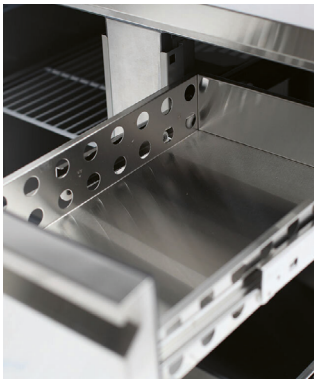

Unverbindliche Preisempfehlung zzgl. gesetzlicher Mehrwertsteuer.



Saladetten & Zubereitungstische

EASYLINE

Saladette / 2-fach mit Klappdeckel, 900 x 700 mm

- Temperaturbereich: +2 bis +8°C
- digitales Carel Thermostat
- Klappdeckel aus Edelstahl fixierbar
- Ausschnitt für: 2x GN1/1 & 3x GN1/6 Behälter
- Schneidbrett aus Polypropylen 900x135 mm
- statische Kühlung
- selbstschließende Türen
- Innen & Außen aus hochwertigem Edelstahl gefertigt
- leicht zu reinigende Steckdichtungen
- höhenverstellbare Füße
- Ecken im Innenraum abgerundet zur leichten Reinigung
- inkl. 1x rilsaniertes GN 1/1 Rost je Tür
- inkl. Zwischenstege für GN-Behälter:
  - 2 x 534x37x9 mm, 2 x 322x21x9 mm, 2 x 189x45x9 mm
- Polyuhrethan-Isolierung: 50 mm









Art.-Nr.	Bruttoinhalt	Klimaklasse	Spannung	Anschlusswert	Abmessungen (BTH)	Gewicht	UVP
10017	240 Liter	4	230V	0,235 kW	900 × 700 × 850 mm	65,00 kg	649,00 €

Saladette / 3-fach mit Klappdeckel, 1365 x 700 mm

- Temperaturbereich: +2 bis +8°C
- digitales Carel Thermostat
- Klappdeckel aus Edelstahl fixierbar
- Ausschnitt für: 4x GN1/1 Behälter
- Schneidbrett aus Polypropylen 1365x135 mm
- statische Kühlung
- selbstschließende Türen
- Innen & Außen aus hochwertigem Edelstahl gefertigt
- leicht zu reinigende Steckdichtungen
- höhenverstellbare Füße
- Ecken im Innenraum abgerundet zur leichten Reinigung
- inkl. 1x rilsaniertes GN 1/1 Rost je Tür + Zwischenstege für GN-Behälter:
  - 3 x 534x32x9 mm, 4 x 322x21x9 mm
- Polyuhrethan-Isolierung: 50 mm







Art.-Nr.	Bruttoinhalt	Klimaklasse	Spannung	Anschlusswert	Abmessungen (BTH)	Gewicht	UVP
10019	368 Liter	4	230V	0,435 kW	1365 × 700 × 850 mm	104,00 kg	989,00 €

Saladetten mit Glasaufsatz

- für GN 1/1 Behälter, Roste, etc.
- digitales Carel Thermostat
- Glasaufbau eckig inkl. Zwischenboden
- Schneidbrett aus Polypropylen
- selbstschließende Türen
- Innen & Außen aus hochwertigem Edelstahl gefertigt
- leicht zu reinigende Steckdichtungen
- höhenverstellbare Füße
- Ecken im Innenraum abgerundet zur leichten Reinigung





Art.-Nr.	10018	10020
Modell	Saladette / 2-fach mit eckigem Glasaufsatz, 900 x 700 mm	Saladette / 3-fach mit eckigem Glasaufsatz, 1365 x 700 mm
Temperaturbereich	+2 bis +8°C, max. Umgebungstemperatur: +25°C	+2 bis +8°C, max. Umgebungstemperatur: +25°C
Ausschnitt für	2x GN1/1 & 3x GN1/6 Behälter	4x GN1/1 Behälter
Abmessungen Schneidebrett	900x135 mm	1365x135 mm
Türen	2 Türen	3 Türen
Klimaklasse	4	4
Bruttoinhalt	240 Liter	368 Liter
Anschlusswert	0,235 kW	0,435 kW
Spannung	230V	230V
Abmessungen (BTH)	900 × 700 × 1290 mm	1365 × 700 × 1312 mm
Gewicht	102,00 kg	138,00 kg
UVP	**949,00 €**	**1.249,00 €**





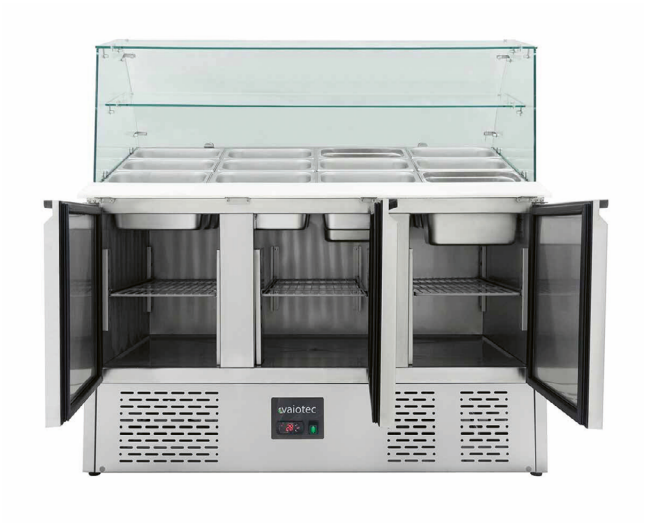







vaiotec

Unverbindliche Preisempfehlung zzgl. gesetzlicher Mehrwertsteuer.

Saladetten mit Edelstahlaufsatz

- für GN 1/1 Behälter, Roste, etc.
- digitales Carel Thermostat
- selbstschließende Türen
- Innen & Aussen aus hochwertigem Edelstahl gefertigt
- leicht zu reinigende Steckdichtungen
- höhenverstellbare Füße
- Ecken im Innenraum abgerundet zur leichten Reinigung
- inkl. 1x rilsaniertes GN 1/1 Rost je Tür
- Polyuhrethan-Isolierung: 50 mm





Art.-Nr.	10021	10022
Modell	Pizza-Saladette / 2-fach - mit 2 Türen, 900 x 700 mm	Pizza-Saladette / 3-fach - mit 3 Türen, 1365 x 700 mm
Temperaturbereich	+2 bis +8°C, max. Umgebungstemperatur: +25°C	+2 bis +8°C, max. Umgebungstemperatur: +25°C
Ausschnitt für	5x GN1/6 / 100mm Tiefe	8x GN1/6 / 100mm Tiefe
Türen	2 Türen	3 Türen
Klimaklasse	4	4
Bruttoinhalt	176 Liter	402 Liter
Anschlusswert	0,34 kW	0,45 kW
Spannung	230V	230V
Abmessungen (BTH)	900 × 700 × 1075 mm	1365 × 700 × 1075 mm
Gewicht	98,00 kg	174,00 kg
UVP	**799,00 €**	**1.099,00 €**

Zubereitungstische

- für GN 1/1 Behälter, Roste, etc.
- digitales Carel Thermostat
- statische Kühlung
- selbstschließende Türen
- Innen & Außen aus hochwertigem Edelstahl gefertigt
- leicht zu reinigende Steckdichtungen
- höhenverstellbare Füße
- Ecken im Innenraum abgerundet zur leichten Reinigung
- inkl. 1x rilsaniertes GN 1/1 Rost je Tür
- Polyuhrethan-Isolierung: 50 mm





Art.-Nr.	10582	10583
Modell	Zubereitungstisch Mini / 2-fach für 5x GN 1/6, 900 x 700 mm	Zubereitungstisch Mini / 3-fach für 7x GN 1/3, 1365 x 700 mm
Temperaturbereich	+2 bis +8°C, max. Umgebungstemperatur: +30°C	+2 bis +8°C, max. Umgebungstemperatur: +30°C
Ausschnitt für	5x GN1/6 - 100mm Tiefe	8x GN1/6 - 100mm Tiefe
Türen	2 Türen	3 Türen
Klimaklasse	4	4
Bruttoinhalt	240 Liter	392 Liter
Anschlusswert	0,235 kW	0,435 kW
Spannung	230V	230V
Abmessungen (BTH)	900 × 700 × 970 mm	1365 × 700 × 970 mm
Gewicht	72,00 kg	125,00 kg
UVP	**839,00 €**	**1.129,00 €**

Salattheken mit Glasaufbau und grauer Arbeitsfläche

NEU

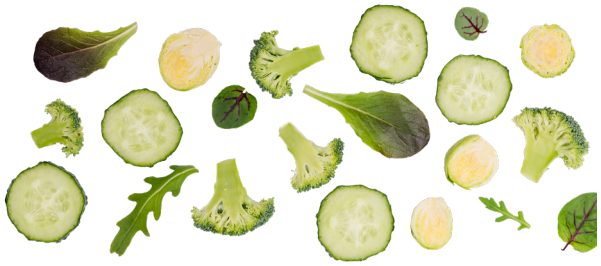

- selbstschließende Türen
- eckiger Glasaufbau aus gehärtetem Glas
- mit grauer Arbeitsfläche aus Marmor
- LED Beleuchtung im Glasaufbau
- aus hochwertigem Edelstahl
- abgerundete Ecken im Innenraum
- 4 höhenverstellbare Füße
- Carel Thermostat
- Temperaturbereich: +2 bis +10°C
- effiziente Umluftkühlung
- automatische Abtauung
- Isolierung: 70 mm
- Klimaklasse: 4



Art.-Nr.	12227	12228	12229
Modell	Salattheke / 2-fach mit Türen, Glasaufbau, für 4x GN 1/1 "grau", 1500 x 800 mm	Salattheke / 3-fach mit Türen, Glasaufbau, für 5x GN 1/1 "grau", 2000 x 800 mm	Salattheke / 4-fach mit Türen, Glasaufbau, für 6x GN 1/1 "grau", 2500 x 800 mm
Ausschnitt für	4x GN 1/1 Behälter	5x GN 1/1 Behälter	6x GN 1/1 Behälter
inklusive	1x rilsaniertes Rost je Tür	1x rilsaniertes Rost je Tür	1x rilsaniertes Rost je Tür
Türen	2 Türen	3 Türen	4 Türen
Bruttoinhalt	335 Liter	518 Liter	720 Liter
Anschlusswert	0,24 kW	0,635 kW	0,668 kW
Spannung	230V	230V	230V
Abmessungen (BTH)	1500 x 800 x 1246 mm	2000 x 800 x 1246 mm	2500 x 800 x 1246 mm
Gewicht	165,00 kg	205,00 kg	255,00 kg
UVP	2.098,00 €	2.749,00 €	3.049,00 €

Salattheken mit Glasaufbau und schwarzer Arbeitsfläche

NEU



- selbstschließende Türen
- eckiger Glasaufbau aus gehärtetem Glas
- mit schwarzer Arbeitsfläche aus Marmor
- LED Beleuchtung im Glasaufbau
- aus hochwertigem Edelstahl
- abgerundete Ecken im Innenraum
- 4 höhenverstellbare Füße
- Carel Thermostat
- Temperaturbereich: +2 bis +10°C
- effiziente Umluftkühlung
- automatische Abtauung
- Isolierung: 70 mm
- Klimaklasse: 4



Art.-Nr.	12230	12231	12232
Modell	Salattheke / 2-fach mit Türen, Glasaufbau, für 4x GN 1/1 "schwarz", 1500 x 800 mm	Salattheke / 3-fach mit Türen, Glasaufbau, für 5x GN 1/1 "schwarz", 2000 x 800 mm	Salattheke / 4-fach mit Türen, Glasaufbau, für 6x GN 1/1 "schwarz", 2500 x 800 mm
Ausschnitt für	4x GN 1/1 Behälter	5x GN 1/1 Behälter	6x GN 1/1 Behälter
inklusive	1x rilsaniertes Rost je Tür	1x rilsaniertes Rost je Tür	1x rilsaniertes Rost je Tür
Türen	2 Türen	3 Türen	4 Türen
Bruttoinhalt	335 Liter	518 Liter	720 Liter
Anschlusswert	0,24 kW	0,635 kW	0,668 kW
Spannung	230V	230V	230V
Abmessungen (BTH)	1500 x 800 x 1246 mm	2000 x 800 x 1246 mm	2500 x 800 x 1246 mm
Gewicht	165,00 kg	205,00 kg	255,00 kg
UVP	2.279,00 €	2.949,00 €	3.279,00 €

Unverbindliche Preisempfehlung zzgl. gesetzlicher Mehrwertsteuer.



Pizzatische EASYLINE

Pizzakühltische / 2-türig



- 2 Türen für EN 600x400 Behälter, Roste, etc.
- Mit 30 mm Granitarbeitsplatte
- digitales Thermostat
- mit automatischer Abtauung und Umluftkühlung
- selbstschließende Türen
- Innen & Außen aus hochwertigem Edelstahl gefertigt
- leicht zu reinigende Steckdichtungen
- höhenverstellbare Füße
- Ecken im Innenraum abgerundet zur leichten Reinigung
- inkl. 1x rilsaniertes EN 600x400 Rost je Tür
- Temperaturbereich: -2 bis +8°C
- max. Umgebungstemperatur: +30°C
- Polyuhrethan-Isolierung: 50 mm
- Klimaklasse: 4; 30°C / 55% H.R

Art.-Nr.	Modell	Bruttoinhalt	Nettoinhalt	Energieverbrauch pro Jahr	Spannung	Anschlusswert	Abmessungen (BTH)	Gewicht	UVP
10023	Pizzakühltisch / 2-türig "grau"	390 Liter	294 Liter	1196 kWh	230V	0,235 kW	1510 × 800 × 1000 mm	252,00 kg	1.498,00 €
10071	Pizzakühltisch / 2-türig "schwarz"	390 Liter	294 Liter	1196 kWh	230V	0,235 kW	1510 × 800 × 1000 mm	252,00 kg	1.749,00 €

Pizzakühltische / 1-türig & 7 Schubladen



- 1 Tür & 7 Schubladen, für EN 600x400 Behälter, Roste, etc.
- Tür gekühlt, Schubladen ungekühlt für Teiglinge
- Mit 30 mm Granitarbeitsplatte
- digitales Thermostat
- mit automatischer Abtauung und Umluftkühlung
- selbstschließende Türen
- Innen & Außen aus hochwertigem Edelstahl gefertigt
- leicht zu reinigende Steckdichtungen
- höhenverstellbare Füße
- Ecken im Innenraum abgerundet zur leichten Reinigung
- inkl. 1x rilsaniertes EN 600x400 Rost je Tür
- Temperaturbereich: -2 bis +8°C
- max. Umgebungstemperatur: +30°C
- Polyuhrethan-Isolierung: 50 mm
- Klimaklasse: 4; 30°C / 55% H.R

Art.-Nr.	Modell	Bruttoinhalt	Nettoinhalt	Energieverbrauch pro Jahr	Spannung	Anschlusswert	Abmessungen (BTH)	Gewicht	UVP
10024	Pizzakühltisch / 1-türig & 7 Schubladen "grau"	175 Liter	132 Liter	1018 kWh	230V	0,275 kW	1510 × 800 × 1000 mm	304,00 kg	1.749,00 €
10072	Pizzakühltisch / 1-türig & 7 Schubladen "schwarz"	175 Liter	132 Liter	1018 kWh	230V	0,275 kW	1510 × 800 × 1000 mm	304,00 kg	1.999,00 €

Pizzakühltische / 3-türig

- 3 Türen für EN 600x400 Behälter, Roste, etc.
- Mit 30 mm Granitarbeitsplatte
- digitales Thermostat
- mit automatischer Abtauung und Umluftkühlung
- selbstschließende Türen
- Innen & Außen aus hochwertigem Edelstahl gefertigt
- leicht zu reinigende Steckdichtungen
- höhenverstellbare Füße
- Ecken im Innenraum abgerundet zur leichten Reinigung
- inkl. 1x rilsaniertes EN 600x400 Rost je Tür
- Temperaturbereich: -2 bis +8°C
- max. Umgebungstemperatur: +30°C
- Polyuhrethan-Isolierung: 50 mm
- Klimaklasse: 4; 30°C / 55% H.R





Art.-Nr.	Modell	Bruttoinhalt	Nettoinhalt	Energieverbrauch pro Jahr	Spannung	Anschlusswert	Abmessungen (BTH)	Gewicht	UVP
10025	Pizzakühltisch / 3-türig "grau"	580 Liter	456 Liter	1408 kWh	230V	0,33 kW	2020 × 800 × 1000 mm	306,00 kg	1.929,00 €
10073	Pizzakühltisch / 3-türig "schwarz"	580 Liter	456 Liter	1404 kWh	230V	0,33 kW	2020 × 800 × 1000 mm	306,00 kg	2.249,00 €

Pizzakühltische / 2-türig & 7 Schubladen

- 2 Türen & 7 Schubladen, für EN 600x400 Behälter, Roste, etc.
- Tür gekühlt, Schubladen ungekühlt für Teiglinge
- Mit 30 mm Granitarbeitsplatte
- digitales Thermostat
- mit automatischer Abtauung und Umluftkühlung
- selbstschließende Türen
- Innen & Außen aus hochwertigem Edelstahl gefertigt
- leicht zu reinigende Steckdichtungen
- höhenverstellbare Füße
- Ecken im Innenraum abgerundet zur leichten Reinigung
- inkl. 1x rilsaniertes EN 600x400 Rost je Tür
- Temperaturbereich: -2 bis +8°C
- max. Umgebungstemperatur: +30°C
- Polyuhrethan-Isolierung: 50 mm
- Klimaklasse: 4; 30°C / 55% H.R





Art.-Nr.	Modell	Bruttoinhalt	Nettoinhalt	Energieverbrauch pro Jahr	Spannung	Anschlusswert	Abmessungen (BTH)	Gewicht	UVP
10026	Pizzakühltisch / 2-türig & 7 Schubladen "grau"	390 Liter	294 Liter	1196 kWh	230V	0,275 kW	2020 × 800 × 1000 mm	327,00 kg	2.098,00 €
10074	Pizzakühltisch / 2-türig & 7 Schubladen "schwarz"	390 Liter	294 Liter	1196 kWh	230V	0,275 kW	2020 × 800 × 1000 mm	327,00 kg	2.429,00 €

Zubehör für Pizzakühltische

Auflageschienen für EN Roste 600x400 mm der Pizzatische

- für Pizzakühltische 800 der Serie EASYLINE
- 1 Paar Auflageschienen (links & rechts)
- für EN Rost 600x400 mm



Art.-Nr.	Abmessungen (BTH)	Gewicht	UVP
11470	20 x 600 x 12 mm	0,50 kg	39,00 €

Rost EN 600x400 mm für Pizzakühltische

- für Pizzakühltische 800 der Serie EASYLINE
- rilsaniertes EN Rost (Bäckerei-Norm)
- Abmessungen: BT 600 x 400 mm



Art.-Nr.	Abmessungen (BTH)	Gewicht	UVP
11471	600 x 400 x 20 mm	2,00 kg	29,00 €

Pizzakühltisch / 3-türig "grau", 1400 x 700 mm

- aus Edelstahl, mit 3 Türen
- Temperaturbereich: +2 bis +10 °C
- mit Carel Thermostat
- Art der Kühlung: statisch
- höhenverstellbare Füße
- Energieverbrauch pro Jahr: 2012 kWh



Art.-Nr.	Bruttoinhalt	Nettoinhalt	Klimaklasse	Spannung	Kühlleistung	Abmessungen (BTH)	Gewicht	UVP
11975	368 Liter	248 Liter	4	230V	435 W	1400 × 700 × 1020 mm	198,00 kg	1.299,00 €

Kühlaufsatzvitrinen EASYLINE

Kühlaufsatz mit Glasabdeckung GN 1/3, verschiedene Breiten

- mit eckigem Glasaufbau, für GN-Behälter Tiefe: 150 mm
- digitales Thermostat, statische Kühlung
- Innen & Außen aus hochwertigem Edelstahl gefertigt
- höhenverstellbare Füße
- Ecken im Innenraum abgerundet zur leichten Reinigung
- Im Lieferumfang enthalten: Zwischenstege GN1/3
- Temperaturbereich: +2 bis +8°C, max. Umgebungstemperatur: +30°C



Abbildung beispielhaft.
Weitere Ausführungen siehe Tabelle.

Art.-Nr.	Modell	Spannung	Anschlusswert	Abmessungen (BTH)	Gewicht	UVP
10031	Kühlaufsatz mit Glasabdeckung 3xGN1/3 + 1xGN1/2, 1200 x 395 mm	230V	0,145 kW	1200 × 395 × 435 mm	38,00 kg	409,00 €
10032	Kühlaufsatz mit Glasabdeckung 4xGN1/3 + 1xGN1/2, 1400 x 395 mm	230V	0,145 kW	1400 × 395 × 435 mm	42,00 kg	449,00 €
10033	Kühlaufsatz mit Glasabdeckung 5xGN1/3 + 1xGN1/2, 1500 x 395 mm	230V	0,145 kW	1500 × 395 × 435 mm	43,00 kg	479,00 €
11942	Kühlaufsatz mit Glasabdeckung 7xGN1/3, 1600 x 395 mm	230V	0,145 kW	1600 x 395 x 435 mm	47,00 kg	489,00 €
10077	Kühlaufsatz mit Glasabdeckung 8xGN1/3, 1800 x 395 mm	230V	0,145 kW	1800 × 395 × 435 mm	52,00 kg	529,00 €
10034	Kühlaufsatz mit Glasabdeckung 9xGN1/3, 2000 x 395 mm	230V	0,145 kW	2000 × 395 × 435 mm	61,00 kg	569,00 €

Kühlaufsatz mit Glasabdeckung GN 1/4, verschiedene Breiten

- mit eckigem Glasaufbau, für GN-Behälter Tiefe: 150 mm
- digitales Thermostat, statische Kühlung
- Innen & Außen aus hochwertigem Edelstahl gefertigt
- höhenverstellbare Füße
- Ecken im Innenraum abgerundet zur leichten Reinigung
- Im Lieferumfang enthalten: Zwischenstege GN1/4
- Temperaturbereich: +2 bis +8°C, max. Umgebungstemperatur: +30°C

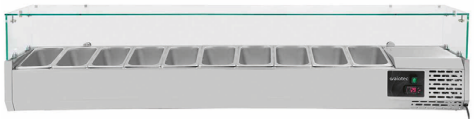

Abbildung beispielhaft.
Weitere Ausführungen siehe Tabelle.

Art.-Nr.	Modell	Spannung	Anschlusswert	Abmessungen (BTH)	Gewicht	UVP
10027	Kühlaufsatz mit Glasabdeckung 5xGN1/4, 1200 x 335 mm	230V	0,145 kW	1200 × 335 × 435 mm	36,00 kg	398,00 €
10028	Kühlaufsatz mit Glasabdeckung 6xGN1/4, 1400 x 335 mm	230V	0,145 kW	1400 × 335 × 435 mm	38,00 kg	439,00 €
10029	Kühlaufsatz mit Glasabdeckung 7xGN1/4, 1500 x 335 mm	230V	0,145 kW	1500 × 335 × 435 mm	34,00 kg	469,00 €
10076	Kühlaufsatz mit Glasabdeckung 9xGN1/4, 1800 x 335 mm	230V	0,145 kW	1800 × 335 × 435 mm	48,00 kg	509,00 €
10030	Kühlaufsatz mit Glasabdeckung 10xGN1/4, 2000 x 335 mm	230V	0,145 kW	2000 × 335 × 435 mm	59,00 kg	549,00 €

Kühlaufsatz mit Edelstahldeckel, 5 x GN 1/3 + 1 x GN1/2, 1480 x 395 mm

- Kühlaufsatz mit Edelstahldeckel für 5 x GN 1/3 & 1 x GN 1/2
- max. GN-Behältertiefe: 150 mm
- Temperaturbereich: +2 bis +10°C
- digitales Carel-Thermostat
- elektronische Temperaturregelung
- mit automatischer Abtaufunktion
- Korpus & Innenraum aus hochwertigem Edelstahl gefertigt
- Ecken im Innenraum für eine leichte Reinigung abgerundet
- Im Lieferumfang enthalten: Zwischenstege für GN 1/3



Art.-Nr.	Klimaklasse	Spannung	Anschlusswert	Abmessungen (BTH)	Gewicht	UVP
11733	4	230V	0,145 kW	1480 × 395 × 280 mm	27,00 kg	479,00 €

Kühlaufsatz mit Edelstahldeckel, 9 x GN 1/3, 1980 x 395 mm

- Kühlaufsatz mit Edelstahldeckel für 9 x GN 1/3
- max. GN-Behältertiefe: 150 mm
- Temperaturbereich: +2 bis +10°C
- digitales Carel-Thermostat
- elektronische Temperaturregelung
- mit automatischer Abtaufunktion
- Korpus & Innenraum aus hochwertigem Edelstahl gefertigt
- Ecken im Innenraum für eine leichte Reinigung abgerundet
- Im Lieferumfang enthalten: Zwischenstege für GN 1/3



Art.-Nr.	Klimaklasse	Spannung	Anschlusswert	Abmessungen (BTH)	Gewicht	UVP
11734	4	230V	0,145 kW	1980 × 395 × 280 mm	33,00 kg	569,00 €

Kassentische EASYLINE

Kassentisch mit Schublade "grau", 600 x 820 mm

- 3-seitig geschlossen
- bedienerseitig offen mit Schublade
- Ideale Arbeitshöhe 850mm
- hohe Tragkraft
- 30 mm Granitarbeitsplatte “grau”
- höhenverstellbare Edelstahlfüße





Art.-Nr.	Abmessungen (BTH)	Gewicht	UVP
10070	600 × 820 × 850 mm	63,00 kg	499,00 €

Kassentisch mit Schublade "schwarz", 600 x 820 mm

- 3-seitig geschlossen
- bedienerseitig offen mit Schublade
- Ideale Arbeitshöhe 850mm
- hohe Tragkraft
- 30 mm Granitarbeitsplatte “schwarz”
- höhenverstellbare Edelstahlfüße





Art.-Nr.	Abmessungen (BTH)	Gewicht	UVP
10075	600 × 820 × 850 mm	63,00 kg	539,00 €



Getränkekühlschränke EASYLINE

Getränkekühlschränke 290 Liter

- mit oder ohne Leuchtaufsatz
- außen schwarz & innen weiß
- Umluftkühlung
- LED Innenbeleuchtung
- selbstschließende doppelverglaste Klapptür
- abschließbar
- Außen aus Edelstahl pulverbeschichtet
- leicht zu reinigende Steckdichtungen
- mit 2 Füßen & 2 Rollen
- Ecken im Innenraum abgerundet zur leichten Reinigung





Art.-Nr.	10525	10526
Modell	Getränkekühlschrank 290 Liter "schwarz", 600 x 570 mm	Getränkekühlschrank 290 Liter mit Leuchtaufsatz "schwarz", 600 x 570 mm
Temperaturbereich	+2 bis +8°C, max. Umgebungstemperatur: +25°C	+2 bis +8°C, max. Umgebungstemperatur: +25°C
Thermostat	digitales Thermostat	digitales Thermostat
Türanschlag	rechts	rechts
Im Lieferumfang enthalten	4x rilsanierte Roste / BxT: 510x383 mm	4x rilsanierte Roste / BxT: 510x383 mm
Klimaklasse	4	4
Energieeffizienzklasse	E	E
Bruttoinhalt	289 Liter	289 Liter
Geräuschemission	65-70 dB	65-70 dB
Energieverbrauch pro Jahr	909 kWh	909 kWh
Anschlusswert	0,155 kW	0,155 kW
Spannung	230V	230V
Abmessungen (BTH)	600 × 570 × 1640 mm	600 × 570 × 1830 mm
Gewicht	62,00 kg	65,00 kg
UVP	599,00 €	649,00 €

Zubehör für Getränkekühlschränke 10525 und 10526



Art.-Nr.	Modell	Abmessungen (BTH)	Gewicht	UVP
80016	Einlegerost für Getränkekühlschränke 10525 & 10526	510 × 383 × 20 mm	0,80 kg	29,00 €
80017	Auflagewinkel 4 Stück für Rost der Getränkekühlschränke 10525 & 10526	20 × 650 × 12 mm	0,50 kg	9,00 €



Barkühlschränke EASYLINE

Barkühlschränke schwarz mit Glastüren, Höhe 900 mm

- abschließbare Glasschiebetüren aus Kunststoff mit Doppelverglasung
- aus schwarz beschichtetem Stahl
- automatische Abtauung
- LED Innenbeleuchtung
- mit Carel Thermostat
- höhenverstellbare Füße
- Temperaturbereich: +2 bis +8 °C







Art.-Nr.	Modell	Bruttoinhalt	Nettoinhalt	Energieverbrauch pro Jahr	Anschluss	Abmessungen (BTH)	Gewicht	UVP
11973	Barkühlschrank schwarz / 1 Glastür, 600 x 520 mm	139 Liter	138 Liter	887 kWh	230V	600 × 520 × 900 mm	53,00 kg	559,00 €
11977	Barkühlschrank schwarz / 2 Glasschiebetüren, 900 x 520 mm	219 Liter	208 Liter	997 kWh	230V	900 × 520 × 900 mm	70,00 kg	709,00 €
11972	Barkühlschrank schwarz / 3 Glasschiebetüren, 1350 x 520 mm	338 Liter	320 Liter	1405 kWh	230V	1350 × 520 × 900 mm	92,00 kg	929,00 €

Barkühltische EASYLINE

Barkühltische schwarz, 2-fach

- Temperaturbereich: +2°C bis +8°C regelbar
- digitale Temperaturanzeige
- Umluftkühlung, automatische Abtauung
- LED Innenbeleuchtung
- Außen Edelstahl, schwarz pulverbeschichtet
- Innen Aluminiumblech
- inkl. 2 Rollen & 2 höhenverstellbaren Füßen







Art.-Nr.	11760	11761	10042
Modell	Barkühltisch schwarz / 2 Türen - 280 l, 1465 x 520 mm	Barkühltisch schwarz / 1 Tür & 2 Schubladen - 280 l, 1465 x 520 mm	Barkühltisch schwarz / 4 Schubladen - 280 l, 1465 x 520 mm
Klimaklasse	4	4	4
Bruttoinhalt	280 Liter	280 Liter	280 Liter
Nettoinhalt	204 Liter	204 Liter	203 Liter
Energielabel	D (A bis G (VO2019/2016))	D (A bis G (VO2019/2016))	D
Anschlusswert	0,31 kW	0,31 kW	0,39 kW
Spannung	230V	230V	230V
Abmessungen (BTH)	1465 x 520 x 840 mm	1465 × 520 × 840 mm	1465 x 520 x 840 mm
Gewicht	91,00 kg	96,00 kg	96,00 kg
UVP	1.569,00 €	1.819,00 €	2.059,00 €

Unverbindliche Preisempfehlung zzgl. gesetzlicher Mehrwertsteuer.

Barkühltische schwarz, 3-fach

- Temperaturbereich: +2°C bis +8°C regelbar
- digitale Temperaturanzeige
- Umluftkühlung
- automatische Abtauung
- LED Innenbeleuchtung
- Außen Edelstahl, schwarz pulverbeschichte
- Innen Aluminiumblech
- inkl. 2 Rollen & 2 höhenverstellbaren Füßen





Art.-Nr.	11762	11763	10043
Modell	Barkühltisch schwarz / 2 Türen & 2 Schubladen - 425 l, 2005 x 520 mm	Barkühltisch schwarz / 1 Tür & 4 Schubladen - 425 l, 2005 x 520 mm	Barkühltisch schwarz / 6 Schubladen - 425 l, 2005 x 520 mm
Klimaklasse	4	4	4
Bruttoinhalt	425 Liter	425 Liter	425 Liter
Nettoinhalt	307 Liter	307 Liter	304 Liter
Energielabel	E	E	E
Anschlusswert	0,345 kW	0,345 kW	0,39 kW
Spannung	230V	230V	230V
Abmessungen (BTH)	2005 x 520 x 840 mm	2005 x 520 x 840 mm	2005 x 520 x 840 mm
Gewicht	113,00 kg	118,00 kg	126,00 kg
UVP	2.019,00 €	2.269,00 €	2.539,00 €

Bierkühler

Bierkühler 128 Liter für max. 50 Liter Fass inkl. Zapfhahn, 540 x 670 mm

- passend für Fassgröße bis 50 Liter
- Auffangwanne mit Lochabdeckung
- Arbeitshöhe: 815 mm
- mobil auf Rollen
- leichte Reinigung
- Im Lieferumfang enthalten:
  - Zapfhahn
  - CO2-Regler
  - Fassverbindungsstück
  - Bierschlauch
- Temperaturbereich: +0 bis +10°C
- max. Umgebungstemperatur: +38°C
- Kühlleistung: 95 Watt

Achtung: CO2-Flasche sowie Zapfkopf (KEG-Anschluss) sind im Lieferumfang nicht enthalten!








Art.-Nr.	Anschluss	Abmessungen (BTH)	Gewicht	UVP
99991	230V	540 × 670 × 900 mm	40,00 kg	729,00 €

Tiefkühltruhen EASYLINE

Tiefkühltruhen mit Glasschiebedeckel

- mit Glasschiebedeckel
- regelbares Thermostat
- statische Kühlung
- abschließbar
- Innenmaterial: weiß vorbeschichtetes Aluminium
- Im Lieferumfang enthalten: 1x Korb / BTH: 455x195x190 mm
- Temperaturbereich: bis -18°C
- max. Umgebungstemperatur: +25°C

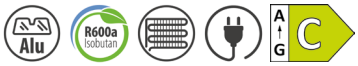



10080



10081

Art.-Nr.	Modell	Bruttoinhalt	Nettoinhalt	Energieverbrauch pro Jahr	Anschlusswert	Spannung	Abmessungen (BTH)	Gewicht	UVP
10080	Tiefkühltruhe 100 mit Glasschiebedeckel, 585 x 525 mm	100 Liter	97 Liter	530 kWh	0,095 kW	230V	585 × 525 × 840 mm	30,00 kg	359,00 €
10081	Tiefkühltruhe 200 mit Glasschiebedeckel, 960 x 525 mm	200 Liter	197 Liter	631 kWh	0,145 kW	230V	960 × 525 × 840 mm	34,00 kg	479,00 €

Kühl/Tiefkühltruhen

- mit Klappdeckel
- regelbares Thermostat
- statische Kühlung
- abschließbar
- Innenmaterial: weiß vorbeschichtetes Aluminium
- Temperaturbereich: 5 bis -22°C
- max. Umgebungstemperatur: +30°C
- Geräuschemissionsklasse: D
- Geräuschemission: 60 dB

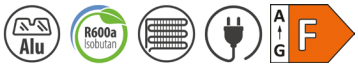













Art.-Nr.	10082	10083	10084
Modell	Kühl/Tiefkühltruhe 255 mit Klappdeckel, 1164 x 560 mm	Kühl/Tiefkühltruhe 450 mit Klappdeckel, 1275 x 750 mm	Kühl/Tiefkühltruhe 650 mit Klappdeckel, 1815 x 750 mm
inklusive	1x Korb / BTH: 445x195x190 mm	1x Korb / BTH: 575x250x250 mm	2x Korb / BTH: 575x250x250 mm
Klimaklasse	4	4	4
Bruttoinhalt	247 Liter	358 Liter	550 Liter
Nettoinhalt	242 Liter	354 Liter	537 Liter
Energielabel	F	F	F
Verbrauch pro Jahr	262 kWh	285 kWh	360 kWh
Anschlusswert	0,061 kW	0,069 kW	0,098 kW
Spannung	230V	230V	230V
Abmessungen (BTH)	1164 × 560 × 840 mm	1275 × 750 × 840 mm	1815 × 750 × 840 mm
Gewicht	43,50 kg	60,00 kg	82,00 kg
UVP	498,00 €	699,00 €	899,00 €

Zubehör:

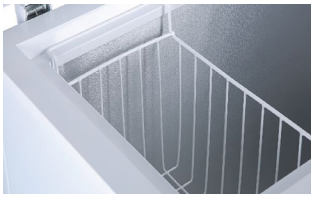

Art.-Nr.	Modell	Abmessungen (BTH)	Gewicht	UVP
11392	Korb für Tiefkühltruhe 10082	416 x 216 x 250 mm	1,00 kg	29,00 €
11393	Korb für Tiefkühltruhe 10083	555 x 244 x 249 mm	1,00 kg	19,00 €
11394	Korb für Tiefkühltruhe 10084	555 x 245 x 248 mm	1,00 kg	19,00 €
11395	Korb für Tiefkühltruhe 10080 & 10081	400 x 296 x 200 mm	1,00 kg	29,00 €

Unverbindliche Preisempfehlung zzgl. gesetzlicher Mehrwertsteuer.

TOPLINE



Kühlschränke TOPLINE

Edelstahl Kühlschränke

- Alarmfunktion
- automatische Fehlerdiagnose und Anzeige im Display
- Umluftkühlung
- automatische Abtaufunktion
- tiefgezogene Seitenwände
- selbstschließende Türen, abschließbar
- Innen & Außen aus hochwertigem Edelstahl gefertigt
- leicht zu reinigende Steckdichtungen
- automatischer Überhitzungsschutz
- höhenverstellbare Füße
- Ecken im Innenraum abgerundet zur leichten Reinigung
- Polyuhrethan-Isolierung: 60 mm







Art.-Nr.	10282	10284
Modell	TOPLINE Kühlschrank / 1-türig GN 2/1, 660 x 850 mm	TOPLINE Kühlschrank / 2-türig GN 2/1, 1350 x 850 mm
Temperaturbereich	-2 bis +8°C, max. Umgebungstemperatur: +40°C	-2 bis +8°C, max. Umgebungstemperatur: +40°C
Rostgröße	GN 2/1	GN 2/1
Thermostat	digitales Dixell Thermostat	digitales Dixell Thermostat
Verdampfer	mit Epoxy-Korrosionsschutzbeschichtung	mit Epoxy-Korrosionsschutzbeschichtung
Türanschlag	rechts	rechts,links
Im Lieferumfang enthalten	3x rilsanierte Roste GN 2/1	6x rilsanierte Roste GN 2/1
Klimaklasse	5	5
Energieeffizienzklasse	C	D
Bruttoinhalt	645 Liter	1404 Liter
Nettoinhalt	496 Liter	1121 Liter
Energieverbrauch pro Jahr	631 kWh	1533 kWh
Anschlusswert	0,232 kW	0,37 kW
Spannung	230V	230V
Abmessungen (BTH)	660 × 850 × 2115 mm	1350 × 850 × 2115 mm
Gewicht	122,00 kg	185,00 kg
UVP	**2.319,00 €**	**3.319,00 €**

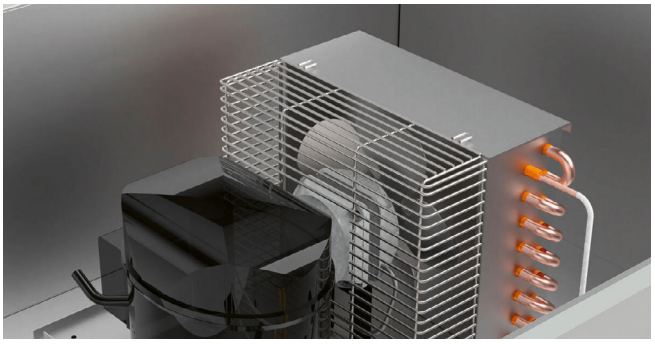



Unverbindliche Preisempfehlung zzgl. gesetzlicher Mehrwertsteuer.

Tiefkühlschränke TOPLINE

- für GN 2/1 Behälter, Roste, etc.
- digitales Dixell Thermostat
- Alarmfunktion
- automatische Fehlerdiagnose und Anzeige im Display
- Umluftkühlung und automatische Abtaufunktion
- Verdampfer mit Epoxy-Korrosionsschutzbeschichtung
- tiefgezogene Seitenwände
- selbstschließende Tür
- Innen & Außen aus hochwertigem Edelstahl gefertigt
- leicht zu reinigende Steckdichtungen
- automatischer Überhitzungsschutz
- höhenverstellbare Füße
- Ecken im Innenraum abgerundet zur leichten Reinigung
- Polyuhrethan-Isolierung: 60 mm







Art.-Nr.	10286	10287
Modell	TOPLINE Tiefkühlschrank / 1-türig GN 2/1, 660 x 850 mm	TOPLINE Tiefkühlschrank / 2-türig GN 2/1, 1350 x 850 mm
Temperaturbereich	-15 bis -20°C, max. Umgebungstemperatur: +40°C	-15 bis -20°C, max. Umgebungstemperatur: +40°C
Rostgröße	GN 2/1	GN 2/1
Thermostat	digitales Dixell Thermostat	digitales Dixell Thermostat
Verdampfer	mit Epoxy-Korrosionsschutzbeschichtung	mit Epoxy-Korrosionsschutzbeschichtung
Türanschlag	rechts	rechts,links
Im Lieferumfang enthalten	3x rilsanierte Roste GN 2/1	6x rilsanierte Roste GN 2/1
Klimaklasse	4	4
Energieeffizienzklasse	DÜ	D
Bruttoinhalt	645 Liter	1404 Liter
Nettoinhalt	460 Liter	1018 Liter
Energieverbrauch pro Jahr	2701 kWh	4854 kWh
Anschlusswert	0,52 kW	0,979 kW
Spannung	230V	230V
Abmessungen (BTH)	660 × 850 × 2115 mm	1350 × 850 × 2115 mm
Gewicht	128,00 kg	204,00 kg
UVP	**2.689,00 €**	**3.999,00 €**



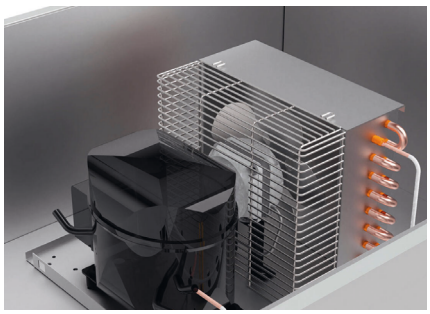



Kühlschränke mit Glastür

- mit 1 oder 2 Glastüren (doppelt verglast)
- für GN 2/1 Behälter, Roste, etc.
- Alarmfunktion
- automatische Fehlerdiagnose und Anzeige im Display
- Umluftkühlung, automatische Abtaufunktion
- mit LED-Innenraumbeleuchtung
- Verdampfer mit Epoxy-Korrosionsschutzbeschichtung
- tiefgezogene Seitenwände
- selbstschließende Tür, abschließbar
- Innen & Außen aus hochwertigem Edelstahl gefertigt
- leicht zu reinigende Steckdichtungen
- automatischer Überhitzungsschutz
- höhenverstellbare Füße
- Ecken im Innenraum abgerundet zur leichten Reinigung
- Polyuhrethan-Isolierung: 60 mm











Art.-Nr.	10283	10285
Modell	TOPLINE Kühlschrank / 1-türig GN 2/1 - Glas, 660 x 850 mm	TOPLINE Kühlschrank / 2-türig GN 2/1 - Glas, 1350 x 850 mm
Temperaturbereich	-2 bis +8°C, max. Umgebungstemperatur: +40°C	-2 bis +8°C, max. Umgebungstemperatur: +30°C
Rostgröße	GN 2/1	GN 2/1
Thermostat	digitales Dixell Thermostat	digitales Dixell Thermostat
Verdampfer	mit Epoxy-Korrosionsschutzbeschichtung	mit Epoxy-Korrosionsschutzbeschichtung
Türanschlag	rechts	rechts,links
Im Lieferumfang enthalten	3x rilsanierte Roste GN 2/1	6x rilsanierte Roste GN 2/1
Klimaklasse	4	4
Energieeffizienzklasse	C	D
Bruttoinhalt	645 Liter	1404 Liter
Nettoinhalt	496 Liter	1121 Liter
Energieverbrauch pro Jahr	693 kWh	1498 kWh
Anschlusswert	0,56 kW	0,845 kW
Spannung	230V	230V
Abmessungen (BTH)	660 × 850 × 2115 mm	1350 × 850 × 2115 mm
Gewicht	122,00 kg	185,00 kg
UVP	2.749,00 €	4.249,00 €

Zubehör:

ROLLENKIT für Kühl & Tiefkühltische 2 & 3- türig + Kühl & Tiefkühlschränke 1 türig Serie TOPLINE

- 4 Rollen für Kühl & Tiefkühltische 2 & 3- türig + Kühl & Tiefkühlschränke 1 türig Serie Topline
- 2x inkl. Bremse
- 2x ohne Bremse





Art.-Nr.	Rollen	Gewicht	UVP
10319	4	2,00 kg	199,00 €

ROLLENKIT für Kühl & Tiefkühltische - 4 türig + Kühl und Tiefkühlschränke 2 türig Serie TOPLINE

- 5 Rollen für Kühl & Tiefkühltische - 4 türig + Kühl- und Tiefkühlschränke 2 türig Serie Topline
- 2x inkl. Bremse
- 3x ohne Bremse
- Durchmesser: 125 mm





Art.-Nr.	Rollen	Gewicht	UVP
10320	5	2,00 kg	289,00 €

Unverbindliche Preisempfehlung zzgl. gesetzlicher Mehrwertsteuer.

Kühl- und Tiefkühlschränke 500, mit Glastür NEU

- 1 selbstschließende Glastür (zweifach verglast)
- digitale Temperaturanzeige
- mit Alarmfunktion bei offener Tür und hoher Kondensationstemperatur
- Umluftkühlung, automatische Abtaufunktion
- zweifache LED-Innenraumbeleuchtung
- Verdampfer mit Epoxy-Korrosionsschutzbeschichtung
- Verdampfergebläse stoppt, wenn die Tür geöffnet wird
- tiefgezogene Seitenwände, leicht zu reinigende Steckdichtungen
- Innen aus hochwertigem Edelstahl AISI 304 gefertigt
- Ecken im Innenraum für eine leichte Reinigung abgerundet
- Polyurethan-Isolierung mit einer Dichte von 40 kg / m^3
- inkl. 4x rilsanierte Roste (höhenverstellbar)

Kühlschrank 500, 1 Glastür

Tiefkühlschrank 500, 1 Glastür






Art.-Nr.	11725	11723	11726	11727
Modell	TOPLINE Kühlschrank 500, schwarz, 1 Glastür, 680 x 735 mm	TOPLINE Kühlschrank 500, weiß, 1 Glastür, 680 x 735 mm	TOPLINE Tiefkühlschrank 500, schwarz, 1 Glastür, 680 x 735 mm	TOPLINE Tiefkühlschrank 500, weiß, 1 Glastür, 680 x 735 mm
Temperaturbereich	-2 bis +8°C	-2 bis +8°C	-15 bis -20°C	-15 bis -20°C
Bruttoinhalt	505 Liter	505 Liter	505 Liter	505 Liter
Anschlusswert	0,260 kW	0,260 kW	0,560 kW	0,560 kW
Spannung	230V	230V	230V	230V
Abmessungen (BTH)	680 x 750 x 2040 mm	680 x 750 x 2040 mm	680 x 750 x 2040 mm	680 x 750 x 2040 mm
Gewicht	125,00 kg	125,00 kg	135,00 kg	135,00 kg
UVP	3.659,00 €	3.659,00 €	5.209,00 €	5.209,00 €

Kühl- und Tiefkühlschränke GN 1/1 NEU

- selbstschließende und magnetverriegelte Tür, abschließbar
- Ausführung mit Glastür: doppeltverglast
- digitales Dixell-Thermostat mit Alarmfunktion
- energiesparende Umluftkühlung
- stoppt bei geöffneter Tür
- höhenverstellbare Füße (135 - 210 mm)
- automatische Abtaufunktion
- LED Beleuchtung im Innenraum
- aus Edelstahl AISI 304 gefertigt (außer Rückwand)
- 24 Einschubhöhen möglich





Art.-Nr.	11693	11694	11695
Modell	TOPLINE Kühlschrank GN 1/1, Edelstahl, 303 Liter, 430 x 770 mm	TOPLINE Kühlschrank GN 1/1, Edelstahl, Glastür, 303 Liter, 430 x 770 mm	TOPLINE Tiefkühlschrank GN 1/1, Edelstahl, 303 Liter, 430 x 770 mm
Temperaturbereich	-2 bis +8°C	-2 bis +8°C	-20° bis -15°C
Bruttoinhalt	303 Liter	303 Liter	303 Liter
Anschlusswert	0,201 kW	0,213 kW	0,432 kW
Spannung	230V	230V	230V
Abmessungen (BTH)	430 x 770 x 2040 mm	430 x 770 x 2040 mm	430 x 770 x 2040 mm
Gewicht	85,00 kg	85,00 kg	96,00 kg
UVP	3.319,00 €	3.729,00 €	4.289,00 €

Kühltische TOPLINE

- ohne und mit 100mm rückseitiger Aufkantung
- Temperaturbereich: -2 bis +8°C
- für GN 1/1 Behälter, Roste, etc.
- digitales Dixell Thermostat
- Alarmfunktion
- automatische Fehlerdiagnose und Anzeige im Display
- Umluftkühlung, automatische Abtaufunktion
- Verdampfer mit Epoxy-Korrosionsschutzbeschichtung
- tiefgezogene Seitenwände
- selbstschließende Türen
- Innen & Außen aus hochwertigem Edelstahl gefertigt
- leicht zu reinigende Steckdichtungen
- automatischer Überhitzungsschutz
- höhenverstellbare Füße
- Ecken im Innenraum abgerundet zur leichten Reinigung
- Im Lieferumfang enthalten: 1x rilsaniertes GN 1/1 Rost je Tür
- Temperaturbereich: -2 bis +8°C, max. Umgebungstemperatur: +40°C
- Polyuhrethan-Isolierung: 60 mm





Kühltische / 2-fach GN1/1


10288


10290


10292


10289


10291


10293

ohne Aufkantung | Art.-Nr.	10288	10290	10292
mit Aufkantung | Art.-Nr.	10289	10291	10293
Modell	Kühltisch / 2-fach GN1/1 mit 2 Türen, 1345 x 700 mm	Kühltisch / 2-fach GN1/1 mit 2 Schubladen / 1 Tür, 1345 x 700 mm	Kühltisch / 2-fach GN1/1 mit 4 Schubladen, 1345 x 700 mm
Klimaklasse	5	5	5
Energieeffizienzklasse	B	B	B
Bruttoinhalt	258 Liter	258 Liter	258 Liter
Nettoinhalt	187 Liter	160 Liter	112 Liter
Energieverbrauch pro Jahr	657 kWh	646 kWh	631 kWh
Anschlusswert	0,2 kW	0,2 kW	0,2 kW
Spannung	230V	230V	230V
Abmessungen (BTH)	1345 × 700 × 850 mm	1345 × 700 × 850 mm	1345 × 700 × 850 mm
Gewicht	92,00 kg	92,00 kg	92,00 kg
UVP	2.379,00 €	2.879,00 €	3.369,00 €

Unverbindliche Preisempfehlung zzgl. gesetzlicher Mehrwertsteuer.

Kühltische / 3-fach GN1/1


10294


10296


10298


10300


10295


10297


10299


10301

ohne Aufkantung | Art.-Nr.	10294	10296	10298	10300
mit Aufkantung | Art.-Nr.	10295	10297	10299	10301
Modell	Kühltisch / 3-fach GN1/1 mit 3 Türen, 1795 x 700 mm	Kühltisch / 3-fach GN1/1 mit 2 Schubladen / 2 Türen, 1795 x 700 mm	Kühltisch / 3-fach GN1/1 mit 4 Schubladen / 1 Tür, 1795 x 700 mm	Kühltisch / 3-fach GN1/1 mit 6 Schubladen, 1795 x 700 mm
Klimaklasse	5	5	5	5
Energieeffizienzklasse	B	B	B	C
Bruttoinhalt	403 Liter	403 Liter	403 Liter	403 Liter
Nettoinhalt	309 Liter	281 Liter	223 Liter	176 Liter
Energieverbrauch pro Jahr	876 kWh	843 kWh	806 kWh	784 kWh
Anschlusswert	0,3 kW	0,3 kW	0,3 kW	0,3 kW
Spannung	230V	230V	230V	230V
Abmessungen (BTH)	1795 × 700 × 850 mm	1795 × 700 × 850 mm	1795 × 700 × 850 mm	1795 × 700 × 850 mm
Gewicht	113,00 kg	113,00 kg	113,00 kg	113,00 kg
UVP	2.769,00 €	3.259,00 €	3.759,00 €	4.249,00 €

Kühltische / 4-fach GN1/1


10302


10304


10306


10308


10310


10303


10305


10307


10309


10311

ohne Aufkantung | Art.-Nr.	10302	10304	10306	10308	10310
mit Aufkantung | Art.-Nr.	10303	10305	10307	10309	10311
Modell	Kühltisch / 4-fach GN1/1 mit 4 Türen, 2245 x 700 mm	Kühltisch / 4-fach GN1/1 mit 2 Schubladen / 3 Türen, 2245 x 700 mm	Kühltisch / 4-fach GN1/1 mit 4 Schubladen / 2 Türen, 2245 x 700 mm	Kühltisch / 4-fach GN1/1 mit 6 Schubladen / 1 Tür, 2245 x 700 mm	Kühltisch / 4-fach GN1/1 mit 8 Schubladen, 2245 x 700 mm
Klimaklasse	5	5	5	5	5
Energieeffizienzklasse	C	C	C	C	C
Bruttoinhalt	548 Liter	548 Liter	548 Liter	548 Liter	548 Liter
Nettoinhalt	430 Liter	403 Liter	345 Liter	287 Liter	239 Liter
Energieverbrauch pro Jahr	1314 kWh	1284 kWh	1244 kWh	1211 kWh	1182 kWh
Anschlusswert	0,37 kW	0,37 kW	0,37 kW	0,37 kW	0,37 kW
Spannung	230V	230V	230V	230V	230V
Abmessungen (BTH)	2245 × 700 × 850 mm	2245 × 700 × 850 mm	2245 × 700 × 850 mm	2245 × 700 × 850 mm	2245 × 700 × 850 mm
Gewicht	134,00 kg	113,00 kg	134,00 kg	134,00 kg	134,00 kg
UVP	3.299,00 €	3.799,00 €	4.289,00 €	4.789,00 €	5.279,00 €



Tiefkühltische TOPLINE

- für GN 1/1 Behälter, Roste, etc.
- digitales Dixell Thermostat
- Alarmfunktion
- automatische Fehlerdiagnose und Anzeige im Display
- Umluftkühlung, automatische Abtaufunktion
- mit Türrahmenheizung
- Verdampfer mit Epoxy-Korrosionsschutzbeschichtung
- selbstschließende Türen
- Innen & Außen aus hochwertigem Edelstahl gefertigt
- leicht zu reinigende Steckdichtungen
- automatischer Überhitzungsschutz
- höhenverstellbare Füße
- Ecken im Innenraum abgerundet zur leichten Reinigung
- Im Lieferumfang enthalten:
  - 1x rilsaniertes GN 1/1 Rost je Tür
- Temperaturbereich: -15 bis -20°C
- max. Umgebungstemperatur: +30°C
- Polyuhrethan-Isolierung: 60 mm

Tiefkühltische / 2-fach GN1/1



11000



11001



11002



10318



10312



10313

ohne Aufkantung | Art.-Nr.	11000	11001	11002
mit Aufkantung | Art.-Nr.	10318	10312	10313
Modell	TOPLINE Tiefkühltisch / 2-fach GN1/1 mit 2 Türen, 1345 x 700 mm	TOPLINE Tiefkühltisch / 2-fach GN1/1 mit 2 Schubladen / 1 Tür, 1345 x 700 mm	TOPLINE Tiefkühltisch / 2-fach GN1/1 mit 4 Schubladen, 1345 x 700 mm
Klimaklasse	5	4	5
Energieeffizienzklasse	D	E	D
Bruttoinhalt	265 Liter	265 Liter	265 Liter
Nettoinhalt	187 Liter	112 Liter	112 Liter
Energieverbrauch pro Jahr	2555 kWh	2537 kWh	2080 kWh
Anschlusswert	0,66 kW	0,66 kW	0,66 kW
Spannung	230V	230V	230V
Abmessungen (BTH)	1345 × 700 × 850 mm	1345 × 700 × 850 mm	1345 × 700 × 850 mm
Gewicht	111,00 kg	111,00 kg	111,00 kg
UVP	3.669,00 €	4.319,00 €	4.959,00 €

Unverbindliche Preisempfehlung zzgl. gesetzlicher Mehrwertsteuer.

Tiefkühltische / 3-fach GN1/1



11003



11004



11005



11006



10314



10315



10316



10317

ohne Aufkantung | Art.-Nr.	11003	11004	11005	11006
mit Aufkantung | Art.-Nr.	10314	10315	10316	10317
Modell	TOPLINE Tiefkühltisch / 3-fach GN1/1 mit 3 Türen, 1795 x 700 mm	TOPLINE Tiefkühltisch / 3-fach GN1/1 mit 2 Schubladen / 2 Türen, 1795 x 700 mm	TOPLINE Tiefkühltisch / 3-fach GN1/1 mit 4 Schubladen / 1 Tür, 1795 x 700 mm	TOPLINE Tiefkühltisch / 3-fach GN1/1 mit 6 Schubladen, 1795 x 700 mm
Klimaklasse	4	4	4	4
Energieeffizienzklasse	E	E	E	E
Bruttoinhalt	450 Liter	450 Liter	450 Liter	450 Liter
Nettoinhalt	309 Liter	281 Liter	223 Liter	176 Liter
Energieverbrauch pro Jahr	3175 kWh	3055 kWh	2927 kWh	2839 kWh
Anschlusswert	0,66 kW	0,66 kW	0,66 kW	0,66 kW
Spannung	230V	230V	230V	230V
Abmessungen (BTH)	1795 × 700 × 850 mm	1795 × 700 × 850 mm	1795 × 700 × 850 mm	1795 × 700 × 850 mm
Gewicht	134,00 kg	134,00 kg	134,00 kg	134,00 kg
UVP	**4.309,00 €**	**4.949,00 €**	**5.599,00 €**	**6.249,00 €**

Zubehör:

Rost GN1/1 für Kühl- & Tiefkühltische Serie TOPLINE

- rilsaniertes Rost
- GN 1/1
- Abmessungen: 325 x 530
- für Artikel: Serie TOPLINE



Art.-Nr.	Abmessungen (BT)	Gewicht	UVP
10321	325 x 530 mm	2,00 kg	69,00 €

Schienenset für GN1/1 Roste der Kühl- & Tiefkühltische Serie TOPLINE

- Auflageschienen für Roste
- GN 1/1
- aus Edelstahl
- für Artikel: Serie TOPLINE





Art.-Nr.	Geeignet für	Gewicht	UVP
10322	GN 1/1	2,00 kg	59,00 €



Bäckereikühltische TOPLINE

- Temperaturbereich: -2 bis +8°C
- für EN 60x40 Behälter, Roste, etc.
- Innen & Außen aus hochwertigem Edelstahl AISI 304 gefertigt (außer Rückwand und Boden)
- selbstschließende magnetverriegelte Türen
- Ecken im Innenraum abgerundet zur leichten Reinigung
- höhenverstellbare Füße: 135 - 210 mm
- Umluftkühlung, automatische Abtaufunktion
- Verdampfer mit Epoxy-Korrosionsschutzbeschichtung
- leicht zu reinigende Steckdichtungen
- digitale Temperaturkontrolle mit Alarmfunktion
- max. Umgebungstemperatur: +40°C
- Polyuhrethan-Isolierung: 40 kg/m³

TOPLINE Bäckerei Kühltisch / EN 60x40 mit Türen





Art.-Nr.	11778	11787	11788
Modell	TOPLINE Bäckerei Kühltisch / 2-fach EN 60x40 mit 2 Türen, 1495 x 800 mm	TOPLINE Bäckerei Kühltisch / 3-fach EN 60x40 mit 3 Türen, 2020 x 800 mm	TOPLINE Bäckerei Kühltisch / 4-fach EN 60x40 mit 4 Türen, 2545 x 800 mm
Im Lieferumfang enthalten	9x Schienenset für EN 60x40 Behälter, Roste, etc.	14x Schienenset für EN 60x40 Behälter, Roste, etc.	19x Schienenset für EN 60x40 Behälter, Roste, etc.
Klimaklasse	5	5	5
Energieeffizienzklasse	A	A	B
Bruttoinhalt	362 Liter	562 Liter	761 Liter
Anschlusswert	0,235 kW	0,238 kW	0,370 kW
Spannung	230V	230V	230V
Abmessungen (BTH)	1495 × 800 × 850 mm	2020 × 800 × 850 mm	2545 × 800 × 850 mm
Gewicht	104,00 kg	137,00 kg	161,00 kg
UVP	4.029,00 €	4.819,00 €	5.798,00 €

TOPLINE Bäckerei Kühltisch / EN 60x40 mit Glastüren





Art.-Nr.	11779	11789	11790
Modell	TOPLINE Bäckerei Kühltisch / 2-fach EN 60x40 mit 2 Glastüren, 1495 x 800 mm	TOPLINE Bäckerei Kühltisch / 3-fach EN 60x40 mit 3 Glastüren, 2020 x 800 mm	TOPLINE Bäckerei Kühltisch / 4-fach EN 60x40 mit 4 Glastüren, 2545 x 800 mm
Im Lieferumfang enthalten	9x Schienenset für EN 60x40 Behälter, Roste, etc.	14x Schienenset für EN 60x40 Behälter, Roste, etc.	19x Schienenset für EN 60x40 Behälter, Roste, etc.
Klimaklasse	4	4	4
Energieeffizienzklasse	C	C	D
Bruttoinhalt	362 Liter	562 Liter	761 Liter
Anschlusswert	0,244 kW	0,251 kW	0,358 kW
Spannung	230V	230V	230V
Abmessungen (BTH)	1495 × 800 × 850 mm	2020 × 800 × 850 mm	2545 × 800 × 850 mm
Gewicht	109,00 kg	137,00 kg	161,00 kg
UVP	4.598,00 €	5.659,00 €	6.859,00 €

Unverbindliche Preisempfehlung zzgl. gesetzlicher Mehrwertsteuer.

Bäckereitiefkühltische TOPLINE

- Temperaturbereich: -15 bis -20°C
- für EN 60x40 Behälter, Roste, etc.
- Innen & Außen aus hochwertigem Edelstahl AISI 304 gefertigt (außer Rückwand und Boden)
- selbstschließende magnetverriegelte Türen
- Ecken im Innenraum abgerundet zur leichten Reinigung
- höhenverstellbare Füße: 135 - 210 mm
- Umluftkühlung, automatische Abtaufunktion
- Verdampfer mit Epoxy-Korrosionsschutzbeschichtung
- leicht zu reinigende Steckdichtungen
- digitale Temperaturkontrolle mit Alarmfunktion
- max. Umgebungstemperatur: +40°C
- Polyuhrethan-Isolierung: 40 kg/m³

TOPLINE Bäckerei Tiefkühltisch / EN 60x40 mit Türen







Art.-Nr.	11780	11791
Modell	TOPLINE Bäckerei Tiefkühltisch / 2-fach EN 60x40 mit 2 Türen, 1495 x 800 mm	TOPLINE Bäckerei Tiefkühltisch / 3-fach EN 60x40 mit 3 Türen, 2020 x 800 mm
Im Lieferumfang enthalten	9x Schienenset für EN 60x40 Behälter, Roste, etc.	14x Schienenset für EN 60x40 Behälter, Roste, etc.
Klimaklasse	5	5
Energieeffizienzklasse	E	E
Bruttoinhalt	362 Liter	562 Liter
Anschlusswert	0,535 kW	0,556 kW
Spannung	230V	230V
Abmessungen (BTH)	1495 × 800 × 850 mm	2020 × 800 × 850 mm
Gewicht	119,00 kg	142,00 kg
UVP	**4.998,00 €**	**5.849,00 €**

TOPLINE Bäckerei Tiefkühltisch / EN 60x40 mit Glastüren







Art.-Nr.	11781	11792
Modell	TOPLINE Bäckerei Tiefkühltisch / 2-fach EN 60x40 mit 2 Glastüren, 1495 x 800 mm	TOPLINE Bäckerei Tiefkühltisch / 3-fach EN 60x40 mit 3 Glastüren, 2020 x 800 mm
Im Lieferumfang enthalten	9x Schienenset für EN 60x40 Behälter, Roste, etc.	14x Schienenset für EN 60x40 Behälter, Roste, etc.
Klimaklasse	4	4
Energieeffizienzklasse	E	E
Bruttoinhalt	362 Liter	562 Liter
Anschlusswert	0,544 kW	0,569 kW
Spannung	230V	230V
Abmessungen (BTH)	1495 × 800 × 850 mm	2020 × 800 × 850 mm
Gewicht	124,00 kg	142,00 kg
UVP	**4.598,00 €**	**6.719,00 €**

Unterbaukühltische TOPLINE

Unterbaukühltisch / GN 1/1 mit 2 bis 5 Türen in verschiedenen Breiten

- 2 Türen für GN 1/1 Behälter, Roste etc.
- Temperaturbereich: -2 bis +8°C
- digitales Dixell-Thermostat, Alarmfunktion, automatische Fehlerdiagnose
- energiesparende Umluftkühlung und Abtauautomatik
- Verdampfer mit Epoxy-Korrosionsschutzbeschichtung
- automatischer Überhitzungsschutz
- Korpus, Füße sowie Innenraum aus Edelstahl 304
- höhenverstellbare Füße (95-135 mm)
- abgerundete Ecken und Kanten erleichtern die Reinigung
- Polyuhrethan-Isolierung mit hoher Dichte: (40 kg/m³)
- inkl. 1x rilsaniertes Rost je Tür



Art.-Nr.	11563	11567	11570	11573
Modell	TOPLINE Unterbaukühltisch / 2-fach GN 1/1 mit 2 Türen, 1345 x 700 mm	TOPLINE Unterbaukühltisch / 3-fach GN 1/1 mit 3 Türen, 1795 x 700 mm	TOPLINE Unterbaukühltisch / 4-fach GN 1/1 mit 4 Türen, 2245 x 700 mm	TOPLINE Unterbaukühltisch / 5-fach GN 1/1 mit 5 Türen, 2695 x 700 mm
Klimaklasse	5	5	5	5
Energy Label	B	B	C	C
Bruttoinhalt	169 Liter	264 Liter	359 Liter	454 Liter
Anschlusswert	0,218 kW	0,218 kW	0,340 kW	0,355 kW
Spannung	230V	230V	230V	230V
Abmessungen (BTH)	1345 × 700 × 600 mm	1795 × 700 × 600 mm	2245 × 700 × 600 mm	2695 × 700 × 600 mm
Gewicht	79,00 kg	112,00 kg	117,00 kg	175,00 kg
UVP	3.809,00 €	4.679,00 €	5.699,00 €	7.189,00 €

Unterbaukühltisch / GN 1/1 mit 2 bis 8 Schubladen / 1 Tür in verschiedenen Breiten

- mit 2 - 8 Schubladen & 1 Tür für GN 1/1 Behälter, Roste etc.
- Temperaturbereich: -2 bis +8°C
- digitales Dixell-Thermostat, Alarmfunktion, automatische Fehlerdiagnose
- energiesparende Umluftkühlung und Abtauautomatik
- Verdampfer mit Epoxy-Korrosionsschutzbeschichtung
- automatischer Überhitzungsschutz
- Korpus, Füße sowie Innenraum aus Edelstahl 304
- höhenverstellbare Füße (95-135 mm)
- Schubladen aus Edelstahl mit Vollauszug und Selbsteinzug
- abgerundete Ecken und Kanten erleichtern die Reinigung
- Polyuhrethan-Isolierung mit hoher Dichte: (40 kg/m³)
- inkl. 1x rilsaniertes Rost je Tür



Art.-Nr.	11566	11569	11571	11574
Modell	TOPLINE Unterbaukühltisch / 2-fach GN 1/1 mit 2 Schubladen / 1 Tür, 1345 x 700 mm	TOPLINE Unterbaukühltisch / 3-fach GN 1/1 mit 4 Schubladen / 1 Tür, 1795 x 700 mm	TOPLINE Unterbaukühltisch / 4-fach GN 1/1 mit 6 Schubladen / 1 Tür, 2245 x 700 mm	TOPLINE Unterbaukühltisch / 5-fach GN 1/1 mit 8 Schubladen / 1 Tür, 2695 x 700 mm
Klimaklasse	5	5	5	5
Energieeffizienzklasse	B	C	D	E
Bruttoinhalt	169 Liter	264 Liter	359 Liter	454 Liter
Anschlusswert	0,218 kW	0,218 kW	0,340 kW	0,355 kW
Spannung	230V	230V	230V	230V
Abmessungen (BTH)	1345 × 700 × 600 mm	1795 × 700 × 600 mm	2245 × 700 × 600 mm	2695 × 700 × 600 mm
Gewicht	89,00 kg	122,00 kg	142,00 kg	230,00 kg
UVP	4.169,00 €	5.399,00 €	6.779,00 €	8.629,00 €

Unverbindliche Preisempfehlung zzgl. gesetzlicher Mehrwertsteuer.

Unterbaukühltisch (Slim) / GN 1/1 mit 2 bis 3 Türen oder 4 bis 6 Schubladen

- mit 2 - 3 Türen oder 4 - 6 Schubladen für GN 1/1
- Temperaturbereich: -2 bis +8°C
- digitales Dixell-Thermostat mit Alarmfunktion und automatischer Fehlerdiagnose
- energiesparende Umluftkühlung und Abtauautomatik
- Verdampfer mit Epoxy-Korrosionsschutzbeschichtung
- automatischer Überhitzungsschutz
- Korpus, Füße sowie Innenraum aus Edelstahl AISI 304
- höhenverstellbare Füße (95-135 mm)
- Schubladen aus Edelstahl mit Vollauszug und Selbsteinzug
- abgerundete Ecken und Kanten erleichtern die Reinigung
- Polyuhrethan-Isolierung mit hoher Dichte: (40 kg/m³)



11560



11568



11558



11562

Art.-Nr.	11558	11560	11568	11562
Modell	TOPLINE Unterbaukühltisch (Slim) / 2-fach GN 1/1 mit 2 Türen, 1200 x 700 mm	TOPLINE Unterbaukühltisch (Slim) / 2-fach GN 1/1 mit 4 Schubladen, 1200 x 700 mm	TOPLINE Unterbaukühltisch (Slim) / 3-fach GN 1/1 mit 3 Türen, 1600 x 700 mm	TOPLINE Unterbaukühltisch (Slim) / 3-fach GN 1/1 mit 6 Schubladen, 1600 x 700 mm
Klimaklasse	5	5	5	5
Energieeffizienzklasse	D	D	E	E
Bruttoinhalt	169 Liter	169 Liter	264 Liter	264 Liter
Anschlusswert	0,27 kW	0,27 kW	0,337 kW	0,337 kW
Spannung	230V	230V	230V	230V
Abmessungen (BTH)	1200 × 700 × 600 mm	1200 × 700 × 600 mm	1600 × 700 × 600 mm	1600 × 700 × 600 mm
Gewicht	79,00 kg	99,00 kg	98,00 kg	123,00 kg
UVP	4.649,00 €	5.859,00 €	5.269,00 €	7.539,00 €

Unterbaukühltisch / GN 2/1 mit 2 bis 4 Schubladen in verschiedenen Breiten

- mit Schubladen für max. GN 2/1 Behälter
- Temperaturbereich: -2 bis +8°C
- digitales Dixell-Thermostat mit Alarmfunktion und automatischer Fehlerdiagnose
- energiesparende Umluftkühlung und Abtauautomatik
- Verdampfer mit Epoxy-Korrosionsschutzbeschichtung
- automatischer Überhitzungsschutz
- Korpus, Füße sowie Innenraum aus Edelstahl 304
- höhenverstellbare Füße (95-135 mm)
- Schubladen aus Edelstahl mit Vollauszug und Selbsteinzug
- abgerundete Ecken und Kanten erleichtern die Reinigung
- Polyuhrethan-Isolierung mit hoher Dichte: (40 kg/m³)





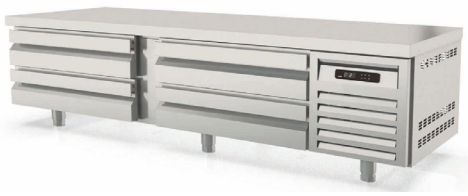

Art.-Nr.	11561	11564	11565
Modell	TOPLINE Unterbaukühltisch / 1-fach GN 2/1 mit 2 Schubladen, 1210 x 700 mm	TOPLINE Unterbaukühltisch / 2-fach mit 4 Schubladen für GN 2/1 & GN 1/1, 1660 x 700 mm	TOPLINE Unterbaukühltisch / 2-fach GN 2/1 mit 4 Schubladen, 2110 x 700 mm
Klimaklasse	5	5	5
Energieeffizienzklasse	D	D	D
Bruttoinhalt	169 Liter	264 Liter	359 Liter
Anschlusswert	0,25 kW	0,259 kW	0,264 kW
Spannung	230V	230V	230V
Abmessungen (BTH)	1210 × 700 × 600 mm	1660 × 700 × 600 mm	2110 × 700 × 600 mm
Gewicht	89,00 kg	112,00 kg	137,00 kg
UVP	4.389,00 €	6.069,00 €	7.449,00 €

Unterbaukühltisch / GN 1/1 mit 4 bis 8 Schubladen in verschiedenen Breiten

- mit 4 - 8 Schubladen für GN 1/1 Behälter
- Temperaturbereich: -2 bis +8°C
- digitales Dixell-Thermostat mit Alarmfunktion und automatischer Fehlerdiagnose
- energiesparende Umluftkühlung und Abtauautomatik
- Verdampfer mit Epoxy-Korrosionsschutzbeschichtung
- automatischer Überhitzungsschutz
- Korpus, Füße sowie Innenraum aus Edelstahl 304
- höhenverstellbare Füße (95-135 mm)
- Schubladen aus Edelstahl mit Vollauszug und Selbsteinzug
- abgerundete Ecken und Kanten erleichtern die Reinigung
- Polyuhrethan-Isolierung mit hoher Dichte: (40 kg/m³)







Art.-Nr.	11576	11575	11572
Modell	TOPLINE Unterbaukühltisch / 2-fach GN 1/1 mit 4 Schubladen, 1345 x 700 mm	TOPLINE Unterbaukühltisch / 3-fach GN 1/1 mit 6 Schubladen, 1795 x 700 mm	TOPLINE Unterbaukühltisch / 4-fach GN 1/1 mit 8 Schubladen, 2245 x 700 mm
Klimaklasse	5	5	5
Energieeffizienzklasse	D	D	E
Bruttoinhalt	169 Liter	264 Liter	359 Liter
Anschlusswert	0,277 kW	0,490 kW	0,490 kW
Spannung	230V	230V	230V
Abmessungen (BTH)	1345 × 700 × 600 mm	1795 × 700 × 600 mm	2245 × 700 × 600 mm
Gewicht	104,00 kg	152,00 kg	192,00 kg
UVP	4.529,00 €	5.759,00 €	7.139,00 €

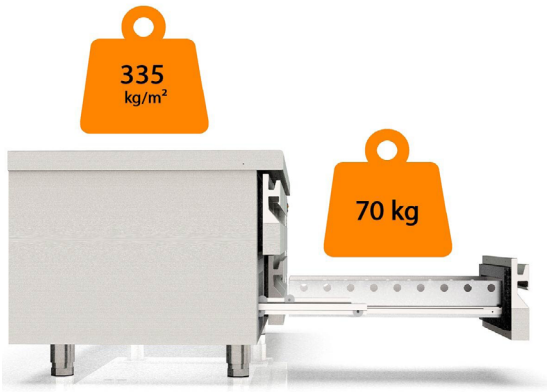

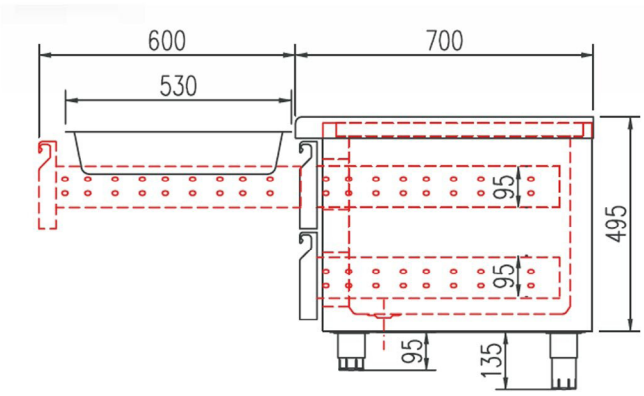



vaiotec

Unverbindliche Preisempfehlung zzgl. gesetzlicher Mehrwertsteuer.



Saladetten & Zubereitungstische TOPLINE

Saladetten mit Türen und Edelstahldeckel

- schiebbare Arbeitsfläche aus Polyethylen, Edelstahlklappdeckel
- Kühlraum geeignet für GN 1/1 Behälter, Roste, etc.
- digitales Dixell-Thermostat mit Alarmfunktion
- automatische Fehlerdiagnose
- automatischer Überhitzungsschutz
- energiesparende Umluftkühlung, automatische Abtaufunktion
- selbstschließende magnetverriegelte Türen
- Arbeitshöhe 890 mm, höhenverstellbare Füße (95-135 mm)
- Korpus, Füße sowie Innenraum aus Edelstahl AISI 304
- abgerundete Ecken im Innenraum
- inklusive: 1x rilsaniertes GN 1/1 Rost je Tür
- Polyuhrethan-Isolierung mit hoher Dichte: (40 kg/m³)



Art.-Nr.	11599	11600
Modell	TOPLINE Saladette / 2-fach mit Türen, Edelstahldeckel, GN 1/6, 925 x 700 mm	TOPLINE Saladette / 3-fach mit Türen, Edelstahldeckel, GN 1/6 & 1/9, 1375 x 700 mm
Temperaturbereich	+0 bis +8°C, max. Umgebungstemperatur: +32°C	+0 bis +8°C, max. Umgebungstemperatur: +32°C
Ausschnitt für	12x GN1/6-200 + 3x GN1/6-100 Behälter	18x GN1/6-200 + 6x GN1/9-100 Behälter
Bruttoinhalt	169 Liter	264 Liter
Anschlusswert	0,764 kW	0,490 kW
Spannung	230V	230V
Abmessungen (BTH)	925 × 700 × 919 mm	1375 × 700 × 919 mm
Gewicht	77,00 kg	99,00 kg
UVP	**3.429,00 €**	**4.109,00 €**

Saladetten mit Türen und Edelstahldeckel, für GN 1/6

- Edelstahlklappdeckel
- Kühlraum geeignet für GN 1/1 Behälter, Roste, etc.
- digitales Dixell-Thermostat mit Alarmfunktion
- automatische Fehlerdiagnose
- automatischer Überhitzungsschutz
- energiesparende Umluftkühlung, automatische Abtaufunktion
- selbstschließende magnetverriegelte Türen
- Arbeitshöhe 850 mm, höhenverstellbare Füße (135 - 210 mm)
- Korpus, Füße sowie Innenraum aus Edelstahl AISI 304
- abgerundete Ecken im Innenraum
- inklusive: 1x rilsaniertes GN 1/1 Rost je Tür
- Polyuhrethan-Isolierung mit hoher Dichte: (40 kg/m³)



Art.-Nr.	11611	11612
Modell	TOPLINE Saladette / 2-fach mit Türen, Edelstahldeckel, GN 1/6, 1345 x 700 mm	TOPLINE Saladette / 3-fach mit Türen, Edelstahldeckel, GN 1/6, 1795 x 700 mm
Temperaturbereich	+0 bis +8°C, max. Umgebungstemperatur: +32°C	+0 bis +8°C, max. Umgebungstemperatur: +32°C
Ausschnitt für	15x GN1/6 Behälter	27x GN1/6 Behälter
Bruttoinhalt	255 Liter	399 Liter
Anschlusswert	0,794 kW	0,490 kW
Spannung	230V	230V
Abmessungen (BTH)	1345 × 700 × 850 mm	1795 × 700 × 850 mm
Gewicht	119,00 kg	137,00 kg
UVP	**4.709,00 €**	**5.639,00 €**

Saladetten mit Türen, Glasaufsatz gerade, in verschiedenen Breiten

- Glasaufsatz, schiebbare Arbeitsfläche aus Polyethylen
- Kühlraum geeignet für GN 1/1 Behälter, Roste, etc.
- digitales Dixell-Thermostat mit Alarmfunktion
- automatischer Fehlerdiagnose
- automatischer Überhitzungsschutz
- energiesparende Umluftkühlung, automatische Abtaufunktion
- selbstschließende magnetverriegelte Türen
- ideale Arbeitshöhe 890 mm, höhenverstellbare Füße (95-135 mm)
- Korpus, Füße sowie Innenraum aus Edelstahl AISI 304
- abgerundete Ecken im Innenraum zur leichteren Reinigung
- inklusive: 1x rilsaniertes GN 1/1 Rost je Tür
- Polyuhrethan-Isolierung mit hoher Dichte: (40 kg/m³)



Art.-Nr.	11601	11602
Modell	TOPLINE Saladette / 2-fach mit Türen, Glasaufsatz gerade, GN 1/6, 925 x 700 mm	TOPLINE Saladette / 3-fach mit Türen, Glasaufsatz gerade, GN 1/6 & 1/9, 1375 x 700 mm
Temperaturbereich	+0 bis +8°C, max. Umgebungstemperatur: +32°C	+0 bis +8°C, max. Umgebungstemperatur: +32°C
Ausschnitt für	12x GN1/6-200 + 3x GN1/6-100 Behälter	18x GN1/6-200 + 6x GN1/9-100 Behälter
Bruttoinhalt	169 Liter	264 Liter
Anschlusswert	0,764 kW	0,490 kW
Spannung	230V	230V
Abmessungen (BTH)	925 × 700 × 919 mm	1375 × 700 × 919 mm
Gewicht	92,00 kg	119,00 kg
UVP	**3.389,00 €**	**4.079,00 €**

Saladetten mit Türen, Glasaufsatz schräg, in verschiedenen Breiten

- mit Türen, Glasaufsatz mit Abschrägung
- schiebbare Arbeitsfläche aus Polyethylen
- Kühlraum geeignet für GN 1/1 Behälter, Roste, etc.
- digitales Dixell-Thermostat mit Alarmfunktion
- automatischer Fehlerdiagnose
- geeignet für GN1/6 Behälter
- automatischer Überhitzungsschutz
- energiesparende Umluftkühlung, automatische Abtaufunktion
- selbstschließende magnetverriegelte Türen
- ideale Arbeitshöhe 890 mm, höhenverstellbare Füße (95-135 mm)
- vollständig aus hochwertigem Edelstahl AISI 304 gefertigt
- abgerundete Ecken im Innenraum zur leichteren Reinigung
- Im Lieferumfang enthalten: 1x rilsaniertes GN 1/1 Rost je Tür
- Temperaturbereich: +0 bis +8°C, max. Umgebungstemperatur: +32°C
- Polyuhrethan-Isolierung mit hoher Dichte: (40 kg/m³)



Art.-Nr.	11603	11604	11605	11606
Modell	TOPLINE Saladette / 2-fach mit Türen, Glasaufsatz schräg, GN 1/6, 925 x 700 mm	TOPLINE Saladette / 3-fach mit Türen, Glasaufsatz schräg, GN 1/6 & 1/9, 1375 x 700 mm	TOPLINE Saladette / 4-fach mit Türen, Glasaufsatz schräg, GN 1/6 & 1/9, 1825 x 700 mm	TOPLINE Saladette / 5-fach mit Türen, Glasaufsatz schräg, GN 1/6 & 1/9, 2275 x 700 mm
Ausschnitt für	12x GN1/6-200 + 3x GN1/6-100 Behälter	18x GN1/6-200 + 6x GN1/9-100 Behälter	24x GN1/6-200 + 9x GN1/9-100 Behälter	30x GN1/6-200 + 12x GN1/9-100 Behälter
Bruttoinhalt	169 Liter	264 Liter	345 Liter	430 Liter
Anschlusswert	0,764 kW	0,490 kW	0,490 kW	0,620 kW
Spannung	230V	230V	230V	230V
Abmessungen (BTH)	925 × 700 × 1237 mm	1375 × 700 × 1237 mm	1825 × 700 × 1237 mm	2275 × 700× 1237 mm
Gewicht	88,00 kg	115,00 kg	153,00 kg	185,00 kg
UVP	**3.469,00 €**	**4.199,00 €**	**5.459,00 €**	**7.439,00 €**

Unverbindliche Preisempfehlung zzgl. gesetzlicher Mehrwertsteuer.

Zubereitungstische mit Türen, Glasklappdeckel, auf Rollen

- Glasdeckel klappbar mit Kolbensystem, Dichtung und Seitenteilen
- auf 4 Rollen mit 2 Bremsen
- Arbeitsfläche aus Polyethylen
- 6500 K LED im Deckel
- digitales Dixell-Thermostat mit Alarmfunktion
- automatischer Fehlerdiagnose
- automatischer Überhitzungsschutz
- energiesparende Umluftkühlung, automatische Abtaufunktion
- selbstschließende magnetverriegelte Türen
- vollständig aus Edelstahl AISI 304 gefertigt
- abgerundete Ecken im Innenraum zur leichteren Reinigung
- 1x rilsaniertes Rost je Tür
- Polyuhrethan-Isolierung mit hoher Dichte: (40 kg/m³)





Art.-Nr.	11651	11652
Modell	TOPLINE Zubereitungstisch / 1-fach mit Tür, Glasklappdeckel, auf Rollen, GN 1/6, 701 x 830 mm	TOPLINE Zubereitungstisch / 2-fach mit Türen, Glasklappdeckel, auf Rollen, GN 1/6, 1228 x 830 mm
Temperaturbereich	+0 bis +8°C, max. Umgebungstemperatur: +32°C	+0 bis +8°C, max. Umgebungstemperatur: +32°C
Ausschnitt für	9x GN1/6 Behälter	18x GN1/6 Behälter
Bruttoinhalt	206 Liter	394 Liter
Anschlusswert	0,275 kW	0,375 kW
Spannung	230V	230V
Abmessungen (BTH)	701 × 830 × 1551 mm	1228 × 830 × 1551 mm
Gewicht	105,00 kg	155,00 kg
UVP	**4.629,00 €**	**5.669,00 €**

Zubereitungstische mit Türen, Glasklappdeckel für GN 1/6

- Glasdeckel klappbar mit Kolbensystem, Dichtung und Seitenteilen
- Arbeitsfläche aus Polyethylen
- 6500 K LED im Deckel
- Kühlraum geeignet für 60x40 Behälter, Roste, etc.
- digitales Dixell-Thermostat mit Alarmfunktion
- automatische Fehlerdiagnose
- automatischer Überhitzungsschutz
- energiesparende Umluftkühlung; automatische Abtaufunktion
- selbstschließende magnetverriegelte Türen
- ideale Arbeitshöhe 870 mm
- höhenverstellbare Füße (95-135 mm)
- vollständig aus hochwertigem Edelstahl AISI 304 gefertigt
- abgerundete Ecken im Innenraum zur leichteren Reinigung
- inklusive: 1x rilsaniertes EN 60x40 Rost je Tür
- Polyuhrethan-Isolierung mit hoher Dichte: (40 kg/m³)





Art.-Nr.	11609	11610
Modell	TOPLINE Zubereitungstisch / 2-fach mit Türen, Glasklappdeckel, GN 1/6, EN 60x40, 1495 x 800 mm	TOPLINE Zubereitungstisch / 3-fach mit Türen, Glasklappdeckel, GN 1/6, EN 60x40, 2020 x 800 mm
Temperaturbereich	+0 bis +8°C, max. Umgebungstemperatur: +32°C	+0 bis +8°C, max. Umgebungstemperatur: +32°C
Ausschnitt für	15x GN1/6 Behälter	27x GN1/6 Behälter
Bruttoinhalt	362 Liter	562 Liter
Anschlusswert	0,772 kW	0,503 kW
Spannung	230V	230V
Abmessungen (BTH)	1495 × 800 × 870 mm	2020 × 800 × 870 mm
Gewicht	154,00 kg	217,00 kg
UVP	**6.639,00 €**	**7.959,00 €**

Kebabstationen mit Türen, Glasaufsatz mit Zwischenetage, für GN 1/3

- Glasaufsatz mit 2 Etagen
- Kühlraum geeignet für GN 1/1 Behälter, Roste, etc.
- digitales Dixell-Thermostat mit Alarmfunktion
- automatischer Fehlerdiagnose und Überhitzungsschutz
- energiesparende Umluftkühlung, automatische Abtaufunktion
- selbstschließende magnetverriegelte Türen
- ideale Arbeitshöhe 850 mm
- höhenverstellbare Füße (135 -210 mm)
- vollständig aus hochwertigem Edelstahl AISI 304 gefertigt
- abgerundete Ecken im Innenraum zur leichteren Reinigung
- inklusive: 1x rilsaniertes GN 1/1 Rost je Tür
- Polyuhrethan-Isolierung mit hoher Dichte: (40 kg/m³)





Art.-Nr.	11607	11608
Modell	TOPLINE Kebabstation / 2-fach mit Türen, Glasaufsatz mit Zwischenetage, GN 1/3, 1345 x 700 mm	TOPLINE Kebabstation / 3-fach mit Türen, Glasaufsatz mit Zwischenetage, GN 1/3, 1795 x 700 mm
Temperaturbereich	+0 bis +8°C, max. Umgebungstemperatur: +32°C	+0 bis +8°C, max. Umgebungstemperatur: +32°C
Ausschnitt für	4x GN1/3-100 Behälter	7x GN1/3-100 Behälter
Bruttoinhalt	255 Liter	399 Liter
Anschlusswert	0,764 kW	0,490 kW
Spannung	230V	230V
Abmessungen (BTH)	1345 × 700 × 1339 mm	1795 × 700 × 1339 mm
Gewicht	149,00 kg	183,00 kg
UVP	**4.799,00 €**	**5.839,00 €**

Pizzatische TOPLINE

Pizzatische / 3-fach mit Türen Granitplatte grau, inkl. Kühlaufsatz, für GN 1/4

- Kühlaufsatz für 5x GN1/4 Behälter, Glasaufbau und LED Beleuchtung
- Arbeitsfläche aus grauem Granit mit 180 mm Aufkantung
- Kühlraum geeignet für GN 1/1 Behälter, Roste, etc.
- digitales Dixell-Thermostat mit Alarmfunktion
- automatische Fehlerdiagnose
- automatischer Überhitzungsschutz
- energiesparende Umluftkühlung
- automatische Abtaufunktion
- selbstschließende magnetverriegelte Türen
- vollständig aus Edelstahl AISI 304 gefertigt
- abgerundete Ecken im Innenraum zur leichteren Reinigung
- Im Lieferumfang enthalten: 1x rilsaniertes GN 1/1 Rost je Tür
- Temperaturbereich: +0 bis +8°C
- max. Umgebungstemperatur: +32°C
- Polyuhrethan-Isolierung mit hoher Dichte: (40 kg/m³)





Art.-Nr.	11613	11614
Modell	TOPLINE Pizzatisch / 3-fach mit Türen, Granitplatte grau, inkl. Kühlaufsatz, GN 1/4, 1370 x 700 mm	TOPLINE Pizzatisch / 3-fach mit Türen, Extravolumen, Granitplatte grau, inkl. Kühlaufsatz, GN 1/4, 1370 x 700 mm
Eigenschaften	höhenverstellbare Füße (95-135 mm) ideale Arbeitshöhe 890 mm	extra flache Füße aus Edelstahl (20 mm) für mehr Volumen erhöhte Arbeitsfläche 970 mm für mehr Kühlvolumen
Bruttoinhalt	264 Liter	399 Liter
Anschlusswert	0,490 kW	0,490 kW
Spannung	230V	230V
Abmessungen (BTH)	1370 × 700 × 1503 mm	1370 × 700 × 1583 mm
Gewicht	189,00 kg	159,00 kg
UVP	**5.739,00 €**	**6.789,00 €**

Unverbindliche Preisempfehlung zzgl. gesetzlicher Mehrwertsteuer.

Pizzatische mit Türen, Granitplatte grau inkl. Kühlaufsatz, GN 1/4

- Kühlaufsatz für GN1/4 Behälter, Glasaufbau und LED Beleuchtung
- Arbeitsfläche aus grauem Granit mit 180 mm Aufkantung
- digitales Dixell-Thermostat mit Alarmfunktion
- automatische Fehlerdiagnose
- automatischer Überhitzungsschutz
- energiesparende Umluftkühlung, automatische Abtaufunktion
- selbstschließende magnetverriegelte Türen
- ideale Arbeitshöhe 850 mm
- höhenverstellbare Füße (135 - 210 mm)
- Korpus, Füße und Innenraum aus Edelstahl AISI 304
- abgerundete Ecken im Innenraum zur leichteren Reinigung
- Im Lieferumfang enthalten: 1 rilsaniertes Rost je Tür
- Temperaturbereich: +0 bis +8°C
- max. Umgebungstemperatur: +32°C
- Polyuhrethan-Isolierung mit hoher Dichte: (40 kg/m³)



Bautiefe 600 mm

Art.-Nr.	11623	11624	11625
Modell	TOPLINE Pizzatisch / 2-fach mit Türen, Granitplatte grau, inkl. Kühlaufsatz, GN 1/4, 1495 x 600 mm	TOPLINE Pizzatisch / 3-fach mit Türen, Granitplatte grau, inkl. Kühlaufsatz, GN 1/4, 2020 x 600 mm	TOPLINE Pizzatisch / 4-fach mit Türen, Granitplatte grau, inkl. Kühlaufsatz, GN 1/4, 2545 x 600 mm
Kühlaufsatz für	6x GN 1/4	9x GN 1/4	12x GN 1/4
Bruttoinhalt	245 Liter	380 Liter	516 Liter
Anschlusswert	0,235 kW	0,238 kW	0,355 kW
Spannung	230V	230V	230V
Abmessungen (BTH)	1495 × 600 × 1473 mm	2020 × 600 × 1473 mm	2545 × 600 × 1473 mm
Gewicht	180,00 kg	213,00 kg	222,00 kg
UVP	**5.719,00 €**	**6.589,00 €**	**7.719,00 €**

Bautiefe 700 mm

Art.-Nr.	11626	11627	11628
Modell	TOPLINE Pizzatisch / 2-fach mit Türen, Granitplatte grau, inkl. Kühlaufsatz, GN 1/4, 1345 x 700 mm	TOPLINE Pizzatisch / 3-fach mit Türen, Granitplatte grau, inkl. Kühlaufsatz, GN 1/4, 1795 x 700 mm	TOPLINE Pizzatisch / 4-fach mit Türen, Granitplatte grau, inkl. Kühlaufsatz, GN 1/4, 2245 x 700 mm
Kühlaufsatz für	5x GN 1/4	8x GN 1/4	10x GN 1/4
Bruttoinhalt	255 Liter	399 Liter	543 Liter
Anschlusswert	0,235 kW	0,238 kW	0,355 kW
Spannung	230V	230V	230V
Abmessungen (BTH)	1345 × 700 × 1473 mm	1795 × 700 × 1473 mm	2245 × 700 × 1473 mm
Gewicht	169,00 kg	223,00 kg	272,00 kg
UVP	**6.029,00 €**	**7.119,00 €**	**8.129,00 €**



Pizzatische mit Türen, EN 60x40, Granitplatte grau inkl. Kühlaufsatz, GN 1/4, in verschiedenen Breiten

- Kühlaufsatz für GN1/4 Behälter, Glasaufbau und LED Beleuchtung
- Arbeitsfläche aus grauem Granit mit 180 mm Aufkantung
- Kühlraum geeignet für 60x40 Behälter, Roste, etc.
- digitales Dixell-Thermostat mit Alarmfunktion
- automatische Fehlerdiagnose, automatischer Überhitzungsschutz
- energiesparende Umluftkühlung und Abtauautomatik
- selbstschließende magnetverriegelte Türen
- ideale Arbeitshöhe 850 mm, höhenverstellbare Füße (135 - 210 mm)
- Korpus, Füße und Innenraum aus Edelstahl AISI 304 gefertigt
- abgerundete Ecken im Innenraum zur leichteren Reinigung
- inkl. EN 60x40 Einschubschienenset und EN 60x40 Behälter
- Temperaturbereich: +0 bis +8°C, max. Umgebungstemperatur: +32°C
- Polyuhrethan-Isolierung mit hoher Dichte: (40 kg/m³)



Art.-Nr.	11629	11630	11631
Modell	TOPLINE Pizzatisch / 2-fach mit Türen, EN 60x40, Granitplatte grau, inkl. Kühlaufsatz, GN 1/4, 1495 x 800 mm	TOPLINE Pizzatisch / 3-fach mit Türen, EN 60x40, Granitplatte grau, inkl. Kühlaufsatz, GN 1/4, 2020 x 800 mm	TOPLINE Pizzatisch / 4-fach mit Türen, EN 60x40, Granitplatte grau, inkl. Kühlaufsatz, GN 1/4, 2545 x 800 mm
Kühlaufsatz für	6x GN 1/4	9x GN 1/4	12x GN 1/4
Bruttoinhalt	362 Liter	562 Liter	761 Liter
Anschlusswert	0,235 kW	0,238 kW	0,355 kW
Spannung	230V	230V	230V
Abmessungen (BTH)	1495 × 800 × 1473 mm	2020 × 800 × 1473 mm	2545 × 800 × 1473 mm
Gewicht	209,00 kg	267,00 kg	286,00 kg
UVP	6.669,00 €	8.039,00 €	8.609,00 €

Pizzatische mit Türen, EN 60x40, Schublade, Granitplatte grau inkl. Kühlaufsatz, GN 1/4, verschiedene Breiten

- Kühlaufsatz für GN1/4 Behälter, Glasaufbau und LED Beleuchtung
- Arbeitsfläche aus grauem Granit mit 180 mm Aufkantung
- Kühlraum und Schublade geeignet für 60x40 Behälter, Roste, etc.
- digitales Dixell-Thermostat mit Alarmfunktion
- automatische Fehlerdiagnose, automatischer Überhitzungsschutz
- energiesparende Umluftkühlung und Abtauautomatik
- selbstschließende magnetverriegelte Türen
- ideale Arbeitshöhe 850 mm, höhenverstellbare Füße (135 - 210 mm)
- Korpus, Füße und Innenraum aus Edelstahl AISI 304 gefertigt
- abgerundete Ecken im Innenraum zur leichteren Reinigung
- inkl. EN 60x40 Einschubschienenset und EN 60x40 Behälter
- Temperaturbereich: +0 bis +8°C, max. Umgebungstemperatur: +32°C
- Polyuhrethan-Isolierung mit hoher Dichte: (40 kg/m³)



Art.-Nr.	11616	11617	11618
Modell	TOPLINE Pizzatisch / 2-fach mit Türen, EN 60x40, Schublade, Granitplatte grau, inkl. Kühlaufsatz, GN 1/4, 1565 x 800 mm	TOPLINE Pizzatisch / 3-fach mit Türen, EN 60x40, Schublade, Granitplatte grau, inkl. Kühlaufsatz, GN 1/4, 2090 x 800 mm	TOPLINE Pizzatisch / 4-fach mit Türen, EN 60x40, Schublade, Granitplatte grau, inkl. Kühlaufsatz, GN 1/4, 2615 x 800 mm
Kühlaufsatz für	5x GN 1/4	9x GN 1/4	14x GN 1/4
Bruttoinhalt	362 Liter	562 Liter	761 Liter
Anschlusswert	0,235 kW	0,238 kW	0,490 kW
Spannung	230V	230V	230V
Abmessungen (BTH)	1565 × 800 × 1473 mm	2090 × 800 × 1473 mm	2615 × 800 × 1473 mm
Gewicht	229,00 kg	302,00 kg	359,00 kg
UVP	6.809,00 €	7.959,00 €	9.119,00 €

Unverbindliche Preisempfehlung zzgl. gesetzlicher Mehrwertsteuer.

Pizzatische mit Türen, Schubladenblock Granitplatte grau, inkl. Kühlaufsatz GN 1/4

- 4 Schubladen ungekühlt
- Kühlaufsatz mit Glasaufbau und LED Beleuchtung
- Arbeitsfläche aus grauem Granit mit 180 mm Aufkantung
- Kühlraum geeignet für GN1/1 Behälter, Roste, etc.
- digitales Dixell-Thermostat mit Alarmfunktion
- automatischer Fehlerdiagnose und Überhitzungsschutz
- energiesparende Umluftkühlung, automatische Abtaufunktion
- selbstschließende magnetverriegelte Türen
- ideale Arbeitshöhe 850 mm, höhenverstellbare Füße (135 - 210 mm)
- Korpus, Füße und Innenraum aus Edelstahl AISI 304 gefertigt
- abgerundete Ecken im Innenraum zur leichteren Reinigung
- Im Lieferumfang enthalten: 1x rilsaniertes GN 1/1 Rost je Tür
- Temperaturbereich: +0 bis +8°C, max. Umgebungstemperatur: +32°C
- Polyuhrethan-Isolierung mit hoher Dichte: (40 kg/m³)







Art.-Nr.	11619	11620
Modell	TOPLINE Pizzatisch / 3-fach mit 2 Türen, Schubladenblock, Granitplatte grau, inkl. Kühlaufsatz, GN 1/4, 1795 x 700 mm	TOPLINE Pizzatisch / 4-fach mit 3 Türen, Schubladenblock, Granitplatte grau, inkl. Kühlaufsatz, GN 1/4, 2245 x 700 mm
Kühlaufsatz für	8x GN 1/4	10x GN 1/4
Bruttoinhalt	255 Liter	399 Liter
Anschlusswert	0,235 kW	0,238 kW
Spannung	230V	230V
Abmessungen (BTH)	1795 × 700 × 1473 mm	2245 × 700 × 1473 mm
Gewicht	267,00 kg	287,00 kg
UVP	**8.189,00 €**	**9.349,00 €**

Pizzatische mit Türen, Schubladenblock Granitplatte grau, inkl. Kühlaufsatz, GN 1/4

- 4 Schubladen ungekühlt
- Kühlaufsatz mit Glasaufbau und LED Beleuchtung
- Arbeitsfläche aus grauem Granit mit 180 mm Aufkantung
- Kühlraum geeignet für EN 60x40 Behälter, Roste, etc.
- digitales Dixell-Thermostat mit Alarmfunktion
- automatischer Fehlerdiagnose, automatischer Überhitzungsschutz
- energiesparende Umluftkühlung, automatische Abtaufunktion
- selbstschließende magnetverriegelte Türen
- ideale Arbeitshöhe 850 mm, höhenverstellbare Füße (135 - 210 mm)
- Korpus, Füße und Innenraum aus Edelstahl AISI 304 gefertigt
- abgerundete Ecken im Innenraum zur leichteren Reinigung
- Temperaturbereich: +0 bis +8°C
- max. Umgebungstemperatur: +32°C
- Polyuhrethan-Isolierung mit hoher Dichte: (40 kg/m³)







Art.-Nr.	11621	11622
Modell	TOPLINE Pizzatisch / 3-fach mit 2 Türen, EN 60x40, Schubladenblock, Granitplatte grau, inkl. Kühlaufsatz, GN 1/4, 2020 x 800 mm	TOPLINE Pizzatisch / 4-fach mit 3 Türen, EN 60x40, Schubladenblock, Granitplatte grau, inkl. Kühlaufsatz, GN 1/4, 2545 x 800 mm
Kühlaufsatz für	9x GN 1/4	12x GN 1/4
Inklusive	10x EN 60x40 Einschubschienenset, 5x EN 60x40 Behälter	15x EN 60x40 Einschubschienenset, 5x EN 60x40 Behälter
Bruttoinhalt	362 Liter	562 Liter
Anschlusswert	0,235 kW	0,238 kW
Spannung	230V	230V
Abmessungen (BTH)	2020 × 800 × 1473 mm	2545 × 800 × 1473 mm
Gewicht	257,00 kg	361,00 kg
UVP	**8.269,00 €**	**9.949,00 €**

Belegstationen TOPLINE

Belegstationen mit Türen, Edelstahlaufsatz, GN 1/4 in verschiedenen Breiten

- Kühlraum geeignet für GN 1/1 Behälter, Roste, etc.
- digitales Dixell-Thermostat mit Alarmfunktion
- automatischer Fehlerdiagnose
- integrierter eckiger Edelstahlaufsatz mit Klappdeckel
- automatischer Überhitzungsschutz
- energiesparende Umluftkühlung
- automatische Abtaufunktion
- selbstschließende magnetverriegelte Türen
- ideale Arbeitshöhe 850 - 890 mm
- vollständig aus Edelstahl AISI 304 gefertigt
- abgerundete Ecken im Innenraum zur leichteren Reinigung
- höhenverstellbare Füße (95-135 mm)
- inklusive: 1x rilsaniertes GN 1/1 Rost je Tür
- Polyuhrethan-Isolierung mit hoher Dichte: (40 kg/m³)



Art.-Nr.	11585	11586
Modell	TOPLINE Belegstation / 2-fach mit Türen, Edelstahlaufsatz, GN 1/4, 925 x 700 mm	TOPLINE Belegstation / 3-fach mit Türen, Edelstahlaufsatz, GN 1/4, 1375 x 700 mm
Temperaturbereich	+0 bis +8°C, max. Umgebungstemperatur: +32°C	+0 bis +8°C, max. Umgebungstemperatur: +32°C
Kühlaufsatz für	5x GN1/4-150 Behälter	8x GN1/4-150 Behälter
Bruttoinhalt	169 Liter	264 Liter
Anschlusswert	0,764 kW	0,490 kW
Spannung	230V	230V
Abmessungen (BTH)	925 × 700 × 1085 mm	1375 × 700 × 1085 mm
Gewicht	82,00 kg	119,00 kg
UVP	**3.579,00 €**	**4.329,00 €**

Belegstation mit Türen, eckiger Glasaufsatz, GN 1/6 in verschiedenen Breiten

- Granitarbeitsplatte
- eckiger Glasaufbau
- Kühlraum geeignet für GN 1/1 Behälter, Roste, etc.
- digitales Dixell-Thermostat mit Alarmfunktion
- automatischer Fehlerdiagnose
- automatischer Überhitzungsschutz
- energiesparende Umluftkühlung
- automatische Abtaufunktion
- selbstschließende magnetverriegelte Türen
- ideale Arbeitshöhe 850 - 890 mm
- Korpus, Füße sowie Innenraum aus Edelstahl AISI 304
- abgerundete Ecken im Innenraum zur leichteren Reinigung
- höhenverstellbare Füße (95-135 mm)
- inklusive: 1x rilsaniertes GN 1/1 Rost je Tür
- Polyuhrethan-Isolierung mit hoher Dichte: (40 kg/m³)



Art.-Nr.	11578	11584
Modell	TOPLINE Belegstation / 2-fach mit Türen, eckiger Glasaufsatz, GN 1/6, 925 x 700 mm	TOPLINE Belegstation / 3-fach mit Türen, eckiger Glasaufsatz, GN 1/6, 1375 x 700 mm
Temperaturbereich	+0 bis +8°C, max. Umgebungstemperatur: +32°C	+0 bis +8°C, max. Umgebungstemperatur: +32°C
Kühlaufsatz für	5x GN1/6-100 Behälter	7x GN1/6-100 Behälter
Bruttoinhalt	169 Liter	264 Liter
Anschlusswert	0,764 kW	0,490 kW
Spannung	230V	230V
Abmessungen (BTH)	925 × 700 × 1097 mm	1375 × 700 × 1097 mm
Gewicht	117,00 kg	144,00 kg
UVP	**3.629,00 €**	**4.379,00 €**

Unverbindliche Preisempfehlung zzgl. gesetzlicher Mehrwertsteuer.

Belegstationen mit Türen, Edelstahlaufsatz, GN 1/4 in verschiedenen Breiten

- digitales Dixell-Thermostat mit Alarmfunktion
- automatische Fehlerdiagnose
- integrierter eckiger Edelstahlaufsatz mit Klappdeckel
- automatischer Überhitzungsschutz
- energiesparende Umluftkühlung
- automatische Abtaufunktion
- selbstschließende magnetverriegelte Türen
- ideale Arbeitshöhe 850 mm
- Korpus, Füße sowie Innenraum aus Edelstahl AISI 304
- abgerundete Ecken im Innenraum zur leichteren Reinigung
- höhenverstellbare Füße (135 - 210 mm)
- inklusive: 1x rilsaniertes Rost je Tür
- Polyuhrethan-Isolierung mit hoher Dichte: (40 kg/m³)



Art.-Nr.	11587	11588
Modell	TOPLINE Belegstation / 2-fach mit Türen, Edelstahlaufsatz, GN 1/4, 1495 x 600 mm	TOPLINE Belegstation / 3-fach mit Türen, Edelstahlaufsatz, GN 1/4, 2020 x 600 mm
Temperaturbereich	+0 bis +8°C, max. Umgebungstemperatur: +32°C	+0 bis +8°C, max. Umgebungstemperatur: +32°C
Kühlaufsatz für	8x GN1/4-150 Behälter	12x GN1/4-150 Behälter
Bruttoinhalt	245 Liter	380 Liter
Anschlusswert	0,764 kW	0,490 kW
Spannung	230V	230V
Abmessungen (BTH)	1495 × 600 × 1053 mm	2020 × 600 × 1053 mm
Gewicht	100,00 kg	128,00 kg
UVP	**4.669,00 €**	**5.489,00 €**

Belegstation mit Türen, Edelstahlaufsatz, GN 1/4 in verschiedenen Breiten

- Kühlraum geeignet für GN 1/1 Behälter, Roste, etc.
- digitales Dixell-Thermostat mit Alarmfunktion
- automatische Fehlerdiagnose
- integrierter eckiger Edelstahlaufsatz mit Klappdeckel
- Kühlaufsatz geeignet für GN1/4-150 Behälter
- automatischer Überhitzungsschutz
- energiesparende Umluftkühlung
- automatische Abtaufunktion
- selbstschließende magnetverriegelte Türen
- ideale Arbeitshöhe 850 mm, höhenverstellbare Füße (135 - 210 mm)
- Korpus, Füße sowie Innenraum aus Edelstahl AISI 304 gefertigt
- abgerundete Ecken im Innenraum zur leichteren Reinigung
- inklusive: 1x rilsaniertes GN 1/1 Rost je Tür
- Temperaturbereich: +0 bis +8°C
- max. Umgebungstemperatur: +32°C
- Polyuhrethan-Isolierung mit hoher Dichte: (40 kg/m³)

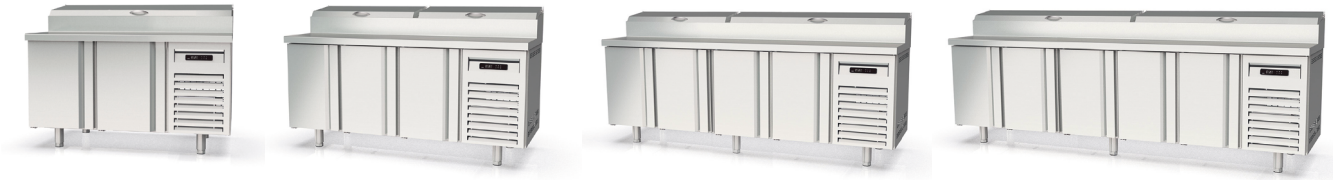

Art.-Nr.	11589	11590	11591	11592
Modell	TOPLINE Belegstation / 2-fach mit Türen, Edelstahlaufsatz, GN 1/4, 1345 x 700 mm	TOPLINE Belegstation / 3-fach mit Türen, Edelstahlaufsatz, GN 1/4, 1795 x 700 mm	TOPLINE Belegstation / 4-fach mit Türen, Edelstahlaufsatz, GN 1/4, 2245 x 700 mm	TOPLINE Belegstation / 5-fach mit Türen, Edelstahlaufsatz, GN 1/4, 2695 x 700 mm
Ausschnitt für	8x GN1/4-150 Behälter	10x GN1/4-150 Behälter	13x GN1/4-150 Behälter	16x GN1/4-150 Behälter
Bruttoinhalt	255 Liter	399 Liter	543 Liter	686 Liter
Anschlusswert	0,764 kW	0,490 kW	0,490 kW	0,620 kW
Spannung	230V	230V	230V	230V
Abmessungen (BTH)	1345 × 700 × 1053 mm	1795 × 700 × 1053 mm	2245 × 700 × 1053 mm	2695 × 700 × 1053 mm
Gewicht	99,00 kg	127,00 kg	182,00 kg	200,00 kg
UVP	**4.899,00 €**	**5.829,00 €**	**6.689,00 €**	**8.349,00 €**

Belegstation / mit Türen, Edelstahlaufsatz, GN 1/6 in verschiedenen Breiten

- Kühlraum geeignet für GN 1/1 Behälter, Roste, etc.
- digitales Dixell-Thermostat mit Alarmfunktion
- automatische Fehlerdiagnose
- integrierter eckiger Edelstahlaufsatz mit 2 Klappdeckeln
- Kühlaufsatz geeignet für GN1/6-150 Behälter
- automatischer Überhitzungsschutz
- energiesparende Umluftkühlung, automatische Abtaufunktion
- selbstschließende magnetverriegelte Türen
- ideale Arbeitshöhe 850 mm
- Korpus, Füße sowie Innenraum aus Edelstahl AISI 304 gefertigt
- abgerundete Ecken im Innenraum zur leichteren Reinigung
- höhenverstellbare Füße (135 - 210 mm)
- inklusive: 1x rilsaniertes GN 1/1 Rost je Tür
- Polyuhrethan-Isolierung mit hoher Dichte: (40 kg/m³)





Art.-Nr.	11593	11594	11595
Modell	TOPLINE Belegstation / 3-fach mit Türen, Edelstahlaufsatz, GN 1/6, 1795 x 700 mm	TOPLINE Belegstation / 4-fach mit Türen, Edelstahlaufsatz, GN 1/6, 2245 x 700 mm	TOPLINE Belegstation / 5-fach mit Türen, Edelstahlaufsatz, GN 1/6, 2695 x 700 mm
Kühlaufsatz für	10x GN1/6-150 Behälter	13x GN1/6-150 Behälter	16x GN1/6-150 Behälter
Temperaturbereich	+0 bis +8°C, max. Umgebungstemperatur: +32°C	+0 bis +8°C, max. Umgebungstemperatur: +32°C	+0 bis +8°C, max. Umgebungstemperatur: +32°C
Bruttoinhalt	399 Liter	543 Liter	686 Liter
Anschlusswert	0,490 kW	0,490 kW	0,620 kW
Spannung	230V	230V	230V
Abmessungen (BTH)	1795 × 700 × 1053 mm	2245 × 700 × 1053 mm	2695 × 700 × 1053 mm
Gewicht	129,00 kg	117,00 kg	182,00 kg
UVP	**5.829,00 €**	**6.869,00 €**	**8.549,00 €**

Belegstation / mit Türen, EN 60x40, Edelstahlaufsatz, GN 1/3 in verschiedenen Breiten

- Kühlraum geeignet für 60x40 Behälter, Roste, etc.
- digitales Dixell-Thermostat mit Alarmfunktion
- automatische Fehlerdiagnose
- integrierter eckiger Edelstahlaufsatz mit Klappdeckel
- Kühlaufsatz geeignet für GN1/3-150 Behälter
- automatischer Überhitzungsschutz
- energiesparende Umluftkühlung
- automatische Abtaufunktion
- selbstschließende magnetverriegelte Türen
- ideale Arbeitshöhe 850 mm, höhenverstellbare Füße (135 - 210 mm)
- Korpus, Füße sowie Innenraum aus Edelstahl AISI 304 gefertigt
- abgerundete Ecken im Innenraum zur leichteren Reinigung
- inklusive: 1x rilsaniertes 60x40 Rost je Tür
- Polyuhrethan-Isolierung mit hoher Dichte: (40 kg/m³)





Art.-Nr.	11596	11597	11598
Modell	TOPLINE Belegstation / 2-fach mit Türen, EN 60x40, Edelstahlaufsatz, GN 1/3, 1495 x 800 mm	TOPLINE Belegstation / 3-fach mit Türen, EN 60x40, Edelstahlaufsatz, GN 1/3, 2020 x 800 mm	TOPLINE Belegstation / 4-fach mit Türen, EN 60x40, Edelstahlaufsatz, GN 1/3, 2545 x 800 mm
Kühlaufsatz für	8x GN1/3-150 Behälter	10x GN1/3-150 Behälter	13x GN1/3-150 Behälter
Temperaturbereich	+0 bis +8°C, max. Umgebungstemperatur: +32°C	+0 bis +8°C, max. Umgebungstemperatur: +32°C	+0 bis +8°C, max. Umgebungstemperatur: +32°C
Bruttoinhalt	362 Liter	562 Liter	761 Liter
Anschlusswert	0,764 kW	0,490 kW	0,490 kW
Spannung	230V	230V	230V
Abmessungen (BTH)	1495 × 800 × 1053 mm	2020 × 800 × 1053 mm	2545 × 800 × 1053 mm
Gewicht	115,00 kg	147,00 kg	172,00 kg
UVP	**5.579,00 €**	**6.449,00 €**	**7.419,00 €**

Unverbindliche Preisempfehlung zzgl. gesetzlicher Mehrwertsteuer.

Kühlaufsatzvitrinen TOPLINE

Kühlaufsatz mit Glasabdeckung NEU

- für GN-Behälter mit bis zu 150 mm Tiefe
- GN Behälter und Zwischenstege nicht im Lieferumfang enthalten!
- Temperaturbereich: +2 bis +8°C
- eckiger Glasaufbau mit Innenbeleuchtung
- digitales Thermostat
- gefertigt aus hochwertigem Edelstahl AISI 304
- Alarmfunktion bei zu hoher Temperatur
- Temperaturkontrolle mit Energieverbrauchsmanagement
- 15 mm hohe rutschfeste Füße
- Klimaklasse: 3 (25°C, 60%), max. Umgebungstemperatur: +25°C
- Isolierung: 40 kg/m³ Polyurethan, Kältemittel: R290



Abbildung beispielhaft.
Weitere Ausführungen siehe Tabelle.

Art.-Nr.	Modell	Anschlusswert	Spannung	Abmessungen (BTH)	Gewicht	UVP
11877	TOPLINE Kühlaufsatz mit Glasabdeckung 5xGN1/4, 1345 x 336 mm	0,152 kW	230V	1345 x 336 x 451 mm	30,00 kg	2.239,00 €
11879	TOPLINE Kühlaufsatz mit Glasabdeckung 6xGN1/4, 1495 x 336 mm	0,155 kW	230V	1495 x 336 x 451 mm	37,00 kg	2.269,00 €
11878	TOPLINE Kühlaufsatz mit Glasabdeckung 5xGN1/3, 1345 x 396 mm	0,152 kW	230V	1345 x 396 x 451 mm	30,00 kg	2.319,00 €
11884	TOPLINE Kühlaufsatz mit Glasabdeckung 5xGN1/3, 1495 x 396 mm	0,155 kW	230V	1495 x 396 x 451 mm	37,00 kg	2.359,00 €
11880	TOPLINE Kühlaufsatz mit Glasabdeckung 8xGN1/4, 1795 x 336 mm	0,162 kW	230V	1795 x 336 x 451 mm	40,00 kg	2.429,00 €
11885	TOPLINE Kühlaufsatz mit Glasabdeckung 7xGN1/3, 1795 x 396 mm	0,162 kW	230V	1795 x 396 x 451 mm	40,00 kg	2.519,00 €
11881	TOPLINE Kühlaufsatz mit Glasabdeckung 9xGN1/4, 2020 x 336 mm	0,180 kW	230V	2020 x 336 x 451 mm	42,00 kg	2.519,00 €
11886	TOPLINE Kühlaufsatz mit Glasabdeckung 8xGN1/3, 2020 x 396 mm	0,180 kW	230V	2020 x 396 x 451 mm	42,00 kg	2.609,00 €
11882	TOPLINE Kühlaufsatz mit Glasabdeckung 10xGN1/4, 2245 x 336 mm	0,245 kW	230V	2245 x 336 x 451 mm	76,00 kg	2.639,00 €
11887	TOPLINE Kühlaufsatz mit Glasabdeckung 10xGN1/3, 2245 x 396 mm	0,245 kW	230V	2245 x 396 x 451 mm	76,00 kg	2.679,00 €
11888	TOPLINE Kühlaufsatz mit Glasabdeckung 11xGN1/3, 2545 x 396 mm	0,245 kW	230V	2545 x 396 x 451 mm	88,00 kg	2.798,00 €
11883	TOPLINE Kühlaufsatz mit Glasabdeckung 12xGN1/4, 2545 x 336 mm	0,245 kW	230V	2545 x 336 x 451 mm	88,00 kg	2.819,00 €

Kühlaufsatz mit Edelstahldeckel NEU

- für GN-Behälter mit bis zu 150 mm Tiefe
- GN Behälter und Zwischenstege nicht im Lieferumfang enthalten!
- digitales Thermostat, Temperaturbereich: +2 bis +8°C
- gefertigt aus hochwertigem Edelstahl AISI 304
- Alarmfunktion bei zu hoher Temperatur
- Temperaturkontrolle mit Energieverbrauchsmanagement
- mit Innenbeleuchtung
- 15 mm hohe rutschfeste Füße
- Klimaklasse: 3 (25°C, 60%), max. Umgebungstemperatur: +25°C
- Kältemittel: R290
- Isolierung: 40 kg/m³ Polyurethan



Abbildung beispielhaft.
Weitere Ausführungen siehe Tabelle.

Art.-Nr.	Modell	Anschlusswert	Spannung	Abmessungen (BTH)	Gewicht	UVP
11895	TOPLINE Kühlaufsatz mit Edelstahldeckel 5xGN1/4, 1345 x 336 mm	0,152 kW	230V	1345 x 336 x 560 mm	25,00 kg	1.969,00 €
11896	TOPLINE Kühlaufsatz mit Edelstahldeckel 6xGN1/4, 1495 x 336 mm	0,155 kW	230V	1495 x 336 x 560 mm	27,00 kg	2.039,00 €
11889	TOPLINE Kühlaufsatz mit Edelstahldeckel 5xGN1/3, 1345 x 396 mm	0,152 kW	230V	1345 x 396 x 620 mm	25,00 kg	2.069,00 €
11890	TOPLINE Kühlaufsatz mit Edelstahldeckel 5xGN1/3, 1495 x 396 mm	0,155 kW	230V	1495 x 396 x 620 mm	27,00 kg	2.139,00 €
11897	TOPLINE Kühlaufsatz mit Edelstahldeckel 8xGN1/4, 1795 x 336 mm	0,162 kW	230V	1795 x 336 x 560 mm	30,00 kg	2.219,00 €
11898	TOPLINE Kühlaufsatz mit Edelstahldeckel 9xGN1/4, 2020 x 336 mm	0,180 kW	230V	2020 x 336 x 560 mm	52,00 kg	2.269,00 €
11891	TOPLINE Kühlaufsatz mit Edelstahldeckel 7xGN1/3, 1795 x 396 mm	0,162 kW	230V	1795 x 396 x 620 mm	30,00 kg	2.319,00 €
11892	TOPLINE Kühlaufsatz mit Edelstahldeckel 8xGN1/3, 2020 x 396 mm	0,180 kW	230V	2020 x 396 x 620 mm	52,00 kg	2.379,00 €
11899	TOPLINE Kühlaufsatz mit Edelstahldeckel 10xGN1/4, 2245 x 336 mm	0,245 kW	230V	2245 x 336 x 560 mm	66,00 kg	2.459,00 €
11893	TOPLINE Kühlaufsatz mit Edelstahldeckel 10xGN1/3, 2245 x 396 mm	0,245 kW	230V	2245 x 396 x 620 mm	66,00 kg	2.579,00 €
11900	TOPLINE Kühlaufsatz mit Edelstahldeckel 12xGN1/4, 2545 x 336 mm	0,245 kW	230V	2545 x 336 x 560 mm	83,00 kg	2.589,00 €
11894	TOPLINE Kühlaufsatz mit Edelstahldeckel 11xGN1/3, 2545 x 396 mm	0,245 kW	230V	2545 x 396 x 620 mm	83,00 kg	2.698,00 €

Getränkekühlschränke TOPLINE

TOPLINE Getränkekühlschrank 1 Tür / 155 Liter mit Leuchtaufsatz "schwarz", 390 x 480 mm

- 1 Glastür mit Leuchtaufsatz
- mit 2 Füßen & 2 Rollen
- außen schwarz & innen weiß
- digitales Carel Thermostat
- mit Umluftkühlung
- LED Innenbeleuchtung
- abschließbare, selbstschließende doppelverglaste Klapptür
- Türanschlag rechts
- leicht zu reinigende Steckdichtungen
- Ecken im Innenraum abgerundet zur leichten Reinigung
- Im Lieferumfang enthalten: 5x rilsanierte Roste
- Temperaturbereich: +2 bis +10°C
- max. Umgebungstemperatur: +25°C
- Klimaklasse: 3 25°C
- Brutto- / Nettovolumen: 162 Liter / 155 Liter
- Kältemittel: R600a
- Energieverbrauch pro Jahr: 558 kWh







Art.-Nr.	Bruttoinhalt	Nettoinhalt	Energielabel	Energieverbrauch pro Jahr	Anschluss	Spannung	Abmessungen (BTH)	Gewicht	UVP
10039	162 Liter	155 Liter	B	558 kWh	0,15 kW	230V	390 x 480 x 1888 mm	60,00 kg	698,00 €

Getränkekühlschränke XL, 570 Liter mit Leuchtaufsatz

- extra großer Innenraum für hohe Lagerkapazität und optimale Warenverfügbarkeit
- 1 Glastür mit Leuchtaufsatz
- Temperaturbereich: 0°C bis +7°C
- digitales Thermostat
- mit LED-Innenbeleuchtung
- außen aus pulverbeschichtetem Stahlblech gefertigt
- innen aus PCM-Stahl gefertigt
- selbstschließende, doppelverglaste Flügeltür
- abschließbar
- Türrahmen mit Aluminiumlegierung
- mit 4 Rollen (2 davon feststellbar)
- automatische Abtaufunktion
- mit Gebläseverdampfersystem
- 55 mm dicke Isolierung
- leicht zu reinigende Steckdichtungen
- Ecken im Innenraum für eine leichte Reinigung abgerundet
- Kältemittel: R290
- Klimaklasse: 4
- Energieverbrauch pro Jahr: 2026 kWh
- inklusive 4x rilsanierte Roste (höhenverstellbar)





11415 11945

Art.-Nr.	Modell	Bruttoinhalt	Nettoinhalt	Energielabel	Anschluss	Abmessungen (BTH)	Gewicht	UVP
11415	Getränkekühlschrank 1 Tür / 570 Liter XL, mit Leuchtaufsatz "weiß"	600 Liter	570 Liter	C	230V / 0,37 kW	750 x 742 x 2180 mm	124,00 kg	1.249,00 €
11945	Getränkekühlschrank 1 Tür / 570 Liter XL, mit Leuchtaufsatz "schwarz"	600 Liter	570 Liter	C	230V / 0,37 kW	750 x 742 x 2180 mm	167,00 kg	1.249,00 €

Unverbindliche Preisempfehlung zzgl. gesetzlicher Mehrwertsteuer.

Getränkekühlschränke XL, mit Leuchtaufsatz 2-türig

- 2 Glastüren mit Leuchtaufsatz
- digitales Thermostat, Temperaturbereich: 0°C bis +7°C
- mit LED-Innenbeleuchtung
- außen aus pulverbeschichtetem Stahlblech, innen aus PCM-Stahl
- selbstschließende, doppelverglaste Flügeltür, abschließbar
- Türrahmen mit Aluminiumlegierung
- mit 4 Rollen (2 davon feststellbar)
- mit Gebläseverdampfersystem, automatische Abtaufunktion
- 55 mm dicke Isolierung
- leicht zu reinigende Steckdichtungen
- Ecken im Innenraum für eine leichte Reinigung abgerundet
- inklusive 8x rilsanierte Roste (höhenverstellbar)



11416



11946



11417



11947



Art.-Nr.	11416	11417
Modell	TOPLINE Getränkekühlschrank 2 Türen / 870 Liter XL, mit Leuchtaufsatz "weiß", 1090 x 742 mm	TOPLINE Getränkekühlschrank 2 Türen / 1040 Liter XL, mit Leuchtaufsatz "weiß", 1280 x 742 mm
Klimaklasse	4	4 30°C / 55% H.R
Energieeffizienzklasse	D	D
Bruttoinhalt	920 Liter	1150 Liter
Nettoinhalt	870 Liter	1040 Liter
Energieverbrauch pro Jahr	2854 kWh	3285 kWh
Anschlusswert	0,38 kW	0,495 kW
Spannung	230V	230V
Abmessungen (BTH)	1090 x 742 x 2180 mm	1280 x 742 x 2180 mm
Gewicht	169,00 kg	193,00 kg
UVP	1.649,00 €	1.849,00 €
Art.-Nr.	11946	11947
Modell	TOPLINE Getränkekühlschrank 2 Türen / 870 Liter XL, mit Leuchtaufsatz "schwarz", 1090 x 742 mm	TOPLINE Getränkekühlschrank 2 Türen / 1040 Liter XL, mit Leuchtaufsatz "schwarz", 1280 x 742 mm
UVP	1.649,00 €	1.849,00 €







Getränkekühlschränke XL, mit Leuchtaufsatz 3-türig

- 3 Glastüren mit Leuchtaufsatz
- digitales Thermostat, Temperaturbereich: 0°C bis +7°C
- mit LED-Innenbeleuchtung
- außen aus pulverbeschichtetem Stahlblech, innen aus PCM-Stahl
- selbstschließende, doppelverglaste Flügeltür, abschließbar
- Türrahmen mit Aluminiumlegierung
- mit 8 Rollen (2 davon feststellbar)
- mit Gebläseverdampfersystem, automatische Abtaufunktion
- 55 mm dicke Isolierung
- leicht zu reinigende Steckdichtungen
- Ecken im Innenraum abgerundet
- inklusive 12x rilsanierte Roste (höhenverstellbar)



11418 11948



11419 11949

Art.-Nr.	11418	11419
Modell	TOPLINE Getränkekühlschrank 3 Türen / 1360 Liter XL, mit Leuchtaufsatz "weiß", 1640 x 742 mm	TOPLINE Getränkekühlschrank 3 Türen / 1610 Liter XL, mit Leuchtaufsatz "weiß", 1919 x 742 mm
Klimaklasse	4	4
Energieeffizienzklasse	D	D
Bruttoinhalt	1470 Liter	1750 Liter
Nettoinhalt	1360 Liter	1610 Liter
Energieverbrauch pro Jahr	3796 kWh	3833 kWh
Anschlusswert	0,46 kW	0,695 kW
Spannung	230V	230V
Abmessungen (BTH)	1640 x 742 x 2180 mm	1919 x 742 x 2180 mm
Gewicht	260,00 kg	289,00 kg
UVP	**2.099,00 €**	**2.399,00 €**
Art.-Nr.	**11948**	**11949**
Modell	TOPLINE Getränkekühlschrank 3 Türen / 1360 Liter XL, mit Leuchtaufsatz "schwarz", 1640 x 742 mm	TOPLINE Getränkekühlschrank 3 Türen / 1610 Liter XL, mit Leuchtaufsatz "schwarz", 1919 x 742 mm
UVP	**2.099,00 €**	**2.399,00 €**






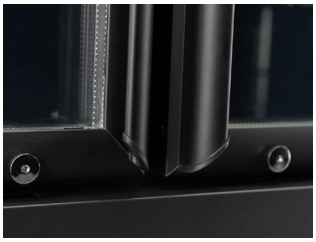


Unverbindliche Preisempfehlung zzgl. gesetzlicher Mehrwertsteuer.



Getränkekühlschränke XL, 570 Liter NEU

- Temperaturbereich: 0°C bis +7°C
- digitales Thermostat
- mit LED-Innenbeleuchtung
- außen aus pulverbeschichtetem Stahlblech gefertigt
- innen aus PCM-Stahl gefertigt
- selbstschließende, doppelverglaste Flügeltür
- abschließbar
- Türrahmen mit Aluminiumlegierung
- mit 4 Rollen (2 davon feststellbar)
- automatische Abtaufunktion
- mit Gebläseverdampfersystem
- 55 mm dicke Isolierung
- leicht zu reinigende Steckdichtungen
- Ecken im Innenraum für eine leichte Reinigung abgerundet
- Im Lieferumfang enthalten
- 4x rilsanierte Roste (höhenverstellbar): BxT 620 x 500 mm
- max. Tragkraft pro Rost: 15 kg
- Energieverbrauch pro Jahr: 2026 kWh



12719 12724

Art.-Nr.	Modell	Energielabel	Bruttoinhalt	Nettoinhalt	Anschluss	Abmessungen (BTH)	Gewicht	UVP
12719	TOPLINE Getränkekühlschrank 1 Tür / 570 Liter XL,"weiß", 750 x 742 mm	C	600 Liter	570 Liter	230V / 0,37 kW	750 x 742 x 1980 mm	152,00 kg	1.199,00 €
12724	TOPLINE Getränkekühlschrank 1 Tür / 570 Liter XL, "schwarz", 750 x 742 mm	C	600 Liter	570 Liter	230V / 0,37 kW	750 x 742 x 1980 mm	152,00 kg	1.199,00 €

Getränkekühlschränke XL, 2-türig NEU

- Temperaturbereich: 0°C bis +7°C, digitales Thermostat
- mit LED-Innenbeleuchtung
- außen pulverbeschichtetes Stahlblech, innen PCM-Stahl
- selbstschließende, doppelverglaste Flügeltür, abschließbar
- Türrahmen mit Aluminiumlegierung
- mit 4 Rollen (2 davon feststellbar)
- automatische Abtaufunktion
- mit Gebläseverdampfersystem
- 55 mm dicke Isolierung
- leicht zu reinigende Steckdichtungen
- Ecken im Innenraum für eine leichte Reinigung abgerundet
- Modelle **12720 + 12725 inklusive:**
  - 8x rilsanierte Roste: BxT 480 x 500 mm
- Modelle **12721 + 12726 inklusive:**
  - 8x rilsanierte Roste: BxT 570 x 500 mm
- Roste höhenverstellbar, max. Tragkraft pro Rost: 15 kg



12720 12725



12721 12726



Art.-Nr.	12720	12721
Modell	TOPLINE Getränkekühlschrank 2 Türen / 870 Liter XL, "weiß", 1090 x 742 mm	TOPLINE Getränkekühlschrank 2 Türen / 1040 Liter XL,"weiß", 1280 x 742 mm
Klimaklasse	4	4
Energieeffizienzklasse	D	D
Bruttoinhalt	920 Liter	1150 Liter
Nettoinhalt	870 Liter	1040 Liter
Energieverbrauch pro Jahr	2854 kWh	3285 kWh
Anschlusswert	0,38 kW	0,495 kW
Spannung	230V	230V
Abmessungen (BTH)	1090 x 742 x 1980 mm	1280 x 742 x 1980 mm
Gewicht	198,00 kg	215,00 kg
UVP	**1.599,00 €**	**1.799,00 €**
Art.-Nr.	**12725**	**12726**
Modell	TOPLINE Getränkekühlschrank 2 Türen / 870 Liter XL, "schwarz", 1090 x 742 mm	TOPLINE Getränkekühlschrank 2 Türen / 1040 Liter XL, "schwarz", 1280 x 742 mm
UVP	**1.599,00 €**	**1.799,00 €**





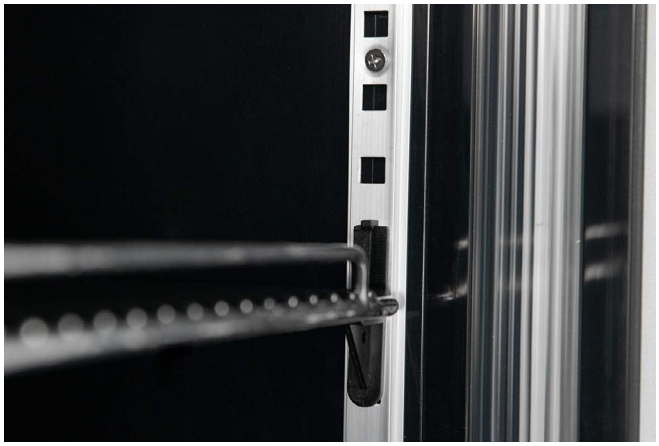

vaiotec

Unverbindliche Preisempfehlung zzgl. gesetzlicher Mehrwertsteuer.

Getränkekühlschränke XL, 3-türig NEU

- Temperaturbereich: 0°C bis +7°C, digitales Thermostat
- mit LED-Innenbeleuchtung
- außen aus pulverbeschichtetem Stahlblech gefertigt (weiß)
- innen aus PCM-Stahl gefertigt (weiß)
- selbstschließende, doppelverglaste Flügeltür, abschließbar
- Türrahmen mit Aluminiumlegierung
- mit 8 Rollen (2 davon feststellbar)
- automatische Abtaufunktion
- mit Gebläseverdampfersystem
- 55 mm dicke Isolierung
- leicht zu reinigende Steckdichtungen
- Ecken im Innenraum für eine leichte Reinigung abgerundet
- Modelle **12722 + 12727 inklusive:**
  - 12x rilsanierte Roste: BxT 540 x 500 mm
- Modelle **12723 + 12728 inklusive:**
  - 12x rilsanierte Roste: BxT 570 x 500 mm (links/ rechts), 620 x 500 mm (mittig)
- Roste höhenverstellbar, max. Tragkraft pro Rost: 15 kg



12722 12727



12723 12728



Art.-Nr.	12722	12723
Modell	TOPLINE Getränkekühlschrank 3 Türen / 1360 Liter XL, "weiß", 1640 x 742 mm	TOPLINE Getränkekühlschrank 3 Türen / 1610 Liter XL, "weiß", 1919 x 742 mm
Klimaklasse	4	4
Energieeffizienzklasse	D	D
Bruttoinhalt	1470 Liter	1750 Liter
Nettoinhalt	1360 Liter	1610 Liter
Energieverbrauch pro Jahr	3796 kWh	3833 kWh
Anschlusswert	0,46 kW	0,695 kW
Spannung	230V	230V
Abmessungen (BTH)	1640 x 742 x 1980 mm	1919 x 742 x 1980 mm
Gewicht	245,00 kg	274,00 kg
UVP	**2.049,00 €**	**2.349,00 €**
Art.-Nr.	**12727**	**12728**
Modell	TOPLINE Getränkekühlschrank 3 Türen / 1360 Liter XL,"schwarz", 1640 x 742 mm	TOPLINE Getränkekühlschrank 3 Türen / 1610 Liter XL,"schwarz", 1919 x 742 mm
UVP	**2.049,00 €**	**2.349,00 €**











Weinkühlschränke TOPLINE

Weinkühlschränke 650, Schwarz

- Temperaturbereich: +2 bis +18°C
- 1 abschließbare Glastür mit Dreifachverglasung, selbstschließend und magnetverriegelt
- digitale Temperatur- und Luftfeuchtigkeitskontrolle
- energiesparende Umluftkühlung, stoppt bei geöffneter Tür
- automatische Abtaufunktion
- System zur Vibrationsunterdrückung
- 2x 3000K LED Beleuchtung im Innenraum
- Innen und Außen aus schwarz beschichtetem Stahl
- inklusive: Einlegeböden aus Edelstahl AISI 304 mit Kiefernholzfront, können in 20° Abschrägung eingelegt werden
- Polyuhrethan-Isolierung mit Dichte: (40 kg/m³)





Art.-Nr.	11675	11676
Modell	TOPLINE Weinkühlschrank 650 Schwarz, 120 Liter, 26 Flaschen, 600 x 650 mm	TOPLINE Weinkühlschrank 650 Schwarz, 240 Liter, 60 Flaschen, 600 x 650 mm
Temperaturbereich	+2 bis +18°C, max. Umgebungstemperatur: +30°C	+2 bis +18°C, max. Umgebungstemperatur: +30°C
Kapazität Flaschen	26	60
Im Lieferumfang enthalten	2x Einlegeböden	6x Einlegeböden
Klimaklasse	4	4
Bruttoinhalt	120 Liter	240 Liter
Anschlusswert	0,201 kW	0,241 kW
Spannung	230V	230V
Abmessungen (BTH)	600 × 650 × 900 mm	600 × 650 × 1545 mm
Gewicht	75,00 kg	90,00 kg
UVP	2.569,00 €	3.689,00 €

Unverbindliche Preisempfehlung zzgl. gesetzlicher Mehrwertsteuer.

Weinkühlschränke, Schwarz

- 2 Kühlmodi:
  - Rotwein +10 bis 18°C
  - Weißwein, Rosé +4 bis + 8°C
- digitales Dixell-Thermostat mit Alarmfunktion
- energiesparende Umluftkühlung
- System zur Vibrationsunterdrückung
- 3000K LED Beleuchtung im Innenraum
- selbstschließende magnetverriegelte Türen
- Innen und Außen schwarze Kunststoffverkleidung
- inklusive: Einlegeböden mit Kiefernholzfront
- Präsentation der Flaschen in 35° Winkel
- Angaben zur Kühlleistung
- Polyuhrethan-Isolierung mit Dichte: (40 kg/m³)





Art.-Nr.	11685	11686
Modell	TOPLINE Weinkühlschrank Schwarz, 141 Liter, 370 x 435 mm	TOPLINE Weinkühlschrank Schwarz, 333 Liter, 750 x 510 mm
Temperaturbereich	+4 bis +18°C, max. Umgebungstemperatur: +30°C	+4 bis +18°C, max. Umgebungstemperatur: +30°C
Im Lieferumfang enthalten	5x Einlegeböden	10x Einlegeböden
Bruttoinhalt	141 Liter	333 Liter
Anschlusswert	0,164 kW	0,188 kW
Spannung	230V	230V
Abmessungen (BTH)	370 × 435 × 1780 mm	750 × 510 × 1815 mm
Gewicht	85,00 kg	250,00 kg
UVP	**3.199,00 €**	**4.459,00 €**

Weinkühlschränke

- 2 Kühlmodi:
  - Rotwein +10 bis 18°C
  - Weißwein, Rosé +4 bis + 8°C
- digitales Dixell-Thermostat mit Alarmfunktion
- energiesparende Umluftkühlung
- System zur Vibrationsunterdrückung
- 3000K LED Beleuchtung im Innenraum
- selbstschließende magnetverriegelte Tür
- Innen mit schwarzer Kunststoffverkleidung
- Außenverkleidung aus Holz (Artikelnr: 11654)
- inklusive: Einlegeböden mit Kiefernholzfront
- Polyuhrethan-Isolierung mit hoher Dichte: (40 kg/m³)



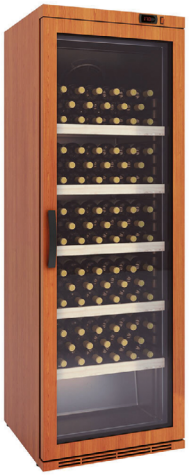

Art.-Nr.	11653	11654
Modell	TOPLINE Weinkühlschrank Schwarz, 348 Liter, 120 Flaschen, 620 x 578 mm	TOPLINE Weinkühlschrank Holz, 348 Liter, 120 Flaschen, 620 x 578 mm
Temperaturbereich	+4 bis +18°C, max. Umgebungstemperatur: +32°C	+4 bis +18°C, max. Umgebungstemperatur: +32°C
Kapazität Flaschen	120	120
Im Lieferumfang enthalten	5x Einlegeböden	5x Einlegeböden
Bruttoinhalt	348 Liter	348 Liter
Anschlusswert	0,189 kW	0,189 kW
Spannung	230V	230V
Abmessungen (BTH)	620 × 578 × 1885 mm	620 × 578 × 1885 mm
Gewicht	85,00 kg	85,00 kg
UVP	**3.339,00 €**	**3.949,00 €**

Weinkühlschränke, 1 Zone

- abschließbare Glastüren mit Dreifachverglasung, selbstschließend und magnetverriegelt
- digitale Temperatur- und Luftfeuchtigkeitskontrolle
- energiesparende Umluftkühlung, stoppt bei geöffneter Tür
- automatische Abtaufunktion
- System zur Vibrationsunterdrückung
- 2x 3000K LED Beleuchtung im Innenraum
- Innen und Außen aus schwarz beschichtetem Stahl
- Im Lieferumfang enthalten
- Einlegeböden aus Edelstahl AISI 304 mit Kiefernholzfront, können in 20° Abschrägung eingelegt werden
- Polyuhrethan-Isolierung mit hoher Dichte: (40 kg/m³)



Art.-Nr.	11655	11656	11658
Modell	TOPLINE Weinkühlschrank Schwarz, 505 Liter, 105 Flaschen, 680 x 735 mm	TOPLINE Weinkühlschrank Schwarz, 1201 Liter, 210 Flaschen, 1370 x 735 mm	TOPLINE Weinkühlschrank Schwarz, 1852 Liter, 315 Flaschen, 2055 x 735 mm
Temperaturbereich	+2 bis +18°C, max. Umgebungstemperatur: +30°C	+2 bis +18°C, max. Umgebungstemperatur: +30°C	+2 bis +18°C, max. Umgebungstemperatur: +30°C
Kapazität Flaschen	105	210	315
Im Lieferumfang enthalten	6x Einlegeböden	12x Einlegeböden	18x Einlegeböden
Klimaklasse	4	4	4
Bruttoinhalt	505 Liter	1201 Liter	1852 Liter
Anschlusswert	0,260 kW	0,396 kW	1,726 kW
Spannung	230V	230V	230V
Abmessungen (BTH)	680 × 735 × 2055 mm	1370 × 735 × 2055 mm	2055 × 735 × 2055 mm
Gewicht	125,00 kg	312,00 kg	282,00 kg
UVP	4.719,00 €	7.079,00 €	8.979,00 €

Weinkühlschränke, 2 Zonen

- 2 getrennte Kühlzonen mit eigenem Aggregat
- abschließbare Glastüren mit Dreifachverglasung, selbstschließend und magnetverriegelt
- digitale Temperatur- und Luftfeuchtigkeitskontrolle
- energiesparende Umluftkühlung, stoppt bei geöffneter Tür
- automatische Abtaufunktion
- System zur Vibrationsunterdrückung
- 2x 3000K LED Beleuchtung im Innenraum
- Innen und Außen aus schwarz beschichtetem Stahl
- Im Lieferumfang enthalten
- Einlegeböden aus Edelstahl AISI 304 mit Kiefernholzfront, können in 20° Abschrägung eingelegt werden
- Polyuhrethan-Isolierung mit hoher Dichte: (40 kg/m³)



Art.-Nr.	11657	11659
Modell	TOPLINE Weinkühlschrank Schwarz, 1010 Liter, 210 Flaschen, 2 Zonen, 1370 x 735 mm	TOPLINE Weinkühlschrank Schwarz, 1706 Liter, 315 Flaschen, 2 Zonen, 2055 x 735 mm
Temperaturbereich	+2 bis +18°C, max. Umgebungstemperatur: +30°C	+2 bis +18°C, max. Umgebungstemperatur: +30°C
Kapazität Flaschen	105	210 + 105
Im Lieferumfang enthalten	12x Einlegeböden	18x Einlegeböden
Klimaklasse	4	4
Bruttoinhalt	1010 Liter	1706 Liter
Anschlusswert	0,520 kW	0,654 kW
Spannung	230V	230V
Abmessungen (BTH)	1370 × 735 × 2055 mm	2055 × 735 × 2055 mm
Gewicht	312,00 kg	282,00 kg
UVP	8.559,00 €	10.289,00 €

Unverbindliche Preisempfehlung zzgl. gesetzlicher Mehrwertsteuer.

Weinkühlschränke, Schwarz

- 2 Kühlmodi:
  - Rotwein +10 bis 18°C
  - Weißwein, Rosé +4 bis + 8°C
- digitales Dixell-Thermostat mit Alarmfunktion
- energiesparende Umluftkühlung
- System zur Vibrationsunterdrückung
- 3000K LED Beleuchtung im Innenraum
- selbstschließende magnetverriegelte Tür
- Innen und Außen mit schwarzer Kunststoffverkleidung
- inklusive Einlegeböden mit Kiefernholzfront
- Polyuhrethan-Isolierung mit hoher Dichte: (40 kg/m³)



Art.-Nr.	11690	11691	11692
Modell	TOPLINE Weinkühlschrank Schwarz, 461 Liter, 642 x 805 mm	TOPLINE Weinkühlschrank Schwarz, 1185 Liter, 1268 x 805 mm	TOPLINE Weinkühlschrank Schwarz, 1690 Liter, 1908 x 805 mm
Temperaturbereich	+4 bis +18°C	+4 bis +18°C	+4 bis +18°C
Im Lieferumfang enthalten	3x Einlegeböden	3x Einlegeböden	6x Einlegeböden
Bruttoinhalt	461 Liter	1185 Liter	1690 Liter
Anschlusswert	1,132 kW	1,508 kW	1,945 kW
Spannung	230V	230V	230V
Abmessungen (BTH)	642 × 805 × 2131 mm	1268 × 805 × 2131 mm	1908 × 805 × 2131 mm
Gewicht	125,00 kg	312,00 kg	282,00 kg
UVP	5.889,00 €	7.659,00 €	9.689,00 €

Weinkühlschrank, Schwarz, 1 oder 2 Zonen

- 2 Kühlmodi:
  - Rotwein +10 bis 18°C
  - Weißwein, Rosé +4 bis + 8°C
- digitales Dixell-Thermostat mit Alarmfunktion
- energiesparende Umluftkühlung
- System zur Vibrationsunterdrückung
- 3000K LED Beleuchtung im Innenraum
- 2 selbstschließende magnetverriegelte Türen
- Innen und Außen mit schwarzer Kunststoffverkleidung
- inklusive: Einlegeböden mit Kiefernholzfront, Präsentation der Flaschen in 35° Winkel
- Polyuhrethan-Isolierung mit hoher Dichte: (40 kg/m³)
- +4 bis +18°C, max. Umgebungstemperatur: +30°C



11687 + 11688



11689

Art.-Nr.	11687	11688	11689
Modell	TOPLINE Weinkühlschrank Schwarz, 1000 Liter, 1250 x 770 mm	TOPLINE Weinkühlschrank Schwarz, 2 Zonen symmetrisch, 1000 Liter, 1250 x 770 mm	TOPLINE Weinkühlschrank Schwarz, 2 Zonen asymmetrisch, 1000 Liter, 1250 x 770 mm
Eigenschaften		linke und rechte Schrankhälfte unabhängig nutzbar, 2 isolierte Kühlzonen	linke und rechte Schrankhälfte unabhängig nutzbar, 2 isolierte Kühlzonen, asymmetrisch
Im Lieferumfang enthalten	10x Einlegeböden	10x Einlegeböden	10x Einlegeböden
Bruttoinhalt	1000 Liter	1000 Liter	1000 Liter
Anschlusswert	0,239 kW	0,426 kW	0,426 kW
Spannung	230V	230V	230V
Abmessungen (BTH)	1250 × 770 × 1935 mm	1250 × 770 × 1935 mm	1250 × 770 × 1935 mm
Gewicht	180,00 kg	180,00 kg	180,00 kg
UVP	8.109,00 €	8.919,00 €	8.919,00 €


for God
It is essential, as recognition of status and geographical location sea at any momentIt is inevitable. We must also
Beautiful
must
as a travel guide andAn anchor firmlyand maintenance of drowning in a tide Vmdha, and specific conditionsTime zones and homes as they
conflicting
and these two mustOne would have to be selected, or to Islam and Islamic education institutions and neckInnovation and modernity of any arrest or avoided and time of

Reifeschränke & Dry-Ager TOPLINE

Reifeschränke Dry-Ager Schwarz

- Feuchtigkeitsbereich 40% - 90% ohne zusätzliche Wasserzufuhr
- Glastür mit Dreifachverglasung, selbstschließend und magnetverriegelt
- uch mit Seitenfenstern auf beiden Seiten erhältlich (Artikel-Nr. 11673)
- höhenverstellbare Füße
- digitale Temperatur- und Luftfeuchtigkeitskontrolle
- energiesparende Umluftkühlung, stoppt bei geöffneter Tür
- automatische Abtaufunktion
- System zur Vibrationsunterdrückung
- 2x LED Beleuchtung im Innenraum
- Innenraum aus Edelstahl AISI 304
- Außen aus schwarz beschichtetem Stahl, hACCP konform
- Steuerung und Überwachung über BT oder WiFi möglich
- inklusive Einlegeböden aus Edelstahl, Edelstahlaufhängung innen
- Polyuhrethan-Isolierung mit hoher Dichte: (40 kg/m³)



Art.-Nr.	11672	11673	11674
Modell	TOPLINE Reifeschrank Dry-Aging Schwarz, 120 Liter, 20 kg Fleisch, 600 x 650 mm	TOPLINE Reifeschrank Dry-Aging Schwarz,120 Liter, 20 kg Fleisch, Seitenfenster, 600 x 650 mm	TOPLINE Reifeschrank Dry-Aging Schwarz, 240 Liter, 55 kg Fleisch, 600 x 650 mm
Temperaturbereich	-2 bis +8°C, max. Umgebungstemperatur: +30°C	-2 bis +8°C, max. Umgebungstemperatur: +30°C	-2 bis +8°C, max. Umgebungstemperatur: +30°C
Kapazität Fleisch	20 kg	20 kg	55 kg
Im Lieferumfang enthalten	1x Einlegeböden aus Edelstahl 1x Edelstahlaufhängung innen	1x Einlegeböden aus Edelstahl 1x Edelstahlaufhängung innen	2x Einlegeböden aus Edelstahl 1x Edelstahlaufhängung innen
Klimaklasse	4	4	4
Bruttoinhalt	120 Liter	120 Liter	240 Liter
Anschluss	230V / 0,201 kW	230V / 0,201 kW	230V / 0,241 kW
Abmessungen (BTH)	600 × 650 × 900 mm	600 × 650 × 900 mm	600 × 650 × 1545 mm
Gewicht	75,00 kg	75,00 kg	90,00 kg
UVP	**2.679,00 €**	**3.569,00 €**	**3.679,00 €**

Reifeschränke Dry-Ager, Edelstahl, nur Trocknen

- Feuchtigkeitsbereich 50% - 90%
- Glastür, selbstschließend und magnetverriegelt
- höhenverstellbare Füße aus Edelstahl: 135 - 200 mm
- Abtropffunktion mit Luftfilterung und -austausch
- energiesparende Umluftkühlung, stoppt bei geöffneter Tür
- automatische Abtaufunktion
- Seitenwände mit 70mm starker Isolierung
- abgerundete Ecken im Innenraum zur einfacheren Reinigung
- aus Edelstahl AISI 304 gefertigt (außer rückseitige Außenwand)
- 6 Programme vorinstalliert, je 8 Trocknungsphasen konfigurierbar
- Polyuhrethan-Isolierung mit hoher Dichte: (40 kg/m³)



Art.-Nr.	11679	11683
Modell	TOPLINE Reifeschrank Dry-Aging, Edelstahl, nur Trocknen, 505 Liter, 680 x 735 mm	TOPLINE Reifeschrank Dry-Aging, Edelstahl, nur Trocknen, 1201 Liter, 1370 x 735 mm
Temperaturbereich	+4 bis +16°C, max. Umgebungstemperatur: +40°C	+4 bis +16°C, max. Umgebungstemperatur: +40°C
Im Lieferumfang enthalten	9x Edelstahlaufhängung	9x Edelstahlaufhängung
Klimaklasse	5	5
Bruttoinhalt	505 Liter	1201 Liter
Anschluss	230V	230V
Abmessungen (BTH)	680 × 735 × 2160 mm	1370 × 735 × 2160 mm
Gewicht	135,00 kg	210,00 kg
UVP	**4.389,00 €**	**6.299,00 €**

Reifeschränke Dry-Ager, Edelstahl, Abtropfen und Trocknen, ohne und mit Beleuchtung

- Feuchtigkeitsbereich 50% - 90%
- Glastür, selbstschließend und magnetverriegelt
- höhenverstellbare Füße aus Edelstahl: 135 - 200 mm
- Abtropffunktion mit Luftfilterung und -austausch
- energiesparende Umluftkühlung, stoppt bei geöffneter Tür
- automatische Abtaufunktion
- LED Beleuchtung im Innenraum (Art.-Nr.: 11678 und 11682
- Seitenwände mit 70mm starker Isolierung
- abgerundete Ecken im Innenraum zur einfacheren Reinigung
- aus Edelstahl AISI 304 gefertigt (außer rückseitige Außenwand)
- 6 Programme vorinstalliert, je 8 Trocknungsphasen konfigurierbar
- Polyuhrethan-Isolierung mit hoher Dichte: (40 kg/m³)





Art.-Nr.	ohne Beleuchtung: 11677	ohne Beleuchtung: 11681
Modell	TOPLINE Reifeschrank Dry-Aging, Edelstahl, Abtropfen und Trocknen, 505 Liter, 680 x 735 mm	TOPLINE Reifeschrank Dry-Aging, Edelstahl, Abtropfen und Trocknen, 1201 Liter, 1370 x 735 mm
Temperaturbereich	+4 bis +30°C, max. Umgebungstemperatur: +40°C	+4 bis +30°C, max. Umgebungstemperatur: +40°C
Im Lieferumfang enthalten	9x Edelstahlaufhängung	9x Edelstahlaufhängung
Klimaklasse	5	5
Bruttoinhalt	505 Liter	1201 Liter
Spannung	230V	230V
Abmessungen (BTH)	680 × 735 × 2160 mm	1370 × 735 × 2160 mm
Gewicht	135,00 kg	210,00 kg
UVP	**5.139,00 €**	**7.589,00 €**
Art.-Nr.	mit Beleuchtung: **11678**	mit Beleuchtung: **11682**
Modell	TOPLINE Reifeschrank Dry-Aging, Edelstahl, Abtropfen und Trocknen, LED, 505 Liter, 680 x 735 mm	TOPLINE Reifeschrank Dry-Aging, Edelstahl, Abtropfen und Trocknen, LED, 1201 Liter, 1370 x 735 mm
UVP	**5.879,00 €**	**9.149,00 €**

Reifeschränke Dry-Ager 2 Zonen, Edelstahl Abtropfen und Trocknen

- Feuchtigkeitsbereich 50% - 90%
- Glastüren, selbstschließend und magnetverriegelt
- 2 unabhängige Zonen: Abtropfen (+22° bis +30°C), Trocknen (+4° bis +16°C)
- höhenverstellbare Füße aus Edelstahl: 135 - 200 mm
- Abtropffunktion mit Luftfilterung und -austausch
- energiesparende Umluftkühlung, stoppt bei geöffneter Tür
- automatische Abtaufunktion
- Seitenwände mit 70mm starker Isolierung
- abgerundete Ecken im Innenraum zur einfacheren Reinigung
- aus Edelstahl AISI 304 gefertigt (außer rückseitige Außenwand)
- 6 Programme vorinstalliert, je 8 Trocknungsphasen konfigurierbar
- Polyuhrethan-Isolierung mit hoher Dichte: (40 kg/m³)





Art.-Nr.	11680	11684
Modell	TOPLINE Reifeschrank Dry-Aging 2 Zonen, Edelstahl, Abtropfen und Trocknen, 245 + 245 Liter, 680 x 735 mm	TOPLINE Reifeschrank Dry-Aging 2 Zonen, Edelstahl, Abtropfen und Trocknen, 956 + 245 Liter, 1370 x 735 mm
Temperaturbereich	+4 bis +30°C, max. Umgebungstemperatur: +40°C	+4 bis +30°C, max. Umgebungstemperatur: +40°C
Im Lieferumfang enthalten	6x Edelstahlaufhängung	6x Edelstahlaufhängung
Klimaklasse	5	5
Bruttoinhalt	490 Liter	1201 Liter
Spannung	230V	230V
Abmessungen (BTH)	680 × 735 × 2160 mm	1370 × 735 × 2160 mm
Gewicht	135,00 kg	210,00 kg
UVP	**6.379,00 €**	**8.909,00 €**

Unverbindliche Preisempfehlung zzgl. gesetzlicher Mehrwertsteuer.

Reifeschränke Dry-Ager Schwarz

- Trockenreifeschrank in verschiedenen Breiten
- Feuchtigkeitsbereich 40% - 90% ohne zusätzliche Wasserzufuhr
- abschließbare Glastüren mit Dreifachverglasung
- höhenverstellbare Füße vorne, Rollen hinten
- digitale Temperatur- und Luftfeuchtigkeitskontrolle
- energiesparende Umluftkühlung, stoppt bei geöffneter Tür
- automatische Abtaufunktion
- System zur Vibrationsunterdrückung
- LED Beleuchtung im Innenraum
- selbstschließende magnetverriegelte Türen
- Innenraum aus Edelstahl AISI 304
- Außen aus schwarz beschichtetem Stahl, hACCP konform
- Steuerung und Überwachung des Reifeprozesses über BT oder WiFi möglich
- inklusive Einlegeböden aus Edelstahl, Edelstahlaufhängung innen
- Polyuhrethan-Isolierung mit hoher Dichte: (40 kg/m^3)



Art.-Nr.	11662	11668	11669	11670
Modell	TOPLINE Reifeschrank Dry-Aging Schwarz, 320 Liter, 75 kg Fleisch, 600 x 650 mm	TOPLINE Reifeschrank Dry-Aging Schwarz, 645 Liter, 150 kg Fleisch, 680 x 850 mm	TOPLINE Reifeschrank Dry-Aging Schwarz, 1404 Liter, 300 kg Fleisch, 1370 x 850 mm	TOPLINE Reifeschrank Dry-Aging Schwarz, 2197 Liter, 450 kg Fleisch, 2055 x 850 mm
Temperaturbereich	-2 bis +8°C max. Umgebungstemperatur: +30°C	-2 bis +8°C max. Umgebungstemperatur: +30°C	-2 bis +8°C max. Umgebungstemperatur: +30°C	-2 bis +8°C max. Umgebungstemperatur: +30°C
Kapazität Fleisch	75 kg	150 kg	300 kg	450 kg
Im Lieferumfang enthalten	2x Einlegeböden aus Edelstahl 1x Edelstahlaufhängung innen	2x Einlegeböden aus Edelstahl 1x Edelstahlaufhängung innen	4x Einlegeböden aus Edelstahl 2x Edelstahlaufhängung innen	6x Einlegeböden aus Edelstahl 3x Edelstahlaufhängung innen
Klimaklasse	4	4	4	4
Bruttoinhalt	320 Liter	645 Liter	1404 Liter	2197 Liter
Anschlusswert	0,307 kW	0,307 kW	0,620 kW	1,1 kW
Spannung	230V	230V	230V	230V
Abmessungen (BTH)	600 × 650 × 1900 mm	680 × 850 × 2130 mm	1370 × 850 × 2130 mm	2055 × 850 × 2130 mm
Gewicht	90,00 kg	130,00 kg	260,00 kg	238,00 kg
UVP	**5.559,00 €**	**6.049,00 €**	**9.529,00 €**	**14.959,00 €**



Barkühltische TOPLINE

Barkühltische Edelstahl / 2-fach mit Türen und/oder Schubladen

- hochwertige Verarbeitung aus Edelstahl
- Temperaturbereich: 0°C bis +7°C regelbar
- digitale Temperaturanzeige
- Gebläseverdampfersystem
- Umluftkühlung, automatische Abtauung
- graue Kunststoffbeschichtung innen
- max. Füllhöhe der Schubladen: 280 mm
- höhenverstellbare Füße / 820-880 mm
- inkl. 2x rilsaniertes Rost je Tür



Art.-Nr.	11386	11431	11432
Modell	TOPLINE Barkühltisch Edelstahl / 2 Türen, 1485 x 530 mm	TOPLINE Barkühltisch Edelstahl / 1 Tür & 2 Schubladen, 1485 x 530 mm	TOPLINE Barkühltisch Edelstahl / 4 Schubladen, 1485 x 530 mm
Bruttoinhalt	325 Liter	325 Liter	325 Liter
Nettoinhalt	315 Liter		
Energielabel	C	C	C
Verbrauch pro Jahr	591 kWh	591 kWh	591 kWh
Anschlusswert	0,3 kW	0,3 kW	0,3 kW
Spannung	230V	230V	230V
Abmessungen (BTH)	1485 × 530 × 850 mm	1485 × 530 × 850 mm	1485 × 530 × 850 mm
Gewicht	104,00 kg	125,00 kg	146,00 kg
UVP	3.319,00 €	4.069,00 €	4.829,00 €

Barkühltische schwarz / 2-fach mit Türen und/oder Schubladen

- hochwertige Optik in Schwarz
- Temperaturbereich: 0°C bis +7°C regelbar
- digitale Temperaturanzeige
- Gebläseverdampfersystem
- Umluftkühlung, automatische Abtauung
- graue Kunststoffbeschichtung innen
- schwarz kunststoffbeschichtet außen
- max. Füllhöhe der Schubladen: 280 mm
- höhenverstellbare Füße / 820-880 mm
- inkl. 2x rilsaniertes Rost je Tür



Art.-Nr.	11380	11400	11401
Modell	TOPLINE Barkühltisch schwarz / 2 Türen, 1485 x 530 mm	TOPLINE Barkühltisch schwarz / 1 Tür & 2 Schubladen, 1485 x 530 mm	TOPLINE Barkühltisch schwarz / 4 Schubladen, 1485 x 530 mm
Bruttoinhalt	325 Liter	325 Liter	325 Liter
Nettoinhalt	315 Liter		
Energielabel	C	C	C
Verbrauch pro Jahr	591 kWh	591 kWh	591 kWh
Anschlusswert	0,3 kW	0,3 kW	0,3 kW
Spannung	230V	230V	230V
Abmessungen (BTH)	1485 × 530 × 850 mm	1485 × 530 × 850 mm	1485 × 530 × 850 mm
Gewicht	104,00 kg	114,00 kg	124,00 kg
UVP	3.219,00 €	3.919,00 €	4.629,00 €

Unverbindliche Preisempfehlung zzgl. gesetzlicher Mehrwertsteuer.

Barkühltische Edelstahl / 3-fach mit Türen und/oder Schubladen

- hochwertige Verarbeitung aus Edelstahl
- Temperaturbereich: 0°C bis +7°C regelbar
- digitale Temperaturanzeige
- Gebläseverdampfersystem
- Umluftkühlung
- automatische Abtauung
- graue Kunststoffbeschichtung innen
- höhenverstellbare Füße / 820-880 mm
- Im Lieferumfang enthalten: 2x rilsaniertes Rost je Tür






Art.-Nr.	11387	11434	11433	11435
Modell	TOPLINE Barkühltisch Edelstahl / 3 Türen, 2025 x 530 mm	TOPLINE Barkühltisch Edelstahl / 2 Türen & 2 Schubladen, 2025 x 530 mm	TOPLINE Barkühltisch Edelstahl / 1 Tür & 4 Schubladen, 2025 x 530 mm	TOPLINE Barkühltisch Edelstahl / 6 Schubladen, 2025 x 530 mm
Bruttoinhalt	490 Liter	490 Liter	490 Liter	490 Liter
Nettoinhalt	472 Liter			
Energielabel	C	C	C	C
Verbrauch pro Jahr	741 kWh	741 kWh	741 kWh	741 kWh
Anschlusswert	0,31 kW	0,31 kW	0,31 kW	0,31 kW
Spannung	230V	230V	230V	230V
Abmessungen (BTH)	2025 x 530 x 850 mm	2025 x 530 x 850 mm	2025 x 530 x 850 mm	2025 x 530 x 850 mm
Gewicht	108,00 kg	129,00 kg	150,00 kg	171,00 kg
UVP	**3.929,00 €**	**4.679,00 €**	**5.589,00 €**	**6.199,00 €**

Barkühltische schwarz / 3-fach mit Türen und/oder Schubladen

- hochwertige Optik in Schwarz
- Temperaturbereich: 0°C bis +7°C regelbar
- digitale Temperaturanzeige
- Gebläseverdampfersystem
- Umluftkühlung
- automatische Abtauung
- graue Kunststoffbeschichtung innen
- schwarz kunststoffbeschichtet außen
- höhenverstellbare Füße / 820-880 mm
- Im Lieferumfang enthalten: 2x rilsaniertes Rost je Tür






Art.-Nr.	11381	11403	11402	11404
Modell	TOPLINE Barkühltisch schwarz / 3 Türen, 2025 x 530 mm	TOPLINE Barkühltisch schwarz / 2 Türen & 2 Schubladen, 2025 x 530 mm	TOPLINE Barkühltisch schwarz / 1 Tür & 4 Schubladen, 2025 x 530 mm	TOPLINE Barkühltisch schwarz / 6 Schubladen, 2025 x 530 mm
Bruttoinhalt	490 Liter	490 Liter	490 Liter	490 Liter
Nettoinhalt	472 Liter			
Energielabel	C	C	C	C
Verbrauch pro Jahr	741 kWh	741 kWh	741 kWh	741 kWh
Anschlusswert	0,31 kW	0,31 kW	0,31 kW	0,31 kW
Spannung	230V	230V	230V	230V
Abmessungen (BTH)	2025 x 530 x 850 mm	2025 x 530 x 850 mm	2025 x 530 x 850 mm	2025 x 530 x 850 mm
Gewicht	108,00 kg	118,00 kg	128,00 kg	138,00 kg
UVP	**3.809,00 €**	**4.509,00 €**	**5.219,00 €**	**5.919,00 €**

Barkühltische Edelstahl / 4-fach mit Türen und/oder Schubladen

- hochwertige Verarbeitung aus Edelstahl
- Temperaturbereich: 0°C bis +7°C regelbar
- digitale Temperaturanzeige
- Gebläseverdampfersystem
- Umluftkühlung
- automatische Abtauung
- graue Kunststoffbeschichtung innen
- höhenverstellbare Füße / 820-880 mm
- Im Lieferumfang enthalten: 2x rilsaniertes Rost je Tür



Art.-Nr.	11388	11438	11437	11436	11439
Modell	TOPLINE Barkühltisch Edelstahl / 4 Türen, 2565 x 530 mm	TOPLINE Barkühltisch Edelstahl / 3 Türen & 2 Schubladen, 2565 x 530 mm	TOPLINE Barkühltisch Edelstahl / 2 Türen & 4 Schubladen, 2565 x 530 mm	TOPLINE Barkühltisch Edelstahl / 1 Tür & 6 Schubladen, 2565 x 530 mm	TOPLINE Barkühltisch Edelstahl / 8 Schubladen, 2565 x 530 mm
Bruttoinhalt	650 Liter	650 Liter	650 Liter	650 Liter	650 Liter
Nettoinhalt	630 Liter				
Energielabel	C	C	C	C	C
Verbrauch pro Jahr	891 kWh	891 kWh	891 kWh	891 kWh	891 kWh
Anschlusswert	0,32 kW	0,32 kW	0,32 kW	0,32 kW	0,32 kW
Spannung	230V	230V	230V	230V	230V
Abmessungen (BTH)	2565 x 530 x 850 mm	2565 x 530 x 850 mm	2565 x 530 x 850 mm	2565 x 530 x 850 mm	2565 x 530 x 850 mm
Gewicht	124,00 kg	145,00 kg	124,00 kg	190,00 kg	160,00 kg
UVP	**4.559,00 €**	**5.319,00 €**	**6.079,00 €**	**6.829,00 €**	**7.799,00 €**

Barkühltische schwarz / 4-fach mit Türen und/oder Schubladen

- hochwertige Optik in Schwarz
- Temperaturbereich: 0°C bis +7°C regelbar
- digitale Temperaturanzeige
- Gebläseverdampfersystem
- Umluftkühlung
- automatische Abtauung
- graue Kunststoffbeschichtung innen
- schwarz kunststoffbeschichtet außen
- höhenverstellbare Füße / 820-880 mm
- Im Lieferumfang enthalten: 2x rilsaniertes Rost je Tür



Art.-Nr.	11382	11407	11406	11405	11408
Modell	TOPLINE Barkühltisch schwarz / 4 Türen, 2565 x 530 mm	TOPLINE Barkühltisch schwarz / 3 Türen & 2 Schubladen, 2565 x 530 mm	TOPLINE Barkühltisch schwarz / 2 Türen & 4 Schubladen, 2565 x 530 mm	TOPLINE Barkühltisch schwarz / 1 Tür & 6 Schubladen, 2565 x 530 mm	TOPLINE Barkühltisch schwarz / 8 Schubladen, 2565 x 530 mm
Bruttoinhalt	650 Liter	650 Liter	650 Liter	650 Liter	650 Liter
Nettoinhalt	630 Liter				
Energielabel	C	C	C	C	C
Verbrauch pro Jahr	891 kWh	891 kWh	891 kWh	891 kWh	891 kWh
Anschlusswert	0,32 kW	0,32 kW	0,32 kW	0,32 kW	0,32 kW
Spannung	230V	230V	230V	230V	230V
Abmessungen (BTH)	2565 x 530 x 850 mm	2565 x 530 x 850 mm	2565 x 530 x 850 mm	2565 x 530 x 850 mm	2565 x 530 x 850 mm
Gewicht	124,00 kg	134,00 kg	144,00 kg	154,00 kg	164,00 kg
UVP	**4.409,00 €**	**5.119,00 €**	**5.819,00 €**	**6.529,00 €**	**7.229,00 €**

Unverbindliche Preisempfehlung zzgl. gesetzlicher Mehrwertsteuer.

Barkühltische Edelstahl / with 2-4 Glastüren

- hochwertige Verarbeitung aus Edelstahl
- Temperature range: 0°C to +7°C regelbar
- digitale Temperaturanzeige
- Gebläseverdampfersystem
- with LED-Innenbeleuchtung
- Umluftkühlung
- automatische Abtauung
- graue Kunststoffbeschichtung innen
- höhenverstellbare Füße / 820-880 mm
- Included Accessories: 2x Plastic-Coated Shelf per Door



Art.-Nr.	11440	11441	11442
Modell	TOPLINE Barkühltisch Edelstahl / 2 Glastüren, 1485 x 530 mm	TOPLINE Barkühltisch Edelstahl / 3 Glastüren, 2025 x 530 mm	TOPLINE Barkühltisch Edelstahl / 4 Glastüren, 2565 x 530 mm
Bruttoinhalt	325 Liter	490 Liter	650 Liter
Nettoinhalt	315 Liter	442 Liter	630 Liter
Energielabel	D	D	D
Verbrauch pro Jahr	847 kWh	1044 kWh	1278 kWh
Spannung	230V	230V	230V
Anschlusswert	0,331 kW	0,337 kW	0,343 kW
Abmessungen (BTH)	1485 × 530 × 850 mm	2025 × 530 × 850 mm	2565 × 530 × 850 mm
Gewicht	104,00 kg	108,00 kg	124,00 kg
UVP	**3.709,00 €**	**4.549,00 €**	**5.459,00 €**

Barkühltische 530 schwarz / mit 2-4 Glastüren

- hochwertige Optik in Schwarz
- Temperaturbereich: 0°C bis +7°C regelbar
- digitale Temperaturanzeige
- Gebläseverdampfersystem
- mit LED-Innenbeleuchtung
- Umluftkühlung
- automatische Abtauung
- graue Kunststoffbeschichtung innen
- schwarz kunststoffbeschichtet außen
- höhenverstellbare Füße / 820-880 mm
- Fassungsvermögen netto: 315 Liter
- Im Lieferumfang enthalten: 2x rilsaniertes Rost je Tür



Art.-Nr.	11411	11412	11413
Modell	TOPLINE Barkühltisch schwarz / 2 Glastüren, 1485 x 530 mm	TOPLINE Barkühltisch schwarz / 3 Glastüren, 2025 x 530 mm	TOPLINE Barkühltisch schwarz / 4 Glastüren, 2565 x 530 mm
Bruttoinhalt	325 Liter	490 Liter	650 Liter
Nettoinhalt	315 Liter	442 Liter	630 Liter
Energielabel	D	D	D
Verbrauch pro Jahr	847 kWh	1044 kWh	1278 kWh
Anschlusswert	0,331 kW	0,337 kW	0,343 kW
Spannung	230V	230V	230V
Abmessungen (BTH)	1485 × 530 × 850 mm	2025 × 530 × 850 mm	2565 × 530 × 850 mm
Gewicht	109,00 kg	128,00 kg	154,00 kg
UVP	**3.589,00 €**	**4.389,00 €**	**5.289,00 €**



Kühl- und Tiefkühltruhen TOPLINE

Getränkekühltruhe Weiß mit Edelstahlschiebedeckel, in verschiedenen Breiten

- mit Schiebedeckel aus Edelstahl
- Temperaturbereich: +2 bis +8°C
- mechanische Temperatursteuerung
- statische Kühlung
- Vorder- und Seitenteile aus weißem Kunststoff verkleidetem Edelstahl
- Rückseite und Innenraum aus verzinktem Edelstahl
- Angaben zur Kühlleistung
- Temperaturbereich: +2 bis +8°C
- Polyuhrethan-Isolierung mit hoher Dichte: (40 kg/m³)






Art.-Nr.	11638	11640	11642	11644
Modell	TOPLINE Getränkekühltruhe Weiß mit Edelstahlschiebedeckel, 129 Liter, 705 x 545 mm	TOPLINE Getränkekühltruhe Weiß mit Edelstahlschiebedeckel, 184 Liter, 1020 x 545 mm	TOPLINE Getränkekühltruhe Weiß mit Edelstahlschiebedeckel, 290 Liter, 1510 x 545 mm	TOPLINE Getränkekühltruhe Weiß mit Edelstahlschiebedeckel, 389 Liter, 2010 x 545 mm
Bruttoinhalt	129 Liter	184 Liter	290 Liter	389 Liter
Energielabel	C	C	C	C
Anschlusswert	0,066 kW	0,111 kW	0,128 kW	0,187 kW
Leistung Kühlaggregat	0,144 kW	0,167 kW	0,236 kW	0,360 kW
Spannung	230V	230V	230V	230V
Abmessungen (BTH)	705 × 545 × 840 mm	1020 × 545 × 840 mm	1510 × 545 × 840 mm	2010 × 545 × 840 mm
Gewicht	40,00 kg	52,00 kg	74,00 kg	95,00 kg
UVP	879,00 €	1.019,00 €	1.359,00 €	3.469,00 €

Unverbindliche Preisempfehlung zzgl. gesetzlicher Mehrwertsteuer.

Getränkekühltruhe Edelstahl mit Edelstahlschiebedeckel, in verschiedenen Breiten

- mit Schiebedeckel aus Edelstahl
- Temperaturbereich: +2 bis +8°C
- mechanische Temperatursteuerung
- statische Kühlung
- vollständig aus Edelstahl AISI 304 gefertigt (außer: Rückseite verzinkt)
- Angaben zur Kühlleistung
- Temperaturbereich: +2 bis +8°C
- max. Umgebungstemperatur: +32°C
- Kältemittel: R600a
- Polyuhrethan-Isolierung mit hoher Dichte: (40 kg/m³)



Art.-Nr.	11637	11639	11641	11643
Modell	TOPLINE Getränkekühltruhe Edelstahl mit Edelstahlschiebedeckel, 129 Liter, 705 x 545 mm	TOPLINE Getränkekühltruhe Edelstahl mit Edelstahlschiebedeckel, 184 Liter, 1020 x 545 mm	TOPLINE Getränkekühltruhe Edelstahl mit Edelstahlschiebedeckel, 290 Liter, 1510 x 545 mm	TOPLINE Getränkekühltruhe Edelstahl mit Edelstahlschiebedeckel, 389 Liter, 2010 x 545 mm
Bruttoinhalt	129 Liter	184 Liter	290 Liter	389 Liter
Energielabel	C	C	C	C
Anschlusswert	0,066 kW	0,111 kW	0,128 kW	0,187 kW
Leistung Kühlaggregat	0,144 kW	0,167 kW	0,236 kW	0,360 kW
Spannung	230V	230V	230V	230V
Abmessungen (BTH)	705 × 545 × 840 mm	1020 × 545 × 840 mm	1510 × 545 × 840 mm	2010 × 545 × 840 mm
Gewicht	40,00 kg	52,00 kg	74,00 kg	95,00 kg
UVP	**1.059,00 €**	**1.249,00 €**	**1.749,00 €**	**1.999,00 €**

Getränkekühltruhe mit Edelstahlschiebedeckeln in verschiedenen Breiten

- in verschiedenen Breiten erhältlich
- mit Schiebedeckeln aus Edelstahl
- Temperaturbereich: +2 bis +8°C
- mechanische Temperatursteuerung
- statische Kühlung
- vollständig aus Edelstahl AISI 304 gefertigt (außer: Rückseite verzinkt)
- ausziehbares Aggregat für eine schnelle und einfache Reinigung, Wartung und Reparatur
- Im Lieferumfang enthalten
- mit Trennbodengittern
- Angaben zur Kühlleistung
- Temperaturbereich: +2 bis +8°C
- max. Umgebungstemperatur: +32°C
- Kältemittel: R290
- Polyuhrethan-Isolierung mit hoher Dichte: (40 kg/m³)



Art.-Nr.	11632	11633	11634	11635	11636
Modell	TOPLINE Getränkekühltruhe mit 2 Edelstahlschiebedeckeln, 270 Liter, 1010 x 550 mm	TOPLINE Getränkekühltruhe mit 3 Edelstahlschiebedeckeln, 420 Liter, 1500 x 550 mm	TOPLINE Getränkekühltruhe mit 4 Edelstahlschiebedeckeln, 580 Liter, 1990 x 550 mm	TOPLINE Getränkekühltruhe mit 5 Edelstahlschiebedeckeln, 720 Liter, 2480 x 550 mm	TOPLINE Getränkekühltruhe mit 6 Edelstahlschiebedeckeln, 860 Liter, 2970 x 550 mm
Bruttoinhalt	270 Liter	420 Liter	580 Liter	720 Liter	860 Liter
Energielabel	D	C	D	D	D
Anschlusswert	0,150 kW	0,155 kW	0,160 kW	0,238 kW	0,245 kW
Leistung Kühlaggregat	0,206 kW	0,230 kW	0,255 kW	0,488 kW	0,502kW
Spannung	230V	230V	230V	230V	230V
Abmessungen (BTH)	1010 × 550 × 850 mm	1500 × 550 × 850 mm	1990 × 550 × 850 mm	2480 × 550 × 850 mm	2970 × 550 × 850 mm
Gewicht	59,00 kg	72,00 kg	85,00 kg	107,00 kg	135,00 kg
UVP	**1.639,00 €**	**2.149,00 €**	**2.499,00 €**	**3.089,00 €**	**3.929,00 €**

Kühltheken TOPLINE

Kühltheken - gebogenes Frontglas

- gebogenes Frontglas - aufklappbar (zum befüllen und reinigen)
- 8 verschiedene Farben
- elektronische Temperaturregelung
- statische Kühlung
- automatische Abtaufunktion
- Verdampfer mit Epoxy-Korrosionsschutzbeschichtung
- LED Innenbeleuchtung
- 1-4 Türen für das Reservefach (gekühlt)
- Innen & Außen aus lackiertem Stahlblech gefertigt
- Arbeitsfläche aus hochwertigem Edelstahl AISI 304 gefertigt
- automatischer Überhitzungsschutz
- Temperaturbereich: -1 bis +5°C







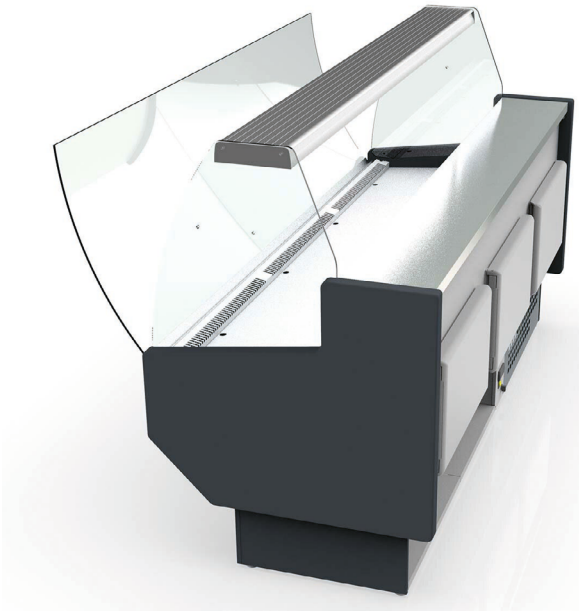



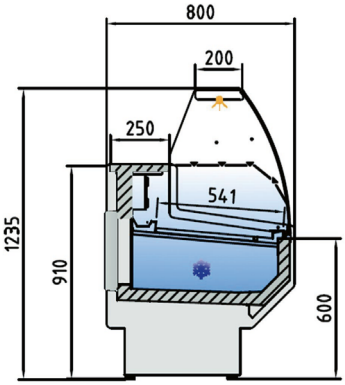

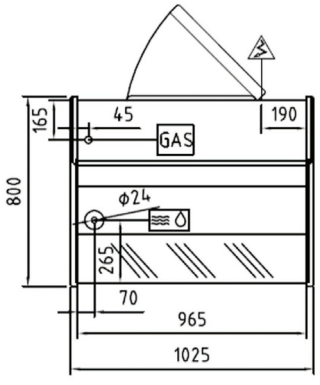

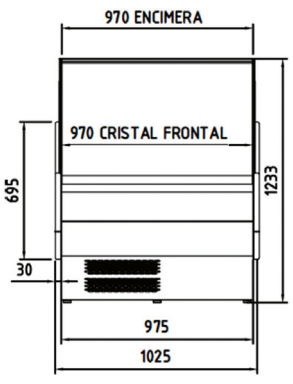

vaiotec

Unverbindliche Preisempfehlung zzgl. gesetzlicher Mehrwertsteuer.



Kühltheke 100 - gebogenes Frontglas "8 verschiedene Farben"

• Auslagefläche: 0,68m² • Reservefach: 246 Liter / 1 Tür

Art.-Nr.	Farbe	Bautiefe	Klimaklasse	Spannung	Anschlusswert	Abmessungen (BTH)	Gewicht	UVP
10704	Blau	80 cm	4	230V	0,826 kW	1025 × 800 × 1235 mm	130,00 kg	3.359,00 €
10720	Gelb	80 cm	4	230V	0,826 kW	1025 × 800 × 1235 mm	130,00 kg	3.359,00 €
10708	Grau	80 cm	4	230V	0,826 kW	1025 × 800 × 1235 mm	130,00 kg	3.359,00 €
10724	Grün	80 cm	4	230V	0,826 kW	1025 × 800 × 1235 mm	130,00 kg	3.359,00 €
10728	Orange	80 cm	4	230V	0,826 kW	1025 × 800 × 1235 mm	130,00 kg	3.359,00 €
10716	Rot	80 cm	4	230V	0,826 kW	1025 × 800 × 1235 mm	130,00 kg	3.359,00 €
10700	Schwarz	80 cm	4	230V	0,826 kW	1025 × 800 × 1235 mm	130,00 kg	3.359,00 €
10712	Weiß	80 cm	4	230V	0,826 kW	1025 × 800 × 1235 mm	130,00 kg	3.359,00 €

Kühltheke 150 - gebogenes Frontglas "8 verschiedene Farben"

• Auslagefläche: 1,01m² • Reservefach: 373 Liter / 2 Türen

Art.-Nr.	Farbe	Bautiefe	Klimaklasse	Spannung	Anschlusswert	Abmessungen (BTH)	Gewicht	UVP
10705	Blau	80 cm	4	230V	1,0 kW	1505 × 800 × 1235 mm	181,00 kg	3.969,00 €
10721	Gelb	80 cm	4	230V	1,0 kW	1505 × 800 × 1235 mm	181,00 kg	3.969,00 €
10709	Grau	80 cm	4	230V	1,0 kW	1505 × 800 × 1235 mm	181,00 kg	3.969,00 €
10725	Grün	80 cm	4	230V	1,0 kW	1505 × 800 × 1235 mm	181,00 kg	3.969,00 €
10729	Orange	80 cm	4	230V	1,0 kW	1505 × 800 × 1235 mm	181,00 kg	3.969,00 €
10717	Rot	80 cm	4	230V	1,0 kW	1505 × 800 × 1235 mm	181,00 kg	3.969,00 €
10701	Schwarz	80 cm	4	230V	1,0 kW	1505 × 800 × 1235 mm	181,00 kg	3.969,00 €
10713	Weiß	80 cm	4	230V	1,0 kW	1505 × 800 × 1235 mm	181,00 kg	3.969,00 €

Kühltheke 200 - gebogenes Frontglas "8 verschiedene Farben"

• Auslagefläche: 1,35m² • Reservefach: 499 Liter / 3 Türen

Art.-Nr.	Farbe	Bautiefe	Klimaklasse	Spannung	Anschlusswert	Abmessungen (BTH)	Gewicht	UVP
10706	Blau	80 cm	4	230V	1,085 kW	1985 × 800 × 1235 mm	231,00 kg	4.379,00 €
10722	Gelb	80 cm	4	230V	1,085 kW	1985 × 800 × 1235 mm	231,00 kg	4.379,00 €
10710	Grau	80 cm	4	230V	1,085 kW	1985 × 800 × 1235 mm	231,00 kg	4.379,00 €
10726	Grün	80 cm	4	230V	1,085 kW	1985 × 800 × 1235 mm	231,00 kg	4.379,00 €
10730	Orange	80 cm	4	230V	1,085 kW	1985 × 800 × 1235 mm	231,00 kg	4.379,00 €
10718	Rot	80 cm	4	230V	1,085 kW	1985 × 800 × 1235 mm	231,00 kg	4.379,00 €
10702	Schwarz	80 cm	4	230V	1,085 kW	1985 × 800 × 1235 mm	231,00 kg	4.379,00 €
10714	Weiß	80 cm	4	230V	1,085 kW	1985 × 800 × 1235 mm	231,00 kg	4.379,00 €

Kühltheke 250 - gebogenes Frontglas "8 verschiedene Farben"

• Auslagefläche: 1,69m² • Reservefach: 626 Liter / 4 Türen

Art.-Nr.	Farbe	Bautiefe	Klimaklasse	Spannung	Anschlusswert	Abmessungen (BTH)	Gewicht	UVP
10707	Blau	80 cm	4	230V	1,278 kW	2465 × 800 × 1235 mm	257,00 kg	5.229,00 €
10723	Gelb	80 cm	4	230V	1,278 kW	2465 × 800 × 1235 mm	257,00 kg	5.229,00 €
10711	Grau	80 cm	4	230V	1,278 kW	2465 × 800 × 1235 mm	257,00 kg	5.229,00 €
10727	Grün	80 cm	4	230V	1,278 kW	2465 × 800 × 1235 mm	257,00 kg	5.229,00 €
10731	Orange	80 cm	4	230V	1,278 kW	2465 × 800 × 1235 mm	257,00 kg	5.229,00 €
10719	Rot	80 cm	4	230V	1,278 kW	2465 × 800 × 1235 mm	257,00 kg	5.229,00 €
10703	Schwarz	80 cm	4	230V	1,278 kW	2465 × 800 × 1235 mm	257,00 kg	5.229,00 €
10715	Weiß	80 cm	4	230V	1,278 kW	2465 × 800 × 1235 mm	257,00 kg	5.229,00 €

Kühltheken - gerades Frontglas

- gerades Frontglas - aufklappbar (zum befüllen und reinigen)
- 8 verschiedene Farben
- elektronische Temperaturregelung
- statische Kühlung
- automatische Abtaufunktion
- Verdampfer mit Epoxy-Korrosionsschutzbeschichtung
- LED Innenbeleuchtung
- 1-4 Türen für das Reservefach (gekühlt)
- Innen & Außen aus lackiertem Stahlblech gefertigt
- Arbeitsfläche aus hochwertigem Edelstahl AISI 304 gefertigt
- automatischer Überhitzungsschutz
- Temperaturbereich: -1 bis +5°C











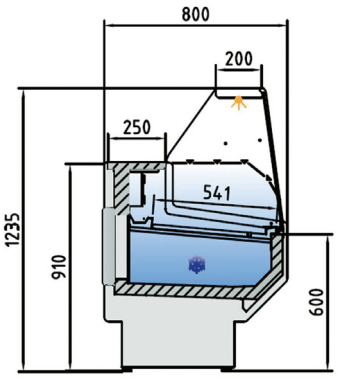

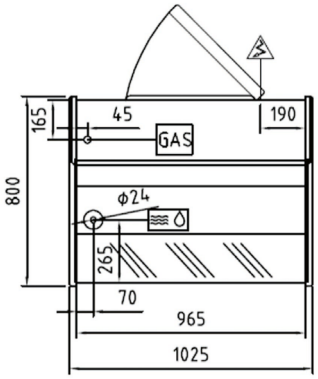

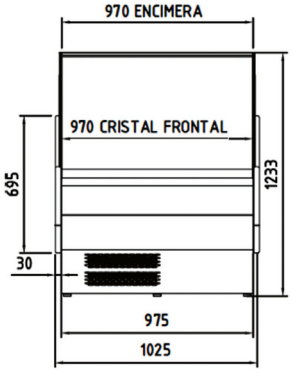

vaiotec

Unverbindliche Preisempfehlung zzgl. gesetzlicher Mehrwertsteuer.



Kühltheke 100 - gerades Frontglas "8 verschiedene Farben"

• Auslagefläche: 0,68m² • Reservefach: 246 Liter / 1 Tür

Art.-Nr.	Farbe	Bautiefe (mm)	Klimaklasse	Spannung	Anschlusswert	Abmessungen (BTH)	Gewicht	UVP
10736	Blau	80 cm	4	230V	0,826 kW	1025 × 800 × 1235 mm	130,00 kg	3.249,00 €
10752	Gelb	80 cm	4	230V	0,826 kW	1025 × 800 × 1235 mm	130,00 kg	3.249,00 €
10740	Grau	80 cm	4	230V	0,826 kW	1025 × 800 × 1235 mm	130,00 kg	3.249,00 €
10756	Grün	80 cm	4	230V	0,826 kW	1025 × 800 × 1235 mm	130,00 kg	3.249,00 €
10760	Orange	80 cm	4	230V	0,826 kW	1025 × 800 × 1235 mm	130,00 kg	3.249,00 €
10748	Rot	80 cm	4	230V	0,826 kW	1025 × 800 × 1235 mm	130,00 kg	3.249,00 €
10732	Schwarz	80 cm	4	230V	0,826 kW	1025 × 800 × 1235 mm	130,00 kg	3.249,00 €
10744	Weiß	80 cm	4	230V	0,826 kW	1025 × 800 × 1235 mm	130,00 kg	3.249,00 €

Kühltheke 150 - gerades Frontglas "8 verschiedene Farben"

• Auslagefläche: 1,01m² • Reservefach: 373 Liter / 2 Türen

Art.-Nr.	Farbe	Bautiefe (mm)	Klimaklasse	Spannung	Anschlusswert	Abmessungen (BTH)	Gewicht	UVP
10737	Blau	80 cm	4	230V	1,0 kW	1505 × 800 × 1235 mm	181,00 kg	3.909,00 €
10753	Gelb	80 cm	4	230V	1,0 kW	1505 × 800 × 1235 mm	181,00 kg	3.909,00 €
10741	Grau	80 cm	4	230V	1,0 kW	1505 × 800 × 1235 mm	181,00 kg	3.909,00 €
10757	Grün	80 cm	4	230V	1,0 kW	1505 × 800 × 1235 mm	181,00 kg	3.909,00 €
10761	Orange	80 cm	4	230V	1,0 kW	1505 × 800 × 1235 mm	181,00 kg	3.909,00 €
10749	Rot	80 cm	4	230V	1,0 kW	1505 × 800 × 1235 mm	181,00 kg	3.909,00 €
10733	Schwarz	80 cm	4	230V	1,0 kW	1505 × 800 × 1235 mm	181,00 kg	3.909,00 €
10745	Weiß	80 cm	4	230V	1,0 kW	1505 × 800 × 1235 mm	181,00 kg	3.909,00 €

Kühltheke 200 - gerades Frontglas "8 verschiedene Farben"

• Auslagefläche: 1,35m² • Reservefach: 499 Liter / 3 Türen

Art.-Nr.	Farbe	Bautiefe (mm)	Klimaklasse	Spannung	Anschlusswert	Abmessungen (BTH)	Gewicht	UVP
10738	Blau	80 cm	4	230V	1,085 kW	1985 × 800 × 1235 mm	231,00 kg	4.479,00 €
10754	Gelb	80 cm	4	230V	1,085 kW	1985 × 800 × 1235 mm	231,00 kg	4.479,00 €
10742	Grau	80 cm	4	230V	1,085 kW	1985 × 800 × 1235 mm	231,00 kg	4.479,00 €
10758	Grün	80 cm	4	230V	1,085 kW	1985 × 800 × 1235 mm	231,00 kg	4.479,00 €
10762	Orange	80 cm	4	230V	1,085 kW	1985 × 800 × 1235 mm	231,00 kg	4.479,00 €
10750	Rot	80 cm	4	230V	1,085 kW	1985 × 800 × 1235 mm	231,00 kg	4.479,00 €
10734	Schwarz	80 cm	4	230V	1,085 kW	1985 × 800 × 1235 mm	231,00 kg	4.479,00 €
10746	Weiß	80 cm	4	230V	1,085 kW	1985 × 800 × 1235 mm	231,00 kg	4.479,00 €

Kühltheke 250 - gerades Frontglas "8 verschiedene Farben"

• Auslagefläche: 1,69m² • Reservefach: 626 Liter / 4 Türen

Art.-Nr.	Farbe	Bautiefe (mm)	Klimaklasse	Spannung	Anschlusswert	Abmessungen (BTH)	Gewicht	UVP
10739	Blau	80 cm	4	230V	1,278 kW	2465 × 800 × 1235 mm	257,00 kg	5.129,00 €
10755	Gelb	80 cm	4	230V	1,278 kW	2465 × 800 × 1235 mm	257,00 kg	5.129,00 €
10743	Grau	80 cm	4	230V	1,278 kW	2465 × 800 × 1235 mm	257,00 kg	5.129,00 €
10759	Grün	80 cm	4	230V	1,278 kW	2465 × 800 × 1235 mm	257,00 kg	5.129,00 €
10763	Orange	80 cm	4	230V	1,278 kW	2465 × 800 × 1235 mm	257,00 kg	5.129,00 €
10751	Rot	80 cm	4	230V	1,278 kW	2465 × 800 × 1235 mm	257,00 kg	5.129,00 €
10735	Schwarz	80 cm	4	230V	1,278 kW	2465 × 800 × 1235 mm	257,00 kg	5.129,00 €
10747	Weiß	80 cm	4	230V	1,278 kW	2465 × 800 × 1235 mm	257,00 kg	5.129,00 €



Zubehör für Kühltheken

Rückschiebescheiben aus Plexiglas

- Rückschiebescheiben
- aus Plexiglas
- für Serie TOPLINE
- werkseitiger Einbau
- für Kühltheken 100, 150, 200 und 250

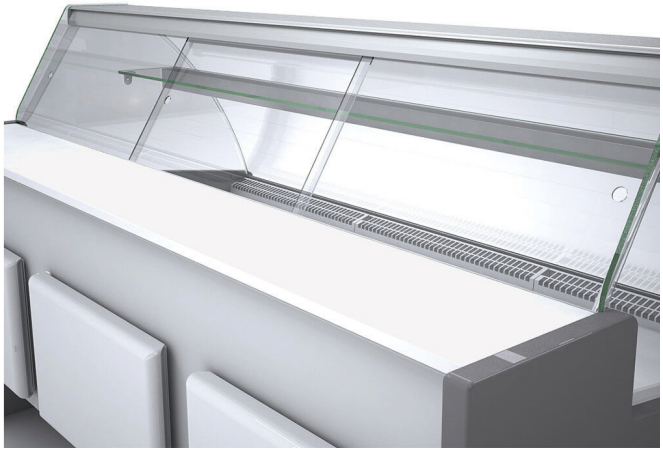

Art.-Nr.	Modell	geeignet für Kühltheke	Abmessungen (BTH)	Gewicht	UVP
11011	Rückschiebescheiben aus Plexiglas 100 Serie TOPLINE, 304 x 537 mm	100	304 × 537 × 140 mm	15,00 kg	199,00 €
11012	Rückschiebescheiben aus Plexiglas 150 Serie TOPLINE, 304 x 537 mm	150	304 × 537 × 140 mm	15,00 kg	349,00 €
11013	Rückschiebescheiben aus Plexiglas 200 Serie TOPLINE, 304 x 537 mm	200	304 × 537 × 140 mm	15,00 kg	429,00 €
11014	Rückschiebescheiben aus Plexiglas 250 Serie TOPLINE, 304 x 537 mm	250	304 × 537 × 140 mm	15,00 kg	579,00 €

Zwischenglasablagen inkl. Beleuchtung

- Zwischenglasablage
- inkl. Beleuchtungselement
- für Serie TOPLINE
- werkseitiger Einbau
- für Kühltheken 100, 150, 200 und 250

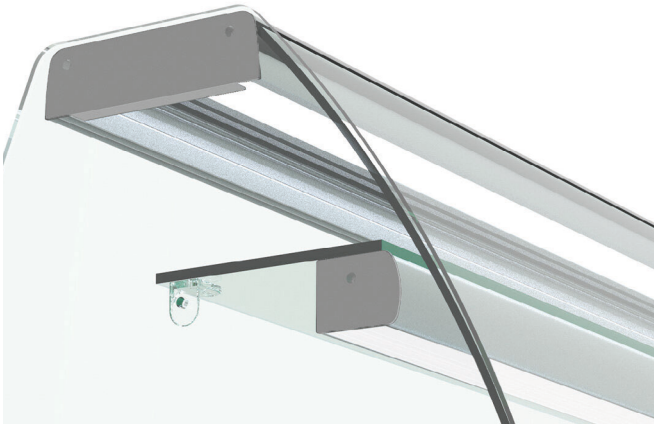

Art.-Nr.	Modell	geeignet für Kühltheke	Abmessungen (BTH)	Gewicht	UVP
11007	Zwischenglasablage inkl. Beleuchtung 100 Serie TOPLINE, 304 x 537 mm	100	304 × 537 × 140 mm	15,00 kg	309,00 €
11008	Zwischenglasablage inkl. Beleuchtung 150 Serie TOPLINE, 304 x 537 mm	150	304 × 537 × 140 mm	15,00 kg	459,00 €
11009	Zwischenglasablage inkl. Beleuchtung 200 Serie TOPLINE, 304 x 537 mm	200	304 × 537 × 140 mm	15,00 kg	619,00 €
11010	Zwischenglasablage inkl. Beleuchtung 250 Serie TOPLINE, 304 x 537 mm	250	304 × 537 × 140 mm	15,00 kg	779,00 €



Kühl- und Tiefkühltruhe 850 mit Glasschiebedeckel, Schwarz, LED in verschiedenen Breiten

- 2 Schiebedeckel mit gehärtetem und beschichtetem Glas
- LED Beleuchtung im Innenraum
- Temperaturbereiche: -23 bis -18°C und -1° bis +5°C
- Ablaufkanal innen
- elektronische Temperaturkontrolle
- automatische Abtaufunktion
- schwarze Kunststoffverkleidung außen
- Stahlblech verkleidet mit weißem Kunststoff innen
- inkl. Trennwandsystem
- Angaben zur Kühlleistung
- Temperaturbereiche: -23 bis -18°C und -1° bis +5°C
- max. Umgebungstemperatur:
- Polyuhrethan-Isolierung



Hinweis: Truhe in Breite 1856 mm wird als Kopfende bei Kombination mehrerer Truhen der Serie benötigt, da die flachere Ausführung sich in die Seitenhöhe einpasst!

				KOPFENDTRUHE
Art.-Nr.	11696	11698	11699	11697
Modell	TOPLINE Kühl- und Tiefkühltruhe 850 mit Glasschiebedeckel, Schwarz, LED, 1456 x 858 mm	TOPLINE Kühl- und Tiefkühltruhe 850 mit Glasschiebedeckel, Schwarz, LED, 2106 x 858 mm	TOPLINE Kühl- und Tiefkühltruhe 850 mit Glasschiebedeckel, Schwarz, LED, 2506 x 858 mm	TOPLINE Kühl- und Tiefkühltruhe 850 mit Glasschiebedeckel, Schwarz, Kopfendtruhe für Kombinationen, LED, 1856 x 858 mm
Bruttoinhalt	588 Liter	905 Liter	1100 Liter	713 Liter
Spannung	230V	230V	230V	230V
Abmessungen (BTH)	1456 × 858 × 890 mm	2106 × 858 × 890 mm	2506 × 858 × 890 mm	1856 × 858 × 832 mm
Gewicht	125,00 kg	150,00 kg	154,00 kg	129,00 kg
UVP	4.609,00 €	5.149,00 €	5.739,00 €	5.539,00 €



Unverbindliche Preisempfehlung zzgl. gesetzlicher Mehrwertsteuer.

Tiefkühltruhe 900 mit Glasschiebedeckel, Weiß, LED in verschiedenen Breiten

- 2 Schiebedeckel mit gehärtetem und beschichtetem Glas
- LED Beleuchtung im Innenraum
- Temperaturbereich: -24 bis -16°C
- Ablaufkanal innen
- elektronische Temperaturkontrolle
- elektronisches Thermometer
- automatische Abtaufunktion
- aus weißem Epoxidharz gefertigt
- inkl. Trennwandsystem
- Angaben zur Kühlleistung
- Temperaturbereich: -24 bis -16°C
- Polyuhrethan-Isolierung 70 mm



Hinweis: Truhe in Breite 1970 mm wird als Kopfende bei Kombination mehrerer Truhen der Serie benötigt, da die flachere Ausführung sich in die Seitenhöhe einpasst!

				KOPFENDTRUHE
Art.-Nr.	11645	11647	11648	11646
Modell	TOPLINE Tiefkühltruhe 900 mit Glasschiebedeckel, Weiß, LED, 1700 x 885 mm	TOPLINE Tiefkühltruhe 900 mit Glasschiebedeckel, Weiß, LED, 2200 x 885 mm	TOPLINE Tiefkühltruhe 900 mit Glasschiebedeckel, Weiß, LED, 2500 x 885 mm	TOPLINE Tiefkühltruhe 900 mit Glasschiebedeckel, Weiß, Kopfendtruhe für Kombinationen, LED, 1970 x 865 mm
Nettoinhalt	411 Liter	577 Liter	677 Liter	452 Liter
Anschluss	0,175 kW	0,230 kW	0,270 kW	0,190 kW
Spannung	230V	230V	230V	230V
Abmessungen (BTH)	1700 × 885 × 840 mm	2200 × 885 × 840 mm	2500 × 885 × 840 mm	1970 × 865 × 830 mm
Gewicht	125,00 kg	150,00 kg	154,00 kg	129,00 kg
UVP	6.259,00 €	7.029,00 €	8.129,00 €	6.779,00 €

Tiefkühltruhenaufsatz 900 mit Glastüren, Weiß, LED

- 3 Schiebetüren mit gehärtetem und beschichtetem Glas
- LED Beleuchtung im Innenraum
- Temperaturbereich: -24 bis -16°C
- automatische Abtaufunktion
- aus weißem Epoxidharz gefertigt
- Angaben zur Kühlleistung
- Temperaturbereich: -24 bis -16°C
- Kältemittel: R290
- Polyuhrethan-Isolierung 70 mm



Art.-Nr.	11649	11650
Modell	TOPLINE Tiefkühltruhenaufsatz 900 mit Glastüren, Weiß, LED, 2200 x 630 mm	TOPLINE Tiefkühltruhenaufsatz 900 mit Glastüren, Weiß, LED, 2500 x 630 mm
geeignet für	11647	11648
Bruttoinhalt	415 Liter	554 Liter
Anschlusswert	0,408 kW	0,547 kW
Spannung	230V	230V
Abmessungen (BTH)	2200 × 630 × 1315 mm	2500 × 630 × 1315 mm
Gewicht	240,00 kg	310,00 kg
UVP	15.629,00 €	21.529,00 €



Schockfroster TOPLINE

Schockfroster Edelstahl, für GN1/1, Aggregat rechts

- ausgestattet mit den Funktionen Schnellkühlung und Schockfrostung
- Schnellkühlung von 90 °C auf 3 °C in 120 Minuten
- Schockfrostung von 90 °C auf -18 °C in 270 Minuten
- geeignet für GN 1/1 (max. Behältertiefe 40 mm)
- Korpus, Arbeitsfläche sowie Innenraum aus Edelstahl AISI-304
- 5-Zoll-TFT-Touchscreen-Bedienfeld (grafische Anzeige, Schutzart IP65)
- Türen mit automatischem Schließmechanismus und Magnetdichtung (bleiben geöffnet bei mehr als 90° Öffnungswinkel)
- induktiver Mikroschalter zur Türöffnung
- belüftete Kondensationseinheit
- Luftverdampfersystem mit korrosionsbeständiger Epoxidbeschichtung
- ausgestattet mit Expansionsventil
- eingespritzte Polyurethan-Isolierung mit einer Dichte von 40 kg/m³
- RS-485- und USB-Anschlussmöglichkeiten
- inklusive abnehmbarem und beheiztem Kerntemperaturfühler
- Zyklussteuerung basierend auf Zeit oder Temperatur
- HACCP-Datenaufzeichnung mit Anzeige auf dem Bildschirm oder Download im CSV-Format via USB
- Kühl- und Gefrierzyklen „hart/weich“
- 4 voreingestellte Kombinationen von Schnellkühlungszyklen
- kontinuierliche Programmierung von Zyklen nach Temperatur oder Zeit
- mehrere individuell anpassbare Programme
- temperaturoptimiertes Abtauen durch Heizelement zu Zyklusbeginn
- effizientes Energiemanagement





Art.-Nr.	11713	11716
Modell	TOPLINE Schockfroster Edelstahl, für 3x GN1/1 (40 mm), Aggregat rechts, 715 x 700 mm	TOPLINE Schockfroster Edelstahl, für 7x GN1/1 (40 mm), Aggregat rechts, 1350 x 700 mm
Einschübe	3x GN 1/1 (max. Behältertiefe 40 mm)	7x GN 1/1 (max. Behältertiefe 40 mm)
Klimaklasse	5	5
Anschlusswert	1,10 kW	1,15 kW
Spannung	230V	230V
Abmessungen (BTH)	715 × 700 × 520 mm	1350 × 700 × 850 mm
Gewicht	75,00 kg	160,00 kg
UVP	6.219,00 €	10.179,00 €

Unverbindliche Preisempfehlung zzgl. gesetzlicher Mehrwertsteuer.

Schockfroster Edelstahl, für GN1/1 oder EN 60x40

- ausgestattet mit den Funktionen Schnellkühlung und Schockfrostung
- Schnellkühlung von 90 °C auf 3 °C in 120 Minuten
- Schockfrostung von 90 °C auf -18 °C in 270 Minuten
- geeignet für GN 1/1 (max. Behältertiefe 40 mm) oder EN 60x40
- Korpus, Arbeitsfläche sowie Innenraum aus Edelstahl AISI-304 gefertigt
- 5-Zoll-TFT-Touchscreen-Bedienfeld mit grafischer Anzeige (Schutzart IP65)
- Türen mit automatischem Schließmechanismus und Magnetdichtung (bleiben geöffnet bei mehr als 90° Öffnungswinkel)
- induktiver Mikroschalter zur Türöffnung
- belüftete Kondensationseinheit
- Luftverdampfersystem mit korrosionsbeständiger Epoxidbeschichtung
- ausgestattet mit Expansionsventil
- eingespritzte Polyurethan-Isolierung mit einer Dichte von 40 kg/m³
- RS-485- und USB-Anschlussmöglichkeiten
- inklusive abnehmbarem und beheiztem Kerntemperaturfühler
- Zyklussteuerung basierend auf Zeit oder Temperatur
- HACCP-Datenaufzeichnung mit Anzeige auf dem Bildschirm oder Download im CSV-Format via USB
- Kühl- und Gefrierzyklen „hart/weich“
- 4 voreingestellte Kombinationen von Schnellkühlungszyklen
- kontinuierliche Programmierung von Zyklen nach Temperatur oder Zeit
- mehrere individuell anpassbare Programme
- temperaturoptimiertes Abtauen durch Heizelement zu Zyklusbeginn
- effizientes Energiemanagement







Art.-Nr.	11714	11715	11711
Modell	TOPLINE Schockfroster Edelstahl, für 5x GN1/1 (40 mm) oder 4x EN 60x40, 800 x 800 mm	TOPLINE Schockfroster Edelstahl, für 7x GN1/1 (40 mm) oder 7x EN 60x40, 800 x 800 mm	TOPLINE Schockfroster Edelstahl, für 10x GN1/1 (40 mm) oder 10x EN 60x40, 800 x 800 mm
Einschübe	5x GN 1/1 (max. Behältertiefe 40 mm) oder 4x EN 60x40	7x GN 1/1 (max. Behältertiefe 40 mm) oder 7x EN 60x40	10x GN 1/1 (max. Behältertiefe 40 mm) oder 10x EN 60x40
Klimaklasse	5	5	5
Anschlusswert	0,99 kW	1,15 kW	2,080 kW
Spannung	230V	230V	230V
Abmessungen (BTH)	800 × 800 × 900 mm	800 × 800 × 1240 mm	800 × 800 × 1590 mm
Gewicht	125,00 kg	155,00 kg	110,00 kg
UVP	7.989,00 €	8.659,00 €	11.659,00 €

Schockfroster SE für 5x GN 1/1, 800 x 825 mm

- vollständig aus hochwertigem Edelstahl
- Nettokapazität: 118 Liter
- Art der Kühlung: Umluft
- Temperaturbereich: -18 bis -30 °C
- Kühlleistung: 300 W
- mit DIXELLThermostat
- Schockkühlung:
  - von +70°C auf +3°C in 90 min.
- Schockgefrieren:
  - von +70°C auf -18°C in 240 min.
- höhenverstellbare Füße



Art.-Nr.	12134
Einschübe	für 5x GN 1/1 Behälter
Klimaklasse	4
Kältemittel	R290
Anschlusswert	0,3 kW
Abmessungen (BTH)	800 × 825 × 980 mm
Gewicht	91,00 kg
UVP	2.498,00 €

TOPLINE Schockfroster Edelstahl, für 15x GN1/1 (40 mm) oder 15x EN 60x40, 800 x 800 mm

- Schnellkühlung und Schockfrostung
- Schnellkühlung
  - von 90 °C auf 3 °C in 120 Minuten
- Schockfrostung
  - von 90 °C auf -18 °C in 270 Minuten
- 5-Zoll-TFT-Touchscreen-Bedienfeld mit grafischer Anzeige (Schutzart IP65)



Art.-Nr.	11712
Einschübe	15x GN 1/1 (max. Behältertiefe 40 mm) oder 15x EN 60x40
Klimaklasse	5
Kältemittel	R452a
Anschlusswert	2,680 kW
Spannung	400V
Abmessungen (BTH)	800 × 800 × 1920 mm
Gewicht	150,00 kg
UVP	15.249,00 €

EDELSTAHLMÖBEL

Professionelle Edelstahlmöbel für hygienische, effiziente und optimal organisierte Küchenabläufe.



EASYLINE

Seite

Arbeitstische 86
Arbeitsschränke 88
Spültische & Spülcenter 89
Handwaschbecken 91
Wandborde 92
Wandhängeschranke 93
Aufsatzborde 93
Lagerregale 94
Servierwagen 95

TOPLINE

Arbeitstische 97
Arbeitsschränke 104
Wärmeschränke 113
Spültische & Spülcenter 114
Cheftische 117
Spülschränke 118
Wandborde 120
Wandhängeschränke 120
Wärmebrücken 122
Aufsatzborde 122
Hochschränke 123

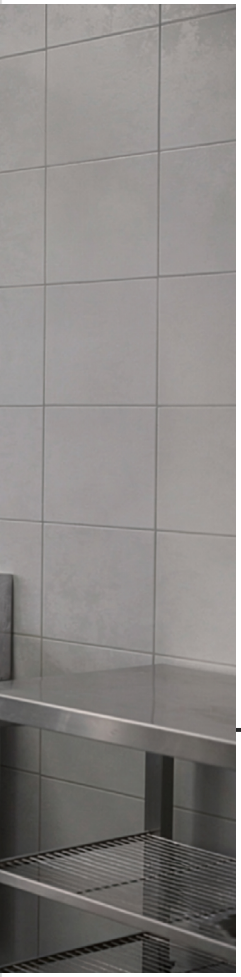

Edelstahlmöbel sind die Grundlage für effiziente, hygienische und langlebige Arbeitsabläufe in der professionellen Küche. Unser Sortiment bietet durchdachte Lösungen für Vorbereitung, Lagerung, Spülbereich und Ausgabe, optimal abgestimmt auf die Anforderungen in Gastronomie, Hotellerie und Gemeinschaftsverpflegung.

Mit den Produktlinien **EASYLINE** und **TOPLINE** finden Sie die passende Ausstattung für jeden Bedarf: EASYLINE steht für funktionale und wirtschaftliche Lösungen im täglichen Einsatz, während TOPLINE mit hochwertiger Verarbeitung, professioneller Ausstattung und maximaler Stabilität überzeugt. Von Arbeitstischen und Spülcentern bis hin zu Wärme und Hochschränken bietet die Kategorie alles für eine perfekt organisierte Großküche.

EASYLINE

Arbeitstische EASYLINE

Arbeitstische mit Grundboden

- zur Selbstmontage, verschraubte Konstruktion
- abgerundete Ecken
- aus Edelstahl gefertigt
- ideale Arbeitshöhe 850 mm
- 40 mm starke Arbeitsplatte, mit MDF Omega verstärkt
- hohe Tragkraft von ca. 150 - 200 kg
- Tischbeine aus Vierkantprofil 40x40 mm
- höhenverstellbare Füße



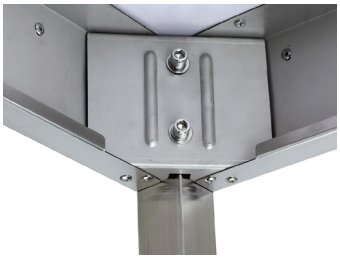





Tiefe 600 mm, mit Grundboden

Art.-Nr.	Abmessungen (BTH)	Gewicht	UVP
10085	600 x 600 x 850 mm	12,30 kg	149,00 €
10086	700 x 600 x 850 mm	13,80 kg	159,00 €
10087	800 x 600 x 850 mm	15,40 kg	169,00 €
10044	1000 x 600 x 850 mm	17,90 kg	189,00 €
10045	1200 x 600 x 850 mm	20,70 kg	209,00 €
10088	1400 x 600 x 850 mm	23,40 kg	229,00 €
10089	1500 x 600 x 850 mm	24,70 kg	239,00 €
10090	1600 x 600 x 850 mm	25,60 kg	249,00 €
10091	1800 x 600 x 850 mm	28,90 kg	269,00 €
10046	2000 x 600 x 850 mm	31,60 kg	289,00 €

Tiefe 600 mm, mit Grundboden & Aufkantung (100 mm)

Art.-Nr.	Abmessungen (BTH)	Gewicht	UVP
10092	600 x 600 x 850 mm	12,80 kg	159,00 €
10093	700 x 600 x 850 mm	14,40 kg	169,00 €
10094	800 x 600 x 850 mm	15,80 kg	179,00 €
10047	1000 x 600 x 850 mm	18,90 kg	199,00 €
10048	1200 x 600 x 850 mm	21,70 kg	219,00 €
10095	1400 x 600 x 850 mm	24,40 kg	239,00 €
10096	1500 x 600 x 850 mm	25,90 kg	249,00 €
10097	1600 x 600 x 850 mm	27,30 kg	259,00 €
10098	1800 x 600 x 850 mm	30,50 kg	279,00 €
10049	2000 x 600 x 850 mm	33,40 kg	299,00 €

Tiefe 700 mm, mit Grundboden

Art.-Nr.	Abmessungen (BTH)	Gewicht	UVP
10099	600 x 700 x 850 mm	13,50 kg	159,00 €
10100	700 x 700 x 850 mm	15,00 kg	169,00 €
10101	800 x 700 x 850 mm	16,40 kg	179,00 €
10050	1000 x 700 x 850 mm	19,60 kg	199,00 €
10051	1200 x 700 x 850 mm	22,50 kg	219,00 €
10102	1400 x 700 x 850 mm	26,00 kg	239,00 €
10103	1500 x 700 x 850 mm	27,40 kg	249,00 €
10104	1600 x 700 x 850 mm	29,00 kg	259,00 €
10105	1800 x 700 x 850 mm	32,00 kg	279,00 €
10052	2000 x 700 x 850 mm	36,50 kg	299,00 €

Tiefe 700 mm, mit Grundboden & Aufkantung (100 mm)

Art.-Nr.	Abmessungen (BTH)	Gewicht	UVP
10106	600 x 700 x 850 mm	14,20 kg	169,00 €
10107	700 x 700 x 850 mm	15,70 kg	179,00 €
10108	800 x 700 x 850 mm	17,30 kg	189,00 €
10053	1000 x 700 x 850 mm	20,60 kg	209,00 €
10054	1200 x 700 x 850 mm	20,50 kg	229,00 €
10109	1400 x 700 x 850 mm	27,00 kg	249,00 €
10110	1500 x 700 x 850 mm	29,00 kg	259,00 €
10111	1600 x 700 x 850 mm	31,00 kg	269,00 €
10112	1800 x 700 x 850 mm	34,00 kg	289,00 €
10055	2000 x 700 x 850 mm	37,20 kg	309,00 €

Arbeitstische unterfahrbar

- zur Selbstmontage
- mit 3-seitiger Verstrebung
- verschraubte Konstruktion
- abgerundete Ecken
- aus Edelstahl gefertigt
- ideale Arbeitshöhe 850 mm



- 40 mm starke Arbeitsplatte
- Arbeitsplatte mit MDF Omega verstärkt
- hohe Tragkraft von ca. 150 - 200 kg
- Tischbeine aus Vierkantprofil 40x40 mm
- höhenverstellbare Füße



Tiefe 600 mm, unterfahrbar

Art.-Nr.	Abmessungen (BTH)	Gewicht	UVP
10123	600 x 600 x 850 mm	10,30 kg	139,00 €
10124	700 x 600 x 850 mm	11,40 kg	149,00 €
10125	800 x 600 x 850 mm	12,60 kg	159,00 €
10126	1000 x 600 x 850 mm	14,50 kg	179,00 €
10127	1200 x 600 x 850 mm	16,40 kg	199,00 €
10128	1400 x 600 x 850 mm	18,40 kg	219,00 €
10129	1500 x 600 x 850 mm	19,20 kg	229,00 €
10130	1600 x 600 x 850 mm	20,00 kg	239,00 €
10131	1800 x 600 x 850 mm	24,40 kg	259,00 €
10132	2000 x 600 x 850 mm	29,50 kg	279,00 €

Tiefe 600 mm, unterfahrbar mit Aufkantung (100 mm)

Art.-Nr.	Abmessungen (BTH)	Gewicht	UVP
10113	600 x 600 x 850 mm	10,80 kg	149,00 €
10114	700 x 600 x 850 mm	12,10 kg	159,00 €
10115	800 x 600 x 850 mm	13,20 kg	169,00 €
10116	1000 x 600 x 850 mm	15,30 kg	189,00 €
10117	1200 x 600 x 850 mm	17,20 kg	209,00 €
10118	1400 x 600 x 850 mm	19,60 kg	229,00 €
10119	1500 x 600 x 850 mm	20,60 kg	239,00 €
10120	1600 x 600 x 850 mm	21,50 kg	249,00 €
10121	1800 x 600 x 850 mm	23,70 kg	269,00 €
10122	2000 x 600 x 850 mm	25,80 kg	289,00 €

Tiefe 700 mm, unterfahrbar

Art.-Nr.	Abmessungen (BTH)	Gewicht	UVP
10133	600 x 700 x 850 mm	11,60 kg	149,00 €
10134	700 x 700 x 850 mm	12,50 kg	159,00 €
10135	800 x 700 x 850 mm	13,80 kg	169,00 €
10136	1000 x 700 x 850 mm	15,50 kg	189,00 €
10137	1200 x 700 x 850 mm	18,10 kg	209,00 €
10138	1400 x 700 x 850 mm	20,30 kg	229,00 €
10139	1500 x 700 x 850 mm	21,50 kg	239,00 €
10140	1600 x 700 x 850 mm	22,30 kg	249,00 €
10141	1800 x 700 x 850 mm	24,60 kg	269,00 €
10142	2000 x 700 x 850 mm	27,00 kg	289,00 €

Tiefe 700 mm, unterfahrbar mit Aufkantung (100 mm)

Art.-Nr.	Abmessungen (BTH)	Gewicht	UVP
10143	600 x 700 x 850 mm	11,90 kg	159,00 €
10144	700 x 700 x 850 mm	13,30 kg	169,00 €
10145	800 x 700 x 850 mm	14,30 kg	179,00 €
10146	1000 x 700 x 850 mm	16,90 kg	199,00 €
10147	1200 x 700 x 850 mm	19,20 kg	219,00 €
10148	1400 x 700 x 850 mm	21,70 kg	239,00 €
10149	1500 x 700 x 850 mm	23,00 kg	249,00 €
10150	1600 x 700 x 850 mm	24,60 kg	259,00 €
10151	1800 x 700 x 850 mm	27,40 kg	279,00 €
10152	2000 x 700 x 850 mm	29,50 kg	299,00 €

Zubehör:



ROLLENKIT FÜR ARBEITSTISCHE & SPÜLTISCHE

- 4-Rollen für Arbeits- & Spültische
- 2 Rollen mit Bremse
- 2 Rollen ohne Bremse
- aus hochwertigem Edelstahl gefertigt

Art.-Nr.	Gewicht	UVP
10542	3,00 kg	89,00 €

Arbeitsschränke EASYLINE

Arbeitsschränke mit 2 Schiebetüren

- zur Selbstmontage, verschraubte Konstruktion
- mit 2 Schiebetüren, Grund- & Zwischenboden
- abgerundete Ecken
- aus Edelstahl gefertigt
- ideale Arbeitshöhe 850 mm
- 40 mm starke Arbeitsplatte, mit MDF Omega verstärkt
- hohe Tragkraft von ca. 150 - 200 kg
- Tischbeine aus Vierkantprofil 40x40 mm
- höhenverstellbare Füße



Zubehör:

ROLLENKIT für Arbeitsschränke



- 4-Rollen für Arbeitsschränke
- 2 Rollen mit Bremse
- 2 Rollen ohne Bremse
- aus hochwertigem Edelstahl gefertigt

Art.-Nr.	Gewicht	UVP
10541	2,90 kg	89,00 €



Tiefe 600 mm, mit 2 Schiebetüren

Art.-Nr.	Abmessungen (BTH)	Gewicht	UVP
10153	1000 x 600 x 850 mm	34,00 kg	369,00 €
10154	1200 x 600 x 850 mm	39,30 kg	409,00 €
10155	1400 x 600 x 850 mm	44,00 kg	449,00 €
10156	1500 x 600 x 850 mm	46,60 kg	469,00 €
10157	1600 x 600 x 850 mm	49,00 kg	489,00 €
10158	1800 x 600 x 850 mm	53,80 kg	539,00 €
10159	2000 x 600 x 850 mm	59,00 kg	579,00 €

Tiefe 600 mm, mit 2 Schiebetüren & Aufkantung (100 mm)

Art.-Nr.	Abmessungen (BTH)	Gewicht	UVP
10160	1000 x 600 x 850 mm	34,80 kg	389,00 €
10161	1200 x 600 x 850 mm	40,00 kg	429,00 €
10162	1400 x 600 x 850 mm	45,20 kg	469,00 €
10163	1500 x 600 x 850 mm	48,10 kg	489,00 €
10164	1600 x 600 x 850 mm	50,30 kg	509,00 €
10165	1800 x 600 x 850 mm	55,60 kg	559,00 €
10166	2000 x 600 x 850 mm	60,80 kg	599,00 €

Tiefe 700 mm, mit 2 Schiebetüren

Art.-Nr.	Abmessungen (BTH)	Gewicht	UVP
10167	1000 x 700 x 850 mm	37,40 kg	419,00 €
10168	1200 x 700 x 850 mm	39,60 kg	459,00 €
10169	1400 x 700 x 850 mm	48,40 kg	499,00 €
10170	1500 x 700 x 850 mm	50,80 kg	519,00 €
10171	1600 x 700 x 850 mm	53,90 kg	539,00 €
10172	1800 x 700 x 850 mm	57,00 kg	589,00 €
10173	2000 x 700 x 850 mm	62,90 kg	629,00 €

Tiefe 700 mm, mit 2 Schiebetüren & Aufkantung (100 mm)

Art.-Nr.	Abmessungen (BTH)	Gewicht	UVP
10174	1000 x 700 x 850 mm	39,10 kg	439,00 €
10175	1200 x 700 x 850 mm	44,20 kg	479,00 €
10176	1400 x 700 x 850 mm	50,00 kg	519,00 €
10177	1500 x 700 x 850 mm	52,30 kg	539,00 €
10178	1600 x 700 x 850 mm	55,10 kg	559,00 €
10179	1800 x 700 x 850 mm	61,80 kg	609,00 €
10180	2000 x 700 x 850 mm	67,40 kg	649,00 €

Schubladenschränke mit 3 Schubladen

- wird fertig montiert geliefert
- ideale Arbeitshöhe 850 mm
- 40 mm starke Arbeitsplatte
- Arbeitsplatte mit Holz unterfüttert
- hohe Tragkraft
- Ecken verschliffen und verschweißt
- Tischbeine aus Vierkantprofil 40x40 mm
- höhenverstellbare Füße
- 3 Schubladen



Art.-Nr.	Abmessungen (BTH)	Gewicht	UVP
10056	400 x 600 x 850 mm	25,30 kg	359,00 €
10181	400 x 700 x 850 mm	26,40 kg	399,00 €

Schubladenschränke mit 3 Schubladen & Aufkantung

- 100 mm rückseitige Aufkantung
- wird fertig montiert geliefert
- ideale Arbeitshöhe 850 mm
- 40 mm starke Arbeitsplatte
- Arbeitsplatte mit Holz unterfüttert
- hohe Tragkraft
- Ecken verschliffen und verschweißt
- Tischbeine aus Vierkantprofil 40x40 mm
- höhenverstellbare Füße
- 3 Schubladen



Art.-Nr.	Abmessungen (BTH)	Gewicht	UVP
10057	400 x 600 x 850 mm	25,70 kg	379,00 €
10182	400 x 700 x 850 mm	27,00 kg	419,00 €

Spültische & Spülcenter EASYLINE

Spülcenter 1 Becken

- zur Selbstmontage, verschraubte Konstruktion
- abgerundete Ecken
- ideale Arbeitshöhe 850mm
- hohe Tragkraft ca. 150 - 200kg
- 40 mm starke Arbeitsplatte mit 100 mm Aufkantung
- Ecken verschliffen und verschweißt
- Abtropffläche unterfahrbar zur Installation einer Spülmaschine
- Tischbeine aus Vierkantprofil 40x40mm, höhenverstellbare Füße
- mit Grundboden





Tiefe 600 mm

Art.-Nr.	Abmessungen (BTH)	Becken	Beckengröße	Gewicht	UVP
10208	1200 x 600 x 850 mm	links	400 x 400 x 250 mm	17,30 kg	339,00 €
10209	1200 x 600 x 850 mm	rechts	400 x 400 x 250 mm	17,30 kg	339,00 €

Tiefe 700 mm

Art.-Nr.	Abmessungen (BTH)	Becken	Beckengröße	Gewicht	UVP
10212	1200 x 700 x 850 mm	links	400 x 500 x 250 mm	19,00 kg	359,00 €
10213	1200 x 700 x 850 mm	rechts	400 x 500 x 250 mm	19,00 kg	359,00 €

Spülcenter 2 Becken

- zur Selbstmontage, verschraubte Konstruktion
- abgerundete Ecken
- ideale Arbeitshöhe 850mm
- hohe Tragkraft ca. 150 - 200kg
- 40 mm starke Arbeitsplatte mit 100mm Aufkantung
- Ecken verschliffen und verschweißt
- Abtropffläche unterfahrbar zur Installation einer Spülmaschine
- Tischbeine aus Vierkantprofil 40x40mm, höhenverstellbare Füße
- mit Grundboden





Tiefe 600 mm

Art.-Nr.	Abmessungen (BTH)	Becken	Beckengröße	Gewicht	UVP
10210	1600 x 600 x 850 mm	links	400 x 400 x 250 mm	23,60 kg	489,00 €
10211	1600 x 600 x 850 mm	rechts	400 x 400 x 250 mm	23,60 kg	489,00 €

Tiefe 700 mm

Art.-Nr.	Abmessungen (BTH)	Becken	Beckengröße	Gewicht	UVP
10214	1600 x 700 x 850 mm	links	400 x 500 x 250 mm	26,40 kg	539,00 €
10215	1600 x 700 x 850 mm	rechts	400 x 500 x 250 mm	26,40 kg	539,00 €

Spültische / 1 Becken

- zur Selbstmontage, verschraubte Konstruktion
- ideale Arbeitshöhe 850 mm
- hohe Tragkraft ca. 150 - 200kg
- 40 mm starke Arbeitsplatte mit 100mm Aufkantung
- Tischbeine aus Vierkantprofil 40x40mm, höhenverstellbare Füße
- abgerundete Ecken
- Ecken verschliffen und verschweißt
- mit Grundboden





Art.-Nr.	Abmessungen (BTH)	Beckengröße	Gewicht	UVP
10058	600 x 600 x 850 mm	400 x 400 x 250 mm	13,60 kg	269,00 €
10060	600 x 700 x 850 mm	400 x 500 x 250 mm	14,90 kg	309,00 €

Spültische / 2 Becken ohne Abtropffläche

- zur Selbstmontage, verschraubte Konstruktion
- abgerundete Ecken
- ideale Arbeitshöhe 850mm
- hohe Tragkraft ca. 150 - 200kg
- 40 mm starke Arbeitsplatte
- mit 100mm Aufkantung
- Ecken verschliffen und verschweißt
- Tischbeine aus Vierkantprofil 40x40mm
- Höhenverstellbare Füße
- mit Grundboden



Art.-Nr.	Abmessungen (BTH)	Beckengröße	Gewicht	UVP
10200	1200 x 600 x 850 mm	500 x 400 x 250 mm	23,10 kg	459,00 €
10205	1200 x 700 x 850 mm	500 x 500 x 250 mm	25,20 kg	489,00 €

Spültische 1 Becken mit Abtropffläche

- 1 Becken links oder rechts mit Abtropffläche
- zur Selbstmontage, verschraubte Konstruktion
- abgerundete Ecken
- ideale Arbeitshöhe 850mm
- hohe Tragkraft ca. 150 - 200kg
- 40 mm starke Arbeitsplatte mit 100mm Aufkantung
- Ecken verschliffen und verschweißt
- Tischbeine aus Vierkantprofil 40x40mm, höhenverstellbare Füße
- mit Grundboden



Tiefe 600 mm

Art.-Nr.	Abmessungen (BTH)	Becken	Beckengöße	Gewicht	UVP
10059	1000 x 600 x 850 mm	links	400 x 400 x 250 mm	18,20 kg	319,00 €
10197	1000 x 600 x 850 mm	rechts	400 x 400 x 250 mm	18,20 kg	319,00 €
10198	1200 x 600 x 850 mm	links	500 x 400 x 250 mm	20,70 kg	379,00 €
10199	1200 x 600 x 850 mm	rechts	500 x 400 x 250 mm	20,70 kg	379,00 €

Tiefe 700 mm

Art.-Nr.	Abmessungen (BTH)	Becken	Beckengöße	Gewicht	UVP
10061	1000 x 700 x 850 mm	links	400 x 500 x 250 mm	21,00 kg	359,00 €
10062	1000 x 700 x 850 mm	rechts	400 x 500 x 250 mm	21,00 kg	359,00 €
10203	1200 x 700 x 850 mm	links	500 x 500 x 250 mm	23,00 kg	399,00 €
10204	1200 x 700 x 850 mm	rechts	500 x 500 x 250 mm	23,00 kg	399,00 €

Spültische 2 Becken mit Abtropffläche

- 2 Becken links oder rechts mit Abtropffläche
- zur Selbstmontage, verschraubte Konstruktion
- abgerundete Ecken
- ideale Arbeitshöhe 850mm
- hohe Tragkraft ca. 150 - 200kg
- 40 mm starke Arbeitsplatte mit 100mm Aufkantung
- Ecken verschliffen und verschweißt
- Tischbeine aus Vierkantprofil 40x40mm, höhenverstellbare Füße
- mit Grundboden



Tiefe 600 mm

Art.-Nr.	Abmessungen (BTH)	Becken	Beckengöße	Gewicht	UVP
10201	1600 x 600 x 850 mm	links	400 x 400 x 250 mm	28,00 kg	459,00 €
10202	1600 x 600 x 850 mm	rechts	400 x 400 x 250 mm	28,00 kg	459,00 €

Tiefe 700 mm

Art.-Nr.	Abmessungen (BTH)	Becken	Beckengöße	Gewicht	UVP
11271	1600 x 700 x 850 mm	links	500 x 500 x 300 mm	30,70 kg	539,00 €
11272	1600 x 700 x 850 mm	rechts	500 x 500 x 300 mm	30,70 kg	539,00 €
10206	2000 x 700 x 850 mm	links	600 x 500 x 300 mm	37,30 kg	599,00 €
10207	2000 x 700 x 850 mm	rechts	600 x 500 x 300 mm	37,30 kg	599,00 €

Zubehör:



ROLLENKIT für Arbeitstische & Spültische

- 4-Rollen für Arbeits- & Spültische
- 2 Rollen mit Bremse
- 2 Rollen ohne Bremse

Art.-Nr.	Gewicht	UVP
10542	3,00 kg	89,00 €



Stand- Überlaufrohre für Spültische

- für Spültische und Spülcenter der Serie EASYLINE

Art.-Nr.	Abmessungen (BTH)	Gewicht	UVP
10216	48 x 48 x 250 mm	1,00 kg	19,00 €
10217	48 x 48 x 300 mm	1,00 kg	19,00 €



Handwaschbecken EASYLINE

Handwasch-Ausgusskombinationen inkl. Mischbatterie

- zur Selbstmontage, verschraubte Konstruktion
- abgerundete Ecken
- Ideale Arbeitshöhe 850mm
- hohe Tragkraft
- 1 Handwaschbecken (BTH): 330x230x120 mm
- 1 Ausgussbecken (BTH): 400x400x250 mm
- inklusive Mischbatterie für Kalt- & Warmwasser, Standrohr und Rost für Ausgussbecken
- mit 40 mm Aufkantung
- Arbeitsfläche aus Edelstahl gefertigt
- Ecken verschliffen und verschweißt
- Tischbeine aus Vierkantprofil 40x40mm
- Höhenverstellbare Füße



Art.-Nr.	Abmessungen (BTH)	Gewicht	UVP
10265	500 x 600 x 850 mm	15,00 kg	399,00 €
10266	500 x 700 x 850 mm	16,40 kg	429,00 €

Handwaschbecken mit Kniebedienung, 400 x 400 mm

- abgerundete Ecken
- hohe Tragkraft
- zur Wandmontage
- inkl. Mischbatterie
- für Kalt- oder Warmwasser geeignet
- Kniebedienung
- zeitgesteuert - Timer 7 Sekunden
- mit 40 mm Aufkantung
- Arbeitsfläche aus Edelstahl gefertigt
- Ecken verschliffen und verschweißt



Art.-Nr.	Abmessungen (BTH)	Gewicht	UVP
10063	400 x 400 x 240 mm	5,00 kg	189,00 €



Wandborde EASYLINE

Wandborde 200 mit 1 Etage

- inkl. Wandkonsolen zur Wandbefestigung
- Ecken verschliffen und verschweißt
- aus Edelstahl gefertigt

Art.-Nr.	Abmessungen (BTH)	Gewicht	UVP
10218	800 x 200 x 40 mm	1,80 kg	49,00 €
10219	1200 x 200 x 40 mm	2,40 kg	59,00 €
10220	1400 x 200 x 40 mm	2,60 kg	69,00 €



Wandborde mit 1 oder 2 Etagen

- inkl. Wandkonsolen zur Wandbefestigung
- Ecken verschliffen und verschweißt
- aus Edelstahl gefertigt
- Halterung des Wandbordes variabel montierbar



Wandborde inkl. Konsolen zur Wandbefestigung / 1 Etage

Tiefe 300 mm, 1 Etage

Art.-Nr.	Aufkantung	Abmessungen (BTH)	Gewicht	UVP
10221	30 mm	800 x 300 x 35 mm	2,50 kg	55,00 €
10222	30 mm	1000 x 300 x 35 mm	2,80 kg	59,00 €
10223	30 mm	1200 x 300 x 35 mm	3,10 kg	66,00 €
10224	30 mm	1400 x 300 x 35 mm	3,40 kg	72,00 €
10225	30 mm	1600 x 300 x 35 mm	4,30 kg	78,00 €
10226	30 mm	1800 x 300 x 35 mm	4,60 kg	85,00 €
10227	30 mm	2000 x 300 x 35 mm	5,00 kg	93,00 €

Tiefe 400 mm, 1 Etage

Art.-Nr.	Aufkantung	Abmessungen (BTH)	Gewicht	UVP
10236	30 mm	800 x 400 x 35 mm	3,00 kg	60,00 €
10237	30 mm	1000 x 400 x 35 mm	3,50 kg	64,00 €
10238	30 mm	1200 x 400 x 35 mm	3,90 kg	71,00 €
10239	30 mm	1400 x 400 x 35 mm	4,40 kg	77,00 €
10240	30 mm	1600 x 400 x 35 mm	5,40 kg	84,00 €
10241	30 mm	1800 x 400 x 35 mm	5,80 kg	89,00 €
10242	30 mm	2000 x 400 x 35 mm	6,20 kg	96,00 €

Wandborde inkl. Konsolen zur Wandbefestigung / 2 Etagen

Tiefe 300 mm, 2 Etagen

Art.-Nr.	Aufkantung	Abmessungen (BTH)	Gewicht	UVP
10228	30 mm	600 x 300 x 70 mm	4,30 kg	93,00 €
10229	30 mm	800 x 300 x 70 mm	4,90 kg	102,00 €
10230	30 mm	1000 x 300 x 70 mm	5,60 kg	115,00 €
10231	30 mm	1200 x 300 x 70 mm	6,20 kg	123,00 €
10232	30 mm	1400 x 300 x 70 mm	6,90 kg	135,00 €
10233	30 mm	1600 x 300 x 70 mm	8,60 kg	148,00 €
10234	30 mm	1800 x 300 x 70 mm	9,30 kg	158,00 €
10235	30 mm	2000 x 300 x 70 mm	10,00 kg	169,00 €

Tiefe 400 mm, 2 Etagen

Art.-Nr.	Aufkantung	Abmessungen (BTH)	Gewicht	UVP
10243	30 mm	600 x 400 x 70 mm	5,40 kg	105,00 €
10244	30 mm	800 x 400 x 70 mm	6,10 kg	119,00 €
10245	30 mm	1000 x 400 x 70 mm	7,00 kg	125,00 €
10246	30 mm	1200 x 400 x 70 mm	7,80 kg	139,00 €
10247	30 mm	1400 x 400 x 70 mm	8,80 kg	149,00 €
10248	30 mm	1600 x 400 x 70 mm	10,70 kg	159,00 €
10249	30 mm	1800 x 400 x 70 mm	11,60 kg	174,00 €
10250	30 mm	2000 x 400 x 70 mm	12,50 kg	185,00 €



Wandhängeschränke EASYLINE

Wandhängeschränke / 2 Schiebetüren

- 2 Schiebetüren
- inkl. Wandkonsole zur Wandbefestigung und 1 Zwischenboden
- zur Selbstmontage
- hohe Tragkraft von ca. 100kg



Art.-Nr.	Abmessungen (BTH)	Gewicht	UVP
10259	1000 x 400 x 650 mm	21,50 kg	215,00 €
10260	1200 x 400 x 650 mm	24,00 kg	245,00 €
10261	1400 x 400 x 650 mm	27,30 kg	275,00 €
10262	1600 x 400 x 650 mm	29,00 kg	299,00 €
10263	1800 x 400 x 650 mm	32,20 kg	329,00 €
10264	2000 x 400 x 650 mm	35,00 kg	359,00 €

Wandhängeschränke / offen

- offen
- inkl. Wandkonsole zur Wandbefestigung und inkl. 1 Zwischenboden
- zur Selbstmontage
- hohe Tragkraft von ca. 100kg



Art.-Nr.	Abmessungen (BTH)	Gewicht	UVP
10251	600 x 400 x 650 mm	12,60 kg	159,00 €
10252	800 x 400 x 650 mm	15,00 kg	179,00 €
10253	1000 x 400 x 650 mm	17,00 kg	189,00 €
10254	1200 x 400 x 650 mm	20,00 kg	219,00 €
10255	1400 x 400 x 650 mm	23,00 kg	249,00 €
10256	1600 x 400 x 650 mm	25,80 kg	279,00 €
10257	1800 x 400 x 650 mm	26,20 kg	309,00 €
10258	2000 x 400 x 650 mm	28,30 kg	335,00 €

Aufsatzborde EASYLINE

- verschraubte Konstruktion
- zur Selbstmontage
- abgerundete Ecken
- hohe Tragkraft
- 40 mm starke Arbeitsplatte
- Ecken verschliffen und verschweißt



Aufsatzborde / 1 Etage

Art.-Nr.	Abmessungen (BTH)	Gewicht	UVP
10183	800 x 350 x 400 mm	4,10 kg	65,00 €
10184	1000 x 350 x 400 mm	4,60 kg	69,00 €
10185	1200 x 350 x 400 mm	5,20 kg	79,00 €
10186	1400 x 350 x 400 mm	5,90 kg	89,00 €
10187	1600 x 350 x 400 mm	6,50 kg	99,00 €
10188	1800 x 350 x 400 mm	7,10 kg	109,00 €
10189	2000 x 350 x 400 mm	7,70 kg	119,00 €



Aufsatzborde / 2 Etagen

Art.-Nr.	Abmessungen (BTH)	Gewicht	UVP
10190	800 x 350 x 700 mm	7,60 kg	115,00 €
10191	1000 x 350 x 700 mm	8,80 kg	129,00 €
10192	1200 x 350 x 700 mm	10,00 kg	145,00 €
10193	1400 x 350 x 700 mm	11,20 kg	159,00 €
10194	1600 x 350 x 700 mm	12,40 kg	175,00 €
10195	1800 x 350 x 700 mm	13,60 kg	189,00 €
10196	2000 x 350 x 700 mm	14,80 kg	205,00 €



Lagerregale EASYLINE



Lagerregale / 4 Böden

- aus hochwertigem Edelstahl gefertigt
- inkl. 4 Ablageböden, 500 mm tief
- abgerundete Ecken
- hohe Tragkraft
- Traglast pro Boden ca. 70 kg
- 40 mm starke Arbeitsplatte
- Ecken verschliffen und verschweißt
- zur Selbstmontage
- verschraubte Konstruktion

Art.-Nr.	Abmessungen (BTH)	Gewicht	UVP
10267	1000 x 500 x 1800 mm	21,90 kg	199,00 €
10064	1200 x 500 x 1800 mm	25,20 kg	229,00 €
10065	1500 x 500 x 1800 mm	30,00 kg	269,00 €
10268	1800 x 500 x 1800 mm	35,20 kg	319,00 €
10066	2000 x 500 x 1800 mm	38,40 kg	359,00 €

Servierwagen EASYLINE

Servierwagen Edelstahl mit 2, 3 oder 5 Böden





- hohe Tragkraft
- max. Traglast pro Boden: 40 kg
- zur Selbstmontage, verschraubte Konstruktion
- abgerundete Ecken
- 4 Rollen / 2 davon gebremst und 2 ungebremst
- Durchmesser der Rollen: 100 mm





Art.-Nr.	10067	10273	10274
Modell	Servierwagen Edelstahl / 2 Böden, 860 x 540 mm	Servierwagen Edelstahl / 3 Böden, 860 x 540 mm	Servierwagen Edelstahl / 5 Böden, 860 x 540 mm
Anzahl der Böden	2	3	5
Abmessungen (BTH)	860 x 540 x 940 mm	860 x 540 x 940 mm	860 x 540 x 1560 mm
Gewicht	8,00 kg	11,50 kg	17,50 kg
UVP	129,00 €	149,00 €	198,00 €

Servierwagen Kunststoff

- 3 Böden aus Polypropylen “schwarz”
- hohe Tragkraft
- max. Traglast pro Boden: 40 kg
- zur Selbstmontage, verschraubte Konstruktion
- abgerundete Ecken
- 4 Rollen / 2 davon gebremst und 2 ungebremst



PP

Servierwagen Kunststoff "small" / 3 Böden, 845 x 430 mm

Art.-Nr.	Abmessungen (BTH)	Gewicht	UVP
10269	845 x 430 x 960 mm	7,30 kg	98,00 €

Servierwagen Kunststoff "big" / 3 Böden, 1020 x 500 mm

Art.-Nr.	Abmessungen (BTH)	Gewicht	UVP
10270	1020 x 500 x 960 mm	12,50 kg	119,00 €

Zubehör:

Besteckbehälter Kunststoff für Servierwagen, 332 x 233 mm

- Herstellung aus langlebigem Polyethylen
- einfache Selbstmontage an Servierwagen



PE

Art.-Nr.	Abmessungen (BTH)	Gewicht	UVP
10272	332 x 233 x 180 mm	11,70 kg	9,00 €

Mülleimer Kunststoff für Servierwagen, 330 x 240 mm

- Herstellung aus langlebigem Polyethylen
- einfache Selbstmontage an Servierwagen



PE

Art.-Nr.	Abmessungen (BTH)	Gewicht	UVP
10271	330 x 240 x 560 mm	0,80 kg	19,00 €

TOPLINE



Arbeitstische TOPLINE

Arbeitstische mit Grundboden

- zur Selbstmontage, verschraubte Konstruktion
- abgerundete Ecken, sehr sauber verarbeitet
- ideale Arbeitshöhe 850 mm
- **Arbeitsplatte aus Chromnickelstahl AISI304**
- 40 mm starke Arbeitsplatte, hohe Tragkraft
- Arbeitsfläche mit Holz unterfüttert
- Ecken verschliffen und verschweißt
- Tischbeine aus Vierkantprofil 40x40mm
- höhenverstellbare Füße
- mit Grundboden



Tiefe 600 mm, ohne Aufkantung

Art.-Nr.	Abmessungen (BTH)	Gewicht	UVP
12365	400 x 600 x 850 mm	13,00 kg	279,00 €
12366	500 x 600 x 850 mm	15,00 kg	289,00 €
10334	600 x 600 x 850 mm	17,00 kg	309,00 €
12367	700 x 600 x 850 mm	19,00 kg	325,00 €
10335	800 x 600 x 850 mm	20,00 kg	339,00 €
12368	900 x 600 x 850 mm	23,00 kg	359,00 €
10336	1000 x 600 x 850 mm	26,00 kg	379,00 €
12369	1100 x 600 x 850 mm	28,00 kg	398,00 €
10337	1200 x 600 x 850 mm	31,00 kg	419,00 €
12370	1300 x 600 x 850 mm	33,00 kg	439,00 €
10338	1400 x 600 x 850 mm	48,00 kg	459,00 €
10339	1500 x 600 x 850 mm	51,00 kg	479,00 €
10340	1600 x 600 x 850 mm	54,00 kg	498,00 €
12371	1700 x 600 x 850 mm	43,00 kg	519,00 €
10341	1800 x 600 x 850 mm	59,00 kg	539,00 €
12372	1900 x 600 x 850 mm	48,00 kg	559,00 €
10342	2000 x 600 x 850 mm	64,00 kg	579,00 €

Tiefe 600 mm, mit Aufkantung (100 mm)

Art.-Nr.	Abmessungen (BTH)	Gewicht	UVP
12373	400 x 600 x 850 mm	13,00 kg	305,00 €
12374	500 x 600 x 850 mm	16,00 kg	319,00 €
10343	600 x 600 x 850 mm	26,00 kg	335,00 €
12375	700 x 600 x 850 mm	20,00 kg	349,00 €
10344	800 x 600 x 850 mm	31,00 kg	369,00 €
12376	900 x 600 x 850 mm	24,00 kg	395,00 €
10345	1000 x 600 x 850 mm	36,00 kg	409,00 €
12377	1100 x 600 x 850 mm	29,00 kg	429,00 €
10346	1200 x 600 x 850 mm	42,00 kg	449,00 €
12378	1300 x 600 x 850 mm	35,00 kg	479,00 €
10347	1400 x 600 x 850 mm	48,00 kg	495,00 €
10348	1500 x 600 x 850 mm	51,00 kg	519,00 €
10349	1600 x 600 x 850 mm	54,00 kg	539,00 €
12379	1700 x 600 x 850 mm	45,00 kg	559,00 €
10350	1800 x 600 x 850 mm	59,00 kg	579,00 €
12380	1900 x 600 x 850 mm	50,00 kg	599,00 €
10351	2000 x 600 x 850 mm	64,00 kg	625,00 €

Tiefe 700 mm, ohne Aufkantung

Art.-Nr.	Abmessungen (BTH)	Gewicht	UVP
12381	400 x 700 x 850 mm	15,00 kg	299,00 €
12382	500 x 700 x 850 mm	16,00 kg	315,00 €
10352	600 x 700 x 850 mm	28,00 kg	329,00 €
12383	700 x 700 x 850 mm	20,00 kg	349,00 €
10353	800 x 700 x 850 mm	34,00 kg	359,00 €
12384	900 x 700 x 850 mm	24,00 kg	385,00 €
10354	1000 x 700 x 850 mm	39,00 kg	398,00 €
12385	1100 x 700 x 850 mm	30,00 kg	425,00 €
10355	1200 x 700 x 850 mm	45,00 kg	439,00 €
12386	1300 x 700 x 850 mm	36,00 kg	459,00 €
10356	1400 x 700 x 850 mm	51,00 kg	485,00 €
10357	1500 x 700 x 850 mm	54,00 kg	509,00 €
10358	1600 x 700 x 850 mm	57,00 kg	525,00 €
12387	1700 x 700 x 850 mm	48,00 kg	549,00 €
10359	1800 x 700 x 850 mm	63,00 kg	565,00 €
12388	1900 x 700 x 850 mm	53,00 kg	589,00 €
10360	2000 x 700 x 850 mm	68,00 kg	609,00 €

Tiefe 700 mm, mit Aufkantung (100 mm)

Art.-Nr.	Abmessungen (BTH)	Gewicht	UVP
12389	400 x 700 x 850 mm	17,00 kg	325,00 €
12390	500 x 700 x 850 mm	19,00 kg	339,00 €
10361	600 x 700 x 850 mm	28,00 kg	349,00 €
12391	700 x 700 x 850 mm	23,00 kg	375,00 €
10362	800 x 700 x 850 mm	34,00 kg	389,00 €
12392	900 x 700 x 850 mm	28,00 kg	415,00 €
10363	1000 x 700 x 850 mm	39,00 kg	429,00 €
12393	1100 x 700 x 850 mm	35,00 kg	459,00 €
10364	1200 x 700 x 850 mm	45,00 kg	475,00 €
12394	1300 x 700 x 850 mm	41,00 kg	499,00 €
10365	1400 x 700 x 850 mm	51,00 kg	519,00 €
10366	1500 x 700 x 850 mm	54,00 kg	545,00 €
10367	1600 x 700 x 850 mm	57,00 kg	565,00 €
12395	1700 x 700 x 850 mm	54,00 kg	595,00 €
10368	1800 x 700 x 850 mm	63,00 kg	609,00 €
12396	1900 x 700 x 850 mm	59,00 kg	639,00 €
10369	2000 x 700 x 850 mm	68,00 kg	659,00 €

Arbeitstische unterfahrbar

- Verschraubte Konstruktion
- Abgerundete Ecken, sehr sauber verarbeitet
- Ideale Arbeitshöhe 850 mm, hohe Tragkraft
- **Arbeitsplatte aus hochwertigem Chromnickelstahl AISI304**
- 40 mm Arbeitsplatte
- Arbeitsfläche Holz unterfüttert
- Ecken verschliffen und verschweißt
- Tischbeine aus Vierkantprofil 40x40mm
- Höhenverstellbare Füße
- unterfahrbar



Tiefe 600 mm, ohne Aufkantung

Art.-Nr.	Abmessungen (BTH)	Gewicht	UVP
12398	400 x 600 x 850 mm	10,00 kg	269,00 €
12399	500 x 600 x 850 mm	12,00 kg	285,00 €
12400	600 x 600 x 850 mm	14,00 kg	299,00 €
12401	700 x 600 x 850 mm	16,00 kg	315,00 €
12402	800 x 600 x 850 mm	17,00 kg	329,00 €
12403	900 x 600 x 850 mm	19,00 kg	345,00 €
12404	1000 x 600 x 850 mm	21,00 kg	365,00 €
12405	1100 x 600 x 850 mm	23,00 kg	379,00 €
12406	1200 x 600 x 850 mm	25,00 kg	398,00 €
12407	1300 x 600 x 850 mm	28,00 kg	419,00 €
12408	1400 x 600 x 850 mm	30,00 kg	439,00 €
12409	1500 x 600 x 850 mm	32,00 kg	459,00 €
12410	1600 x 600 x 850 mm	34,00 kg	475,00 €
12411	1700 x 600 x 850 mm	36,00 kg	495,00 €
12412	1800 x 600 x 850 mm	37,00 kg	515,00 €
12413	1900 x 600 x 850 mm	40,00 kg	535,00 €
12414	2000 x 600 x 850 mm	41,00 kg	555,00 €

Tiefe 600 mm, mit Aufkantung (100 mm)

Art.-Nr.	Abmessungen (BTH)	Gewicht	UVP
12415	400 x 600 x 850 mm	11,00 kg	295,00 €
12416	500 x 600 x 850 mm	13,00 kg	305,00 €
12417	600 x 600 x 850 mm	15,00 kg	315,00 €
12418	700 x 600 x 850 mm	16,00 kg	329,00 €
12419	800 x 600 x 850 mm	18,00 kg	349,00 €
12420	900 x 600 x 850 mm	20,00 kg	365,00 €
12421	1000 x 600 x 850 mm	22,00 kg	385,00 €
12422	1100 x 600 x 850 mm	27,00 kg	398,00 €
12423	1200 x 600 x 850 mm	27,00 kg	419,00 €
12424	1300 x 600 x 850 mm	29,00 kg	439,00 €
12425	1400 x 600 x 850 mm	31,00 kg	455,00 €
12426	1500 x 600 x 850 mm	33,00 kg	479,00 €
12427	1600 x 600 x 850 mm	36,00 kg	495,00 €
12428	1700 x 600 x 850 mm	38,00 kg	515,00 €
12429	1800 x 600 x 850 mm	39,00 kg	535,00 €
12430	1900 x 600 x 850 mm	41,00 kg	549,00 €
12431	2000 x 600 x 850 mm	43,00 kg	569,00 €

Tiefe 700 mm, ohne Aufkantung

Art.-Nr.	Abmessungen (BTH)	Gewicht	UVP
12432	400 x 700 x 850 mm	12,00 kg	289,00 €
12433	500 x 700 x 850 mm	14,00 kg	299,00 €
12434	600 x 700 x 850 mm	16,00 kg	309,00 €
12435	700 x 700 x 850 mm	18,00 kg	325,00 €
12436	800 x 700 x 850 mm	20,00 kg	345,00 €
12437	900 x 700 x 850 mm	22,00 kg	359,00 €
12438	1000 x 700 x 850 mm	25,00 kg	379,00 €
12439	1100 x 700 x 850 mm	27,00 kg	395,00 €
12440	1200 x 700 x 850 mm	30,00 kg	415,00 €
12441	1300 x 700 x 850 mm	32,00 kg	439,00 €
12442	1400 x 700 x 850 mm	35,00 kg	459,00 €
12443	1500 x 700 x 850 mm	37,00 kg	485,00 €
12444	1600 x 700 x 850 mm	40,00 kg	499,00 €
12445	1700 x 700 x 850 mm	42,00 kg	519,00 €
12446	1800 x 700 x 850 mm	44,00 kg	539,00 €
12447	1900 x 700 x 850 mm	46,00 kg	559,00 €
12448	2000 x 700 x 850 mm	48,00 kg	579,00 €

Tiefe 700 mm, mit Aufkantung (100 mm)

Art.-Nr.	Abmessungen (BTH)	Gewicht	UVP
12449	400 x 700 x 850 mm	13,00 kg	319,00 €
12450	500 x 700 x 850 mm	15,00 kg	329,00 €
12451	600 x 700 x 850 mm	17,00 kg	339,00 €
12452	700 x 700 x 850 mm	19,00 kg	355,00 €
12453	800 x 700 x 850 mm	21,00 kg	369,00 €
12454	900 x 700 x 850 mm	24,00 kg	379,00 €
12455	1000 x 700 x 850 mm	26,00 kg	398,00 €
12456	1100 x 700 x 850 mm	29,00 kg	419,00 €
12457	1200 x 700 x 850 mm	31,00 kg	439,00 €
12458	1300 x 700 x 850 mm	34,00 kg	459,00 €
12459	1400 x 700 x 850 mm	37,00 kg	475,00 €
12460	1500 x 700 x 850 mm	39,00 kg	499,00 €
12461	1600 x 700 x 850 mm	42,00 kg	519,00 €
12462	1700 x 700 x 850 mm	44,00 kg	539,00 €
12463	1800 x 700 x 850 mm	46,00 kg	559,00 €
12464	1900 x 700 x 850 mm	49,00 kg	579,00 €
12465	2000 x 700 x 850 mm	51,00 kg	598,00 €

Arbeitstische / Grundboden & Zwischenboden NEU

- Verschraubte Konstruktion
- Abgerundete Ecken, sehr sauber verarbeitet
- Ideale Arbeitshöhe 850 mm, hohe Tragkraft
- **Arbeitsplatte aus hochwertigem Chromnickelstahl AISI304**
- 40 mm Arbeitsplatte
- Arbeitsfläche Holz unterfüttert
- Ecken verschliffen und verschweißt
- Tischbeine aus Vierkantprofil 40x40mm
- Höhenverstellbare Füße
- mit Grundboden und Zwischenboden



Tiefe 600 mm, ohne Aufkantung

Art.-Nr.	Abmessungen (BTH)	Gewicht	UVP
12467	400 x 600 x 850 mm	16,00 kg	345,00 €
12468	500 x 600 x 850 mm	18,00 kg	369,00 €
12469	600 x 600 x 850 mm	20,00 kg	398,00 €
12470	700 x 600 x 850 mm	22,00 kg	419,00 €
12471	800 x 600 x 850 mm	23,00 kg	439,00 €
12472	900 x 600 x 850 mm	26,00 kg	465,00 €
12473	1000 x 600 x 850 mm	29,00 kg	489,00 €
12474	1100 x 600 x 850 mm	31,00 kg	515,00 €
12475	1200 x 600 x 850 mm	34,00 kg	539,00 €
12476	1300 x 600 x 850 mm	36,00 kg	559,00 €
12477	1400 x 600 x 850 mm	39,00 kg	589,00 €
12478	1500 x 600 x 850 mm	41,00 kg	619,00 €
12479	1600 x 600 x 850 mm	44,00 kg	645,00 €
12480	1700 x 600 x 850 mm	46,00 kg	669,00 €
12481	1800 x 600 x 850 mm	48,00 kg	695,00 €
12482	1900 x 600 x 850 mm	51,00 kg	735,00 €
12483	2000 x 600 x 850 mm	52,00 kg	749,00 €

Tiefe 600 mm, mit Aufkantung (100 mm)

Art.-Nr.	Abmessungen (BTH)	Gewicht	UVP
12484	400 x 600 x 850 mm	17,00 kg	389,00 €
12485	500 x 600 x 850 mm	19,00 kg	409,00 €
12486	600 x 600 x 850 mm	21,00 kg	429,00 €
12487	700 x 600 x 850 mm	23,00 kg	449,00 €
12488	800 x 600 x 850 mm	24,00 kg	475,00 €
12489	900 x 600 x 850 mm	27,00 kg	509,00 €
12490	1000 x 600 x 850 mm	30,00 kg	529,00 €
12491	1100 x 600 x 850 mm	32,00 kg	559,00 €
12492	1200 x 600 x 850 mm	35,00 kg	579,00 €
12493	1300 x 600 x 850 mm	38,00 kg	619,00 €
12494	1400 x 600 x 850 mm	40,00 kg	639,00 €
12495	1500 x 600 x 850 mm	43,00 kg	675,00 €
12496	1600 x 600 x 850 mm	46,00 kg	698,00 €
12497	1700 x 600 x 850 mm	48,00 kg	729,00 €
12498	1800 x 600 x 850 mm	50,00 kg	749,00 €
12499	1900 x 600 x 850 mm	53,00 kg	789,00 €
12500	2000 x 600 x 850 mm	55,00 kg	809,00 €

Tiefe 700 mm, ohne Aufkantung

Art.-Nr.	Abmessungen (BTH)	Gewicht	UVP
12501	400 x 700 x 850 mm	18,00 kg	385,00 €
12502	500 x 700 x 850 mm	19,00 kg	399,00 €
12503	600 x 700 x 850 mm	21,00 kg	419,00 €
12504	700 x 700 x 850 mm	23,00 kg	449,00 €
12505	800 x 700 x 850 mm	25,00 kg	465,00 €
12506	900 x 700 x 850 mm	27,00 kg	495,00 €
12507	1000 x 700 x 850 mm	30,00 kg	515,00 €
12508	1100 x 700 x 850 mm	33,00 kg	549,00 €
12509	1200 x 700 x 850 mm	36,00 kg	565,00 €
12510	1300 x 700 x 850 mm	39,00 kg	598,00 €
12511	1400 x 700 x 850 mm	42,00 kg	629,00 €
12512	1500 x 700 x 850 mm	45,00 kg	659,00 €
12513	1600 x 700 x 850 mm	48,00 kg	679,00 €
12514	1700 x 700 x 850 mm	51,00 kg	709,00 €
12515	1800 x 700 x 850 mm	54,00 kg	729,00 €
12516	1900 x 700 x 850 mm	56,00 kg	759,00 €
12517	2000 x 700 x 850 mm	59,00 kg	789,00 €

Tiefe 700 mm, mit Aufkantung (100 mm)

Art.-Nr.	Abmessungen (BTH)	Gewicht	UVP
12518	400 x 700 x 850 mm	20,00 kg	419,00 €
12519	500 x 700 x 850 mm	22,00 kg	435,00 €
12520	600 x 700 x 850 mm	24,00 kg	449,00 €
12521	700 x 700 x 850 mm	26,00 kg	489,00 €
12522	800 x 700 x 850 mm	28,00 kg	505,00 €
12523	900 x 700 x 850 mm	31,00 kg	529,00 €
12524	1000 x 700 x 850 mm	35,00 kg	549,00 €
12525	1100 x 700 x 850 mm	38,00 kg	589,00 €
12526	1200 x 700 x 850 mm	41,00 kg	619,00 €
12527	1300 x 700 x 850 mm	44,00 kg	649,00 €
12528	1400 x 700 x 850 mm	47,00 kg	669,00 €
12529	1500 x 700 x 850 mm	50,00 kg	709,00 €
12530	1600 x 700 x 850 mm	53,00 kg	729,00 €
12531	1700 x 700 x 850 mm	57,00 kg	769,00 €
12532	1800 x 700 x 850 mm	59,00 kg	795,00 €
12533	1900 x 700 x 850 mm	62,00 kg	829,00 €
12534	2000 x 700 x 850 mm	64,00 kg	849,00 €

Arbeitstische mit Schubladen und Grundboden NEU

- mit Schubladen unter der Arbeitsplatte
- Verschraubte Konstruktion
- Abgerundete Ecken, sehr sauber verarbeitet
- **Arbeitsplatte aus hochwertigem Chromnickelstahl AISI304**
- 40 mm Arbeitsplatte
- Arbeitsfläche Holz unterfüttert
- Ecken verschliffen und verschweißt
- Ideale Arbeitshöhe 850 mm
- hohe Tragkraft
- Tischbeine aus Vierkantprofil 40x40mm
- Höhenverstellbare Füße
- mit Grundboden



Abbildung beispielhaft.
Weitere Ausführungen siehe Tabelle.

2 Schubladen, Tiefe 600 mm, ohne Aufkantung

Art.-Nr.	Abmessungen (BTH)	Gewicht	UVP
12535	1000 x 600 x 850 mm	32,00 kg	769,00 €
12536	1200 x 600 x 850 mm	37,00 kg	799,00 €

2 Schubladen, Tiefe 700 mm, ohne Aufkantung

Art.-Nr.	Abmessungen (BTH)	Gewicht	UVP
12549	1000 x 700 x 850 mm	33,00 kg	839,00 €
12550	1200 x 700 x 850 mm	39,00 kg	879,00 €

2 Schubladen, Tiefe 600 mm, mit Aufkantung (100 mm)

Art.-Nr.	Abmessungen (BTH)	Gewicht	UVP
12542	1000 x 600 x 850 mm	33,00 kg	859,00 €
12543	1200 x 600 x 850 mm	38,00 kg	898,00 €

2 Schubladen, Tiefe 700 mm, mit Aufkantung (100 mm)

Art.-Nr.	Abmessungen (BTH)	Gewicht	UVP
12556	1000 x 700 x 850 mm	34,00 kg	939,00 €
12557	1200 x 700 x 850 mm	38,00 kg	979,00 €

3 Schubladen, Tiefe 600 mm, ohne Aufkantung

Art.-Nr.	Abmessungen (BTH)	Gewicht	UVP
12537	1400 x 600 x 850 mm	45,00 kg	1.029,00 €
12538	1500 x 600 x 850 mm	47,00 kg	1.059,00 €
12539	1600 x 600 x 850 mm	50,00 kg	1.095,00 €

3 Schubladen, Tiefe 700 mm, ohne Aufkantung

Art.-Nr.	Abmessungen (BTH)	Gewicht	UVP
12551	1400 x 700 x 850 mm	48,00 kg	1.125,00 €
12552	1500 x 700 x 850 mm	51,00 kg	1.159,00 €
12553	1600 x 700 x 850 mm	54,00 kg	1.199,00 €

3 Schubladen, Tiefe 600 mm, mit Aufkantung (100 mm)

Art.-Nr.	Abmessungen (BTH)	Gewicht	UVP
12544	1400 x 600 x 850 mm	46,00 kg	1.089,00 €
12545	1500 x 600 x 850 mm	48,00 kg	1.185,00 €
12546	1600 x 600 x 850 mm	51,00 kg	1.229,00 €

3 Schubladen, Tiefe 700 mm, mit Aufkantung (100 mm)

Art.-Nr.	Abmessungen (BTH)	Gewicht	UVP
12558	1400 x 700 x 850 mm	49,00 kg	1.259,00 €
12559	1500 x 700 x 850 mm	52,00 kg	1.298,00 €
12560	1600 x 700 x 850 mm	55,00 kg	1.345,00 €

4 Schubladen, Tiefe 600 mm, ohne Aufkantung

Art.-Nr.	Abmessungen (BTH)	Gewicht	UVP
12540	1800 x 600 x 850 mm	57,00 kg	1.259,00 €
12541	2000 x 600 x 850 mm	61,00 kg	1.299,00 €

4 Schubladen, Tiefe 700 mm, ohne Aufkantung

Art.-Nr.	Abmessungen (BTH)	Gewicht	UVP
12554	1800 x 700 x 850 mm	63,00 kg	1.385,00 €
12555	2000 x 700 x 850 mm	68,00 kg	1.429,00 €

4 Schubladen, Tiefe 600 mm, mit Aufkantung (100 mm)

Art.-Nr.	Abmessungen (BTH)	Gewicht	UVP
12547	1800 x 600 x 850 mm	58,00 kg	1.409,00 €
12548	2000 x 600 x 850 mm	62,00 kg	1.459,00 €

4 Schubladen, Tiefe 700 mm, mit Aufkantung (100 mm)

Art.-Nr.	Abmessungen (BTH)	Gewicht	UVP
12561	1800 x 700 x 850 mm	64,00 kg	1.545,00 €
12562	2000 x 700 x 850 mm	69,00 kg	1.598,00 €





Arbeitstische mit Schubladen, unterfahrbar NEU

- mit Schubladen unter der Arbeitsplatte
- Verschraubte Konstruktion
- Abgerundete Ecken, sehr sauber verarbeitet
- **Arbeitsplatte aus hochwertigem Chromnickelstahl AISI304**
- Ideale Arbeitshöhe 850 mm
- hohe Tragkraft
- 40 mm Arbeitsplatte
- Arbeitsfläche Holz unterfüttert
- Ecken verschliffen und verschweißt
- Tischbeine aus Vierkantprofil 40x40mm
- Höhenverstellbare Füße
- unterfahrbar



Abbildung beispielhaft.
Weitere Ausführungen siehe Tabelle.

2 Schubladen, Tiefe 600 mm, ohne Aufkantung

Art.-Nr.	Abmessungen (BTH)	Gewicht	UVP
12563	1000 x 600 x 850 mm	30,00 kg	729,00 €
12564	1200 x 600 x 850 mm	36,00 kg	759,00 €

2 Schubladen, Tiefe 700 mm, ohne Aufkantung

Art.-Nr.	Abmessungen (BTH)	Gewicht	UVP
12577	1000 x 700 x 850 mm	30,00 kg	798,00 €
12578	1200 x 700 x 850 mm	36,00 kg	835,00 €

2 Schubladen, Tiefe 600 mm, mit Aufkantung (100 mm)

Art.-Nr.	Abmessungen (BTH)	Gewicht	UVP
12570	1000 x 600 x 850 mm	30,00 kg	809,00 €
12571	1200 x 600 x 850 mm	35,00 kg	849,00 €

2 Schubladen, Tiefe 700 mm, mit Aufkantung (100 mm)

Art.-Nr.	Abmessungen (BTH)	Gewicht	UVP
12584	1000 x 700 x 850 mm	31,00 kg	889,00 €
12585	1200 x 700 x 850 mm	37,00 kg	935,00 €

3 Schubladen, Tiefe 600 mm, ohne Aufkantung

Art.-Nr.	Abmessungen (BTH)	Gewicht	UVP
12565	1400 x 600 x 850 mm	45,00 kg	969,00 €
12566	1500 x 600 x 850 mm	48,00 kg	1.009,00 €
12567	1600 x 600 x 850 mm	51,00 kg	1.049,00 €

3 Schubladen, Tiefe 700 mm, ohne Aufkantung

Art.-Nr.	Abmessungen (BTH)	Gewicht	UVP
12579	1400 x 700 x 850 mm	45,00 kg	1.069,00 €
12580	1500 x 700 x 850 mm	48,00 kg	1.109,00 €
12581	1600 x 700 x 850 mm	51,00 kg	1.145,00 €

3 Schubladen, Tiefe 600 mm, mit Aufkantung (100 mm)

Art.-Nr.	Abmessungen (BTH)	Gewicht	UVP
12572	1400 x 600 x 850 mm	43,00 kg	1.089,00 €
12573	1500 x 600 x 850 mm	45,00 kg	1.125,00 €
12574	1600 x 600 x 850 mm	58,00 kg	1.169,00 €

3 Schubladen, Tiefe 700 mm, mit Aufkantung (100 mm)

Art.-Nr.	Abmessungen (BTH)	Gewicht	UVP
12586	1400 x 700 x 850 mm	46,00 kg	1.195,00 €
12587	1500 x 700 x 850 mm	49,00 kg	1.235,00 €
12588	1600 x 700 x 850 mm	52,00 kg	1.279,00 €

4 Schubladen, Tiefe 600 mm, ohne Aufkantung

Art.-Nr.	Abmessungen (BTH)	Gewicht	UVP
12568	1800 x 600 x 850 mm	60,00 kg	1.195,00 €
12569	2000 x 600 x 850 mm	65,00 kg	1.279,00 €

4 Schubladen, Tiefe 700 mm, ohne Aufkantung

Art.-Nr.	Abmessungen (BTH)	Gewicht	UVP
12582	1800 x 700 x 850 mm	60,00 kg	1.319,00 €
12583	2000 x 700 x 850 mm	65,00 kg	1.359,00 €

4 Schubladen, Tiefe 600 mm, mit Aufkantung (100 mm)

Art.-Nr.	Abmessungen (BTH)	Gewicht	UVP
12575	1800 x 600 x 850 mm	58,00 kg	1.339,00 €
12576	2000 x 600 x 850 mm	59,00 kg	1.385,00 €

4 Schubladen, Tiefe 700 mm, mit Aufkantung (100 mm)

Art.-Nr.	Abmessungen (BTH)	Gewicht	UVP
12589	1800 x 700 x 850 mm	61,00 kg	1.469,00 €
12590	2000 x 700 x 850 mm	66,00 kg	1.519,00 €



TOPLINE Arbeitsplatten ohne Aufkantung

- 600mm oder 700mm Tiefe für Arbeitstische
- **aus hochwertigem Chromnickelstahl AISI304**
- 40 mm Arbeitsplatte
- Arbeitsfläche Holz unterfüttert
- Ecken verschliffen und verschweißt



TOPLINE Arbeitsplatte ohne Aufkantung, Tiefe 600 mm

Art.-Nr.	Abmessungen (BTH)	Gewicht	UVP
12608	400 x 600 x 40 mm	4,00 kg	195,00 €
12609	500 x 600 x 40 mm	6,00 kg	209,00 €
12610	600 x 600 x 40 mm	8,00 kg	219,00 €
12611	700 x 600 x 40 mm	10,00 kg	235,00 €
12612	800 x 600 x 40 mm	11,00 kg	249,00 €
12613	900 x 600 x 40 mm	13,00 kg	269,00 €
12614	1000 x 600 x 40 mm	15,00 kg	285,00 €
12615	1100 x 600 x 40 mm	17,00 kg	305,00 €
12616	1200 x 600 x 40 mm	19,00 kg	325,00 €
12617	1300 x 600 x 40 mm	22,00 kg	339,00 €
12618	1400 x 600 x 40 mm	24,00 kg	359,00 €
12619	1500 x 600 x 40 mm	26,00 kg	385,00 €
12620	1600 x 600 x 40 mm	28,00 kg	398,00 €
12621	1700 x 600 x 40 mm	30,00 kg	419,00 €
12622	1800 x 600 x 40 mm	31,00 kg	439,00 €
12623	1900 x 600 x 40 mm	34,00 kg	459,00 €
12624	2000 x 600 x 40 mm	35,00 kg	479,00 €

TOPLINE Arbeitsplatte ohne Aufkantung, Tiefe 700 mm

Art.-Nr.	Abmessungen (BTH)	Gewicht	UVP
12642	400 x 700 x 40 mm	5,00 kg	215,00 €
12643	500 x 700 x 40 mm	7,00 kg	225,00 €
12644	600 x 700 x 40 mm	9,00 kg	235,00 €
12645	700 x 700 x 40 mm	10,00 kg	249,00 €
12646	800 x 700 x 40 mm	12,00 kg	269,00 €
12647	900 x 700 x 40 mm	14,00 kg	289,00 €
12648	1000 x 700 x 40 mm	16,00 kg	305,00 €
12649	1100 x 700 x 40 mm	18,00 kg	325,00 €
12650	1200 x 700 x 40 mm	21,00 kg	345,00 €
12651	1300 x 700 x 40 mm	23,00 kg	365,00 €
12652	1400 x 700 x 40 mm	25,00 kg	385,00 €
12653	1500 x 700 x 40 mm	27,00 kg	409,00 €
12654	1600 x 700 x 40 mm	30,00 kg	425,00 €
12655	1700 x 700 x 40 mm	32,00 kg	445,00 €
12656	1800 x 700 x 40 mm	33,00 kg	465,00 €
12657	1900 x 700 x 40 mm	35,00 kg	485,00 €
12658	2000 x 700 x 40 mm	37,00 kg	505,00 €

TOPLINE Arbeitsplatten mit Aufkantung

- 600mm oder 700mm Tiefe für Arbeitstische
- **aus hochwertigem Chromnickelstahl AISI304**
- inkl.100 mm rückseitiger Aufkantung
- 40 mm Arbeitsplatte
- Arbeitsfläche Holz unterfüttert
- Ecken verschliffen und verschweißt



TOPLINE Arbeitsplatte mit Aufkantung (100 mm), Tiefe 600 mm

Art.-Nr.	Abmessungen (BTH)	Gewicht	UVP
12659	400 x 600 x 40 mm	6,00 kg	219,00 €
12660	500 x 600 x 40 mm	8,00 kg	229,00 €
12661	600 x 600 x 40 mm	10,00 kg	239,00 €
12662	700 x 600 x 40 mm	12,00 kg	259,00 €
12663	800 x 600 x 40 mm	14,00 kg	275,00 €
12664	900 x 600 x 40 mm	16,00 kg	285,00 €
12665	1000 x 600 x 40 mm	19,00 kg	305,00 €
12666	1100 x 600 x 40 mm	21,00 kg	325,00 €
12667	1200 x 600 x 40 mm	24,00 kg	339,00 €
12668	1300 x 600 x 40 mm	26,00 kg	359,00 €
12669	1400 x 600 x 40 mm	29,00 kg	379,00 €
12670	1500 x 600 x 40 mm	31,00 kg	399,00 €
12671	1600 x 600 x 40 mm	34,00 kg	419,00 €
12672	1700 x 600 x 40 mm	36,00 kg	435,00 €
12673	1800 x 600 x 40 mm	38,00 kg	459,00 €
12674	1900 x 600 x 40 mm	40,00 kg	475,00 €
12675	2000 x 600 x 40 mm	42,00 kg	495,00 €

TOPLINE Arbeitsplatte mit Aufkantung (100 mm), Tiefe 700 mm

Art.-Nr.	Abmessungen (BTH)	Gewicht	UVP
12676	400 x 700 x 40 mm	7,00 kg	239,00 €
12677	500 x 700 x 40 mm	9,00 kg	249,00 €
12678	600 x 700 x 40 mm	11,00 kg	265,00 €
12679	700 x 700 x 40 mm	13,00 kg	279,00 €
12680	800 x 700 x 40 mm	15,00 kg	295,00 €
12681	900 x 700 x 40 mm	18,00 kg	305,00 €
12682	1000 x 700 x 40 mm	20,00 kg	319,00 €
12683	1100 x 700 x 40 mm	23,00 kg	339,00 €
12684	1200 x 700 x 40 mm	25,00 kg	359,00 €
12685	1300 x 700 x 40 mm	28,00 kg	379,00 €
12686	1400 x 700 x 40 mm	31,00 kg	395,00 €
12687	1500 x 700 x 40 mm	33,00 kg	425,00 €
12688	1600 x 700 x 40 mm	36,00 kg	439,00 €
12689	1700 x 700 x 40 mm	38,00 kg	459,00 €
12690	1800 x 700 x 40 mm	40,00 kg	485,00 €
12691	1900 x 700 x 40 mm	43,00 kg	505,00 €
12692	2000 x 700 x 40 mm	45,00 kg	519,00 €

TOPLINE Aufkantung 100 mm für Arbeitstische

- 100mm Aufkantung für Arbeitstische
- aus hochwertigem Edelstahl gefertigt



Art.-Nr.	Abmessungen (BTH)	Gewicht	UVP
12591	400 x 20 x 100 mm	1,00 kg	59,00 €
12592	500 x 20 x 100 mm	1,00 kg	69,00 €
12593	600 x 20 x 100 mm	1,00 kg	79,00 €
12594	700 x 20 x 100 mm	1,00 kg	89,00 €
12595	800 x 20 x 100 mm	1,00 kg	99,00 €
12596	900 x 20 x 100 mm	1,00 kg	109,00 €
12597	1000 x 20 x 100 mm	1,00 kg	119,00 €
12598	1100 x 20 x 100 mm	1,00 kg	129,00 €
12599	1200 x 20 x 100 mm	1,00 kg	139,00 €

Art.-Nr.	Abmessungen (BTH)	Gewicht	UVP
12600	1300 x 20 x 100 mm	1,00 kg	149,00 €
12601	1400 x 20 x 100 mm	1,00 kg	159,00 €
12602	1500 x 20 x 100 mm	1,00 kg	169,00 €
12603	1600 x 20 x 100 mm	1,00 kg	179,00 €
12604	1700 x 20 x 100 mm	1,00 kg	189,00 €
12605	1800 x 20 x 100 mm	1,00 kg	199,00 €
12606	1900 x 20 x 100 mm	1,00 kg	209,00 €
12607	2000 x 20 x 100 mm	1,00 kg	219,00 €

ROLLENKIT für Arbeitstische TOPLINE

- 2 Rollen mit Bremse
- 2 Rollen ohne Bremse
- aus Edelstahl gefertigt
- Produktmaße: Ø 100 mm



Art.-Nr.	Abmessungen (BTH)	Gewicht	UVP
12845	100 x 30 x 126 mm	16,00 kg	189,00 €

TOPLINE Schubladenblöcke für Arbeitstische

- Schubladenblock passend für Arbeitstische mit 600 mm oder 700 mm Tiefe
- **aus Chromnickelstahl AISI304**



TOPLINE Schubladenblock für Arbeitstische Tiefe 600 mm

Art.-Nr.	Abmessungen (BTH)	Gewicht	UVP
12701	300 x 580 x 130 mm	6,00 kg	289,00 €
12702	400 x 580 x 130 mm	8,00 kg	309,00 €
12703	500 x 580 x 130 mm	10,00 kg	325,00 €

TOPLINE Schubladenblock für Arbeitstische Tiefe 700 mm

Art.-Nr.	Abmessungen (BTH)	Gewicht	UVP
12704	300 x 680 x 130 mm	7,00 kg	319,00 €
12705	400 x 680 x 130 mm	9,00 kg	339,00 €
12706	500 x 680 x 130 mm	11,00 kg	355,00 €

TOPLINE 2er Schubladenblöcke für Arbeitstische

- 2er Schubladenblock passend für Arbeitstische mit 600 mm oder 700 mm Tiefe
- **aus Chromnickelstahl AISI304**



TOPLINE 2er Schubladenblock für Arbeitstische Tiefe 600 mm

Art.-Nr.	Abmessungen (BTH)	Gewicht	UVP
12707	400 x 580 x 540 mm	26,00 kg	675,00 €
12708	500 x 580 x 540 mm	28,00 kg	739,00 €

TOPLINE 2er Schubladenblock für Arbeitstische Tiefe 700 mm

Art.-Nr.	Abmessungen (BTH)	Gewicht	UVP
12709	400 x 680 x 540 mm	30,00 kg	709,00 €
12710	500 x 680 x 540 mm	32,00 kg	779,00 €

TOPLINE 3er Schubladenblöcke für Arbeitstische

- 3er Schubladenblock passend für Arbeitstische mit 600 mm oder 700 mm Tiefe
- **aus Chromnickelstahl AISI304**



TOPLINE 3er Schubladenblock für Arbeitstische Tiefe 600 mm

Art.-Nr.	Abmessungen (BTH)	Gewicht	UVP
12711	400 x 580 x 540 mm	30,00 kg	709,00 €
12712	500 x 580 x 540 mm	36,00 kg	779,00 €

TOPLINE 3er Schubladenblock für Arbeitstische Tiefe 700 mm

Art.-Nr.	Abmessungen (BTH)	Gewicht	UVP
12713	400 x 680 x 540 mm	32,00 kg	745,00 €
12714	500 x 680 x 540 mm	37,00 kg	819,00 €



Arbeitsschränke TOPLINE

Arbeitsschränke mit 2 Schiebetüren

- mit oder ohne Aufkantung (100 mm)
- fertig montiert geliefert
- abgerundete Ecken, verschliffen und verschweißt
- ideale Arbeitshöhe 850 mm
- hohe Tragkraft
- sehr sauber verarbeitet
- 40 mm starke Arbeitsplatte
- mit Holz unterfüttert
- höhenverstellbare Edelstahlfüße
- mit Grund- & Zwischenboden
- 2 Schiebetüren



Tiefe 600 mm, ohne Aufkantung

Art.-Nr.	Abmessungen (BTH)	Gewicht	UVP
10370	1000 x 600 x 850 mm	69,00 kg	699,00 €
10371	1200 x 600 x 850 mm	75,00 kg	779,00 €
10372	1400 x 600 x 850 mm	84,00 kg	839,00 €
10373	1500 x 600 x 850 mm	88,00 kg	889,00 €
10374	1600 x 600 x 850 mm	92,00 kg	935,00 €
10375	1800 x 600 x 850 mm	100,00 kg	1.039,00 €
10376	2000 x 600 x 850 mm	106,00 kg	1.159,00 €

Tiefe 600 mm, mit Aufkantung (100 mm)

Art.-Nr.	Abmessungen (BTH)	Gewicht	UVP
10377	1000 x 600 x 850 mm	70,00 kg	735,00 €
10378	1200 x 600 x 850 mm	76,00 kg	819,00 €
10379	1400 x 600 x 850 mm	85,00 kg	879,00 €
10380	1500 x 600 x 850 mm	89,00 kg	929,00 €
10381	1600 x 600 x 850 mm	93,00 kg	979,00 €
10382	1800 x 600 x 850 mm	101,00 kg	1.089,00 €
10383	2000 x 600 x 850 mm	107,00 kg	1.209,00 €

Tiefe 700 mm, ohne Aufkantung

Art.-Nr.	Abmessungen (BTH)	Gewicht	UVP
10398	1000 x 700 x 850 mm	72,00 kg	725,00 €
10399	1200 x 700 x 850 mm	80,00 kg	799,00 €
10400	1400 x 700 x 850 mm	88,00 kg	869,00 €
10401	1500 x 700 x 850 mm	92,00 kg	919,00 €
10402	1600 x 700 x 850 mm	96,00 kg	969,00 €
10403	1800 x 700 x 850 mm	108,00 kg	1.075,00 €
10404	2000 x 700 x 850 mm	118,00 kg	1.199,00 €

Tiefe 700 mm, mit Aufkantung (100 mm)

Art.-Nr.	Abmessungen (BTH)	Gewicht	UVP
10405	1000 x 700 x 850 mm	74,00 kg	759,00 €
10406	1200 x 700 x 850 mm	82,00 kg	845,00 €
10407	1400 x 700 x 850 mm	90,00 kg	909,00 €
10408	1500 x 700 x 850 mm	94,00 kg	959,00 €
10409	1600 x 700 x 850 mm	98,00 kg	1.019,00 €
10410	1800 x 700 x 850 mm	110,00 kg	1.129,00 €
10411	2000 x 700 x 850 mm	120,00 kg	1.259,00 €

Arbeitsschränke mit Schiebetüren und 3 Schubladen links oder rechts

- mit 3 Schubladen links oder rechts
- mit oder ohne Aufkantung (100 mm)
- fertig montiert geliefert
- Abgerundete Ecken
- Ideale Arbeitshöhe 850 mm
- hohe Tragkraft
- sehr sauber verarbeitet
- 40 mm starke Arbeitsplatte
- Arbeitsfläche mit Holz unterfüttert
- Ecken verschliffen und verschweißt
- höhenverstellbare Edelstahlfüße
- mit Grund- & Zwischenboden



Abbildung beispielhaft.
Weitere Ausführungen siehe Tabelle.

Arbeitsschränke mit Schiebetüren und 3 Schubladen links

Tiefe 600 mm, ohne Aufkantung

Art.-Nr.	Türen	Abmessungen (BTH)	Gewicht	UVP
11483	2 Schiebetüren	1500 x 600 x 850 mm	100,00 kg	1.349,00 €
11484	2 Schiebetüren	1600 x 600 x 850 mm	102,00 kg	1.429,00 €
11485	2 Schiebetüren	1800 x 600 x 850 mm	110,00 kg	1.589,00 €
11486	2 Schiebetüren	2000 x 600 x 850 mm	120,00 kg	1.769,00 €

Tiefe 600 mm, mit Aufkantung (100 mm)

Art.-Nr.	Türen	Abmessungen (BTH)	Gewicht	UVP
11494	2 Schiebetüren	1500 x 600 x 850 mm	101,00 kg	1.409,00 €
11498	2 Schiebetüren	1600 x 600 x 850 mm	103,00 kg	1.489,00 €
11499	2 Schiebetüren	1800 x 600 x 850 mm	111,00 kg	1.659,00 €
11500	2 Schiebetüren	2000 x 600 x 850 mm	121,00 kg	1.839,00 €

Tiefe 700 mm, ohne Aufkantung

Art.-Nr.	Türen	Abmessungen (BTH)	Gewicht	UVP
11487	2 Schiebetüren	1500 x 700 x 850 mm	102,00 kg	1.409,00 €
11488	2 Schiebetüren	1600 x 700 x 850 mm	106,00 kg	1.479,00 €
11489	2 Schiebetüren	1800 x 700 x 850 mm	115,00 kg	1.619,00 €
11490	2 Schiebetüren	2000 x 700 x 850 mm	124,00 kg	1.829,00 €

Tiefe 700 mm, mit Aufkantung (100 mm)

Art.-Nr.	Türen	Abmessungen (BTH)	Gewicht	UVP
11501	2 Schiebetüren	1500 x 700 x 850 mm	103,00 kg	1.449,00 €
11502	2 Schiebetüren	1600 x 700 x 850 mm	107,00 kg	1.539,00 €
11503	2 Schiebetüren	1800 x 700 x 850 mm	116,00 kg	1.719,00 €
11504	2 Schiebetüren	2000 x 700 x 850 mm	125,00 kg	1.909,00 €

Arbeitsschränke mit Schiebetüren und 3 Schubladen rechts

Tiefe 600 mm, ohne Aufkantung

Art.-Nr.	Türen	Abmessungen (BTH)	Gewicht	UVP
10387	2 Schiebetüren	1500 x 600 x 850 mm	100,00 kg	1.349,00 €
10388	2 Schiebetüren	1600 x 600 x 850 mm	102,00 kg	1.429,00 €
10389	2 Schiebetüren	1800 x 600 x 850 mm	110,00 kg	1.589,00 €
10390	2 Schiebetüren	2000 x 600 x 850 mm	120,00 kg	1.769,00 €

Tiefe 600 mm, mit Aufkantung (100 mm)

Art.-Nr.	Türen	Abmessungen (BTH)	Gewicht	UVP
10394	2 Schiebetüren	1500 x 600 x 850 mm	101,00 kg	1.409,00 €
10395	2 Schiebetüren	1600 x 600 x 850 mm	103,00 kg	1.489,00 €
10396	2 Schiebetüren	1800 x 600 x 850 mm	111,00 kg	1.659,00 €
10397	2 Schiebetüren	2000 x 600 x 850 mm	121,00 kg	1.839,00 €

Tiefe 700 mm, ohne Aufkantung

Art.-Nr.	Türen	Abmessungen (BTH)	Gewicht	UVP
10415	2 Schiebetüren	1500 x 700 x 850 mm	102,00 kg	1.409,00 €
10416	2 Schiebetüren	1600 x 700 x 850 mm	106,00 kg	1.479,00 €
10417	2 Schiebetüren	1800 x 700 x 850 mm	115,00 kg	1.619,00 €
10418	2 Schiebetüren	2000 x 700 x 850 mm	124,00 kg	1.829,00 €

Tiefe 700 mm, mit Aufkantung (100 mm)

Art.-Nr.	Türen	Abmessungen (BTH)	Gewicht	UVP
10422	2 Schiebetüren	1500 x 700 x 850 mm	103,00 kg	1.449,00 €
10423	2 Schiebetüren	1600 x 700 x 850 mm	107,00 kg	1.539,00 €
10424	2 Schiebetüren	1800 x 700 x 850 mm	116,00 kg	1.719,00 €
10425	2 Schiebetüren	2000 x 700 x 850 mm	125,00 kg	1.909,00 €

Arbeitsschränke mit Flügeltüren und 3 Schubladen links oder rechts

- mit 3 Schubladen links oder rechts
- mit oder ohne Aufkantung (100 mm)
- fertig montiert geliefert
- Abgerundete Ecken, sehr sauber verarbeitet
- Ideale Arbeitshöhe 850 mm
- hohe Tragkraft
- 40 mm starke Arbeitsplatte
- Arbeitsfläche mit Holz unterfüttert
- Ecken verschliffen und verschweißt
- höhenverstellbare Edelstahlfüße
- mit Grund- & Zwischenboden



Abbildung beispielhaft.
Weitere Ausführungen siehe Tabelle.

Arbeitsschränke mit Flügeltüren und 3 Schubladen links

Tiefe 600 mm, ohne Aufkantung

Art.-Nr.	Türen	Abmessungen (BTH)	Gewicht	UVP
11478	1 Flügeltür	1000 x 600 x 850 mm	86,00 kg	1.149,00 €
11477	1 Flügeltür	1200 x 600 x 850 mm	90,00 kg	1.209,00 €
11479	2 Flügeltüren	1400 x 600 x 850 mm	92,00 kg	1.279,00 €

Tiefe 600 mm, mit Aufkantung (100 mm)

Art.-Nr.	Türen	Abmessungen (BTH)	Gewicht	UVP
11492	1 Flügeltür	1000 x 600 x 850 mm	87,00 kg	1.189,00 €
11491	1 Flügeltür	1200 x 600 x 850 mm	91,00 kg	1.259,00 €
11493	2 Flügeltüren	1400 x 600 x 850 mm	93,00 kg	1.329,00 €

Tiefe 700 mm, ohne Aufkantung

Art.-Nr.	Türen	Abmessungen (BTH)	Gewicht	UVP
11481	1 Flügeltür	1000 x 700 x 850 mm	91,00 kg	1.229,00 €
11480	1 Flügeltür	1200 x 700 x 850 mm	95,00 kg	1.289,00 €
11482	2 Flügeltüren	1400 x 700 x 850 mm	99,00 kg	1.349,00 €

Tiefe 700 mm, mit Aufkantung (100 mm)

Art.-Nr.	Türen	Abmessungen (BTH)	Gewicht	UVP
11496	1 Flügeltür	1000 x 700 x 850 mm	92,00 kg	1.249,00 €
11495	1 Flügeltür	1200 x 700 x 850 mm	96,00 kg	1.299,00 €
11497	2 Flügeltüren	1400 x 700 x 850 mm	100,00 kg	1.369,00 €

Arbeitsschränke mit Flügeltüren und 3 Schubladen rechts

Tiefe 600 mm, ohne Aufkantung

Art.-Nr.	Türen	Abmessungen (BTH)	Gewicht	UVP
10384	1 Flügeltür	1200 x 600 x 850 mm	90,00 kg	1.209,00 €
10386	2 Flügeltüren	1400 x 600 x 850 mm	92,00 kg	1.275,00 €

Tiefe 600 mm, mit Aufkantung (100 mm)

Art.-Nr.	Türen	Abmessungen (BTH)	Gewicht	UVP
10391	1 Flügeltür	1200 x 600 x 850 mm	91,00 kg	1.255,00 €
10393	2 Flügeltüren	1400 x 600 x 850 mm	93,00 kg	1.325,00 €

Tiefe 700 mm, ohne Aufkantung

Art.-Nr.	Türen	Abmessungen (BTH)	Gewicht	UVP
10412	1 Flügeltür	1200 x 700 x 850 mm	95,00 kg	1.289,00 €
10414	2 Flügeltüren	1400 x 700 x 850 mm	99,00 kg	1.349,00 €

Tiefe 700 mm, mit Aufkantung (100 mm)

Art.-Nr.	Türen	Abmessungen (BTH)	Gewicht	UVP
10419	1 Flügeltür	1200 x 700 x 850 mm	96,00 kg	1.299,00 €
10421	2 Flügeltüren	1400 x 700 x 850 mm	100,00 kg	1.369,00 €

Eckarbeitsschränke / mit Flügeltür NEU

- mit oder ohne Aufkantung (100 mm)
- fertig montiert geliefert
- abgerundete Ecken
- ideale Arbeitshöhe 850 mm
- hohe Tragkraft
- hochwertige Verarbeitung
- 40 mm starke Arbeitsplatte
- Arbeitsplatte mit 18 mm Melaminharzplatte unterfüttert
- schallgedämmt und feuerfest
- Ecken verschliffen und verschweißt
- mit Flügeltür
- höhenverstellbarer Zwischenboden
- Edelstahlfüße höhenverstellbar



Für Edelstahlmöbel mit 600er Tiefe, ohne Aufkantung

Art.-Nr.	Ausführung	Abmessungen (BTH)	Gewicht	UVP
10778	ohne Aufkantung	1000 x 1000 x 850 mm	83,00 kg	869,00 €

Für Edelstahlmöbel mit 600er Tiefe, mit Aufkantung (100 mm)

Art.-Nr.	Ausführung	Abmessungen (BTH)	Gewicht	UVP
10780	mit Aufkantung	1000 x 1000 x 850 mm	85,00 kg	949,00 €

Für Edelstahlmöbel mit 700er Tiefe, ohne Aufkantung

Art.-Nr.	Ausführung	Abmessungen (BTH)	Gewicht	UVP
10779	ohne Aufkantung	1000 x 1000 x 850 mm	89,00 kg	899,00 €

Für Edelstahlmöbel mit 700er Tiefe, mit Aufkantung (100 mm)

Art.-Nr.	Ausführung	Abmessungen (BTH)	Gewicht	UVP
10781	mit Aufkantung	1000 x 1000 x 850 mm	91,00 kg	969,00 €

Unverbindliche Preisempfehlung zzgl. gesetzlicher Mehrwertsteuer.



Arbeitsschränke offen

- offene Ausführung
- fertig montiert geliefert
- aus hochwertigem Edelstahl AISI 430 gefertigt
- abgerundete Ecken, verschliffen und verschweißt
- Arbeitshöhe 850 mm,
- hohe Tragkraft
- hochwertige Verarbeitung
- 40 mm starke Arbeitsplatte mit oder ohne 100 mm Aufkantung
- Arbeitsplatte mit 18 mm Melaminharzplatte unterfüttert
- schallgedämmt und feuerfest
- höhenverstellbarer Zwischenboden
- Edelstahlfüße höhenverstellbar



Tiefe 600 mm, ohne Aufkantung

Art.-Nr.	Abmessungen (BTH)	Gewicht	UVP
10684	1000 x 600 x 850 mm	62,00 kg	669,00 €
10685	1200 x 600 x 850 mm	69,00 kg	729,00 €
10686	1400 x 600 x 850 mm	76,00 kg	799,00 €
10687	1500 x 600 x 850 mm	80,00 kg	839,00 €
10688	1600 x 600 x 850 mm	84,00 kg	879,00 €
10689	1800 x 600 x 850 mm	92,00 kg	939,00 €
10690	2000 x 600 x 850 mm	101,00 kg	1.019,00 €

Tiefe 600 mm, mit Aufkantung (100 mm)

Art.-Nr.	Abmessungen (BTH)	Gewicht	UVP
10881	1000 x 600 x 850 mm	63,00 kg	719,00 €
10882	1200 x 600 x 850 mm	70,00 kg	789,00 €
10883	1400 x 600 x 850 mm	77,00 kg	869,00 €
10884	1500 x 600 x 850 mm	81,00 kg	909,00 €
10885	1600 x 600 x 850 mm	85,00 kg	939,00 €
10886	1800 x 600 x 850 mm	93,00 kg	1.039,00 €
10887	2000 x 600 x 850 mm	102,00 kg	1.099,00 €

Tiefe 700 mm, ohne Aufkantung

Art.-Nr.	Abmessungen (BTH)	Gewicht	UVP
10693	1000 x 700 x 850 mm	66,00 kg	699,00 €
10694	1200 x 700 x 850 mm	73,00 kg	769,00 €
10695	1400 x 700 x 850 mm	80,00 kg	849,00 €
10696	1500 x 700 x 850 mm	84,00 kg	899,00 €
10697	1600 x 700 x 850 mm	88,00 kg	919,00 €
10698	1800 x 700 x 850 mm	96,00 kg	999,00 €
10699	2000 x 700 x 850 mm	105,00 kg	1.069,00 €

Tiefe 700 mm, mit Aufkantung (100 mm)

Art.-Nr.	Abmessungen (BTH)	Gewicht	UVP
10890	1000 x 700 x 850 mm	67,00 kg	749,00 €
10891	1200 x 700 x 850 mm	74,00 kg	829,00 €
10892	1400 x 700 x 850 mm	81,00 kg	909,00 €
10893	1500 x 700 x 850 mm	85,00 kg	959,00 €
10894	1600 x 700 x 850 mm	89,00 kg	989,00 €
10895	1800 x 700 x 850 mm	97,00 kg	1.069,00 €
10896	2000 x 700 x 850 mm	106,00 kg	1.159,00 €

TOPLINE Arbeitsschränke mit 2 Schiebetüren und Schubladen oben

- mit 2, 3 oder 4 Schubladen oben
- mit 2 Schiebetüren
- fertig montiert geliefert
- Abgerundete Ecken, sehr sauber verarbeitet
- Ideale Arbeitshöhe 850 mm
- hohe Tragkraft
- **Arbeitsplatte aus hochwertigem Chromnickelstahl AISI304**
- 40 mm starke Arbeitsplatte mit oder ohne 100 mm Aufkantung
- Arbeitsfläche mit Holz unterfüttert
- Ecken verschliffen und verschweißt
- höhenverstellbare Edelstahlfüße
- mit Grund- & Zwischenboden



Abbildung beispielhaft.
Weitere Ausführungen siehe Tabelle.

2 Schubladen oben & 2 Türen, Tiefe 600 mm, ohne Aufkantung

Art.-Nr.	Abmessungen (BTH)	Gewicht	UVP
12944	1000 x 600 x 850 mm	75,00 kg	1.279,00 €
12945	1200 x 600 x 850 mm	81,00 kg	1.409,00 €

2 Schubladen & 2 Türen oben, Tiefe 600 mm, mit Aufkantung (100 mm)

Art.-Nr.	Abmessungen (BTH)	Gewicht	UVP
12956	1000 x 600 x 850 mm	76,00 kg	1.379,00 €
12957	1200 x 600 x 850 mm	82,00 kg	1.519,00 €

2 Schubladen oben & 2 Türen, Tiefe 700 mm, ohne Aufkantung

Art.-Nr.	Abmessungen (BTH)	Gewicht	UVP
12950	1000 x 700 x 850 mm	79,00 kg	1.349,00 €
12951	1200 x 700 x 850 mm	87,00 kg	1.479,00 €

2 Schubladen & 2 Türen oben, Tiefe 700 mm, mit Aufkantung (100 mm)

Art.-Nr.	Abmessungen (BTH)	Gewicht	UVP
12962	1000 x 700 x 850 mm	79,00 kg	1.449,00 €
12963	1200 x 700 x 850 mm	87,00 kg	1.609,00 €

3 Schubladen oben & 2 Türen, Tiefe 600 mm, ohne Aufkantung

Art.-Nr.	Abmessungen (BTH)	Gewicht	UVP
12946	1400 x 600 x 850 mm	93,00 kg	1.549,00 €
12947	1600 x 600 x 850 mm	101,00 kg	1.689,00 €

3 Schubladen oben & 2 Türen, Tiefe 600 mm, mit Aufkantung (100 mm)

Art.-Nr.	Abmessungen (BTH)	Gewicht	UVP
12958	1400 x 600 x 850 mm	94,00 kg	1.669,00 €
12959	1600 x 600 x 850 mm	102,00 kg	1.829,00 €

3 Schubladen oben & 2 Türen, Tiefe 700 mm, ohne Aufkantung

Art.-Nr.	Abmessungen (BTH)	Gewicht	UVP
12952	1400 x 700 x 850 mm	98,00 kg	1.629,00 €
12953	1600 x 700 x 850 mm	106,00 kg	1.779,00 €

3 Schubladen oben & 2 Türen, Tiefe 700 mm, mit Aufkantung (100 mm)

Art.-Nr.	Abmessungen (BTH)	Gewicht	UVP
12964	1400 x 700 x 850 mm	98,00 kg	1.759,00 €
12965	1600 x 700 x 850 mm	106,00 kg	1.929,00 €

4 Schubladen oben & 2 Türen, Tiefe 600 mm, ohne Aufkantung

Art.-Nr.	Abmessungen (BTH)	Gewicht	UVP
12948	1800 x 600 x 850 mm	112,00 kg	1.829,00 €
12949	2000 x 600 x 850 mm	118,00 kg	1.969,00 €

4 Schubladen oben & 2 Türen, Tiefe 600 mm, mit Aufkantung (100 mm)

Art.-Nr.	Abmessungen (BTH)	Gewicht	UVP
12960	1800 x 600 x 850 mm	113,00 kg	2.009,00 €
12961	2000 x 600 x 850 mm	119,00 kg	2.119,00 €

4 Schubladen oben & 2 Türen, Tiefe 700 mm, ohne Aufkantung

Art.-Nr.	Abmessungen (BTH)	Gewicht	UVP
12954	1800 x 700 x 850 mm	121,00 kg	1.929,00 €
12955	2000 x 700 x 850 mm	131,00 kg	2.079,00 €

4 Schubladen oben & 2 Türen, Tiefe 700 mm, mit Aufkantung (100 mm)

Art.-Nr.	Abmessungen (BTH)	Gewicht	UVP
12966	1800 x 700 x 850 mm	121,00 kg	2.079,00 €
12967	2000 x 700 x 850 mm	131,00 kg	2.249,00 €



Unverbindliche Preisempfehlung zzgl. gesetzlicher Mehrwertsteuer.

TOPLINE Arbeitsschränke / offen, mit Schubladen oben

- offene Ausführung mit 2, 3 oder 4 Schubladen oben
- fertig montiert geliefert
- abgerundete Ecken, hochwertige Verarbeitung
- ideale Arbeitshöhe 850 mm
- hohe Tragkraft
- **Arbeitsplatte aus hochwertigem Chromnickelstahl AISI304**
- 40 mm starke Arbeitsplatte mit oder ohne 100 mm Aufkantung
- Arbeitsplatte mit 18 mm Melaminharzplatte unterfüttert
- schallgedämmt und feuerfest
- Ecken verschliffen und verschweißt
- höhenverstellbarer Zwischenboden
- Edelstahlfüße höhenverstellbar



Abbildung beispielhaft.
Weitere Ausführungen siehe Tabelle.

2 Schubladen oben, Tiefe 600 mm, ohne Aufkantung

Art.-Nr.	Abmessungen (BTH)	Gewicht	UVP
12863	1000 x 600 x 850 mm	68,00 kg	1.119,00 €
12864	1200 x 600 x 850 mm	75,00 kg	1.229,00 €

2 Schubladen oben, Tiefe 600 mm, mit Aufkantung (100 mm)

Art.-Nr.	Abmessungen (BTH)	Gewicht	UVP
12875	1000 x 600 x 850 mm	69,00 kg	1.199,00 €
12879	1200 x 600 x 850 mm	76,00 kg	1.329,00 €

2 Schubladen oben, Tiefe 700 mm, ohne Aufkantung

Art.-Nr.	Abmessungen (BTH)	Gewicht	UVP
12869	1000 x 700 x 850 mm	72,00 kg	1.169,00 €
12870	1200 x 700 x 850 mm	79,00 kg	1.289,00 €

2 Schubladen oben, Tiefe 700 mm, mit Aufkantung (100 mm)

Art.-Nr.	Abmessungen (BTH)	Gewicht	UVP
12884	1000 x 700 x 850 mm	73,00 kg	1.259,00 €
12885	1200 x 700 x 850 mm	80,00 kg	1.399,00 €

3 Schubladen oben, Tiefe 600 mm, ohne Aufkantung

Art.-Nr.	Abmessungen (BTH)	Gewicht	UVP
12865	1400 x 600 x 850 mm	84,00 kg	1.349,00 €
12866	1600 x 600 x 850 mm	93,00 kg	1.469,00 €

3 Schubladen oben, Tiefe 600 mm, mit Aufkantung (100 mm)

Art.-Nr.	Abmessungen (BTH)	Gewicht	UVP
12880	1400 x 600 x 850 mm	86,00 kg	1.459,00 €
12881	1600 x 600 x 850 mm	94,00 kg	1.589,00 €

3 Schubladen oben, Tiefe 700 mm, ohne Aufkantung

Art.-Nr.	Abmessungen (BTH)	Gewicht	UVP
12871	1400 x 700 x 850 mm	89,00 kg	1.419,00 €
12872	1600 x 700 x 850 mm	97,00 kg	1.549,00 €

3 Schubladen oben, Tiefe 700 mm, mit Aufkantung (100 mm)

Art.-Nr.	Abmessungen (BTH)	Gewicht	UVP
12886	1400 x 700 x 850 mm	90,00 kg	1.529,00 €
12887	1600 x 700 x 850 mm	98,00 kg	1.679,00 €

4 Schubladen oben, Tiefe 600 mm, ohne Aufkantung

Art.-Nr.	Abmessungen (BTH)	Gewicht	UVP
12867	1800 x 600 x 850 mm	104,00 kg	1.589,00 €
12868	2000 x 600 x 850 mm	113,00 kg	1.719,00 €

4 Schubladen oben, Tiefe 600 mm, mit Aufkantung (100 mm)

Art.-Nr.	Abmessungen (BTH)	Gewicht	UVP
12882	1800 x 600 x 850 mm	105,00 kg	1.749,00 €
12883	2000 x 600 x 850 mm	114,00 kg	1.849,00 €

4 Schubladen oben, Tiefe 700 mm, ohne Aufkantung

Art.-Nr.	Abmessungen (BTH)	Gewicht	UVP
12873	1800 x 700 x 850 mm	108,00 kg	1.679,00 €
12874	2000 x 700 x 850 mm	117,00 kg	1.809,00 €

4 Schubladen oben, Tiefe 700 mm, mit Aufkantung (100 mm)

Art.-Nr.	Abmessungen (BTH)	Gewicht	UVP
12888	1800 x 700 x 850 mm	110,00 kg	1.809,00 €
12889	2000 x 700 x 850 mm	118,00 kg	1.959,00 €



TOPLINE Arbeitsschränke / offen, mit 3 Schubladen rechts oder links

NEU

- fertig montiert geliefert
- abgerundete Ecken
- ideale Arbeitshöhe 850 mm
- hohe Tragkraft
- hochwertige Verarbeitung
- **Arbeitsplatte aus hochwertigem Chromnickelstahl AISI304**
- 40 mm starke Arbeitsplatte mit oder ohne 100 mm Aufkantung
- Arbeitsplatte mit 18 mm Melaminharzplatte unterfüttert
- schallgedämmt und feuerfest
- Ecken verschliffen und verschweißt
- offene Ausführung mit 3 Schubladen
- höhenverstellbarer Zwischenboden
- Edelstahlfüße höhenverstellbar



Abbildung beispielhaft.
Weitere Ausführungen siehe Tabelle.

3 Schubladen rechts

Tiefe 600 mm, ohne Aufkantung

Art.-Nr.	Abmessungen (BTH)	Gewicht	UVP
12890	1000 x 600 x 850 mm	84,00 kg	979,00 €
12891	1200 x 600 x 850 mm	91,00 kg	1.029,00 €
12892	1400 x 600 x 850 mm	98,00 kg	1.129,00 €
12893	1500 x 600 x 850 mm	102,00 kg	1.189,00 €
12894	1600 x 600 x 850 mm	106,00 kg	1.289,00 €
12895	1800 x 600 x 850 mm	115,00 kg	1.429,00 €
12896	2000 x 600 x 850 mm	125,00 kg	1.589,00 €

Tiefe 600 mm, mit Aufkantung (100 mm)

Art.-Nr.	Abmessungen (BTH)	Gewicht	UVP
12903	1000 x 600 x 850 mm	85,00 kg	1.069,00 €
12904	1200 x 600 x 850 mm	92,00 kg	1.129,00 €
12905	1400 x 600 x 850 mm	99,00 kg	1.199,00 €
12906	1500 x 600 x 850 mm	103,00 kg	1.269,00 €
12907	1600 x 600 x 850 mm	107,00 kg	1.339,00 €
12908	1800 x 600 x 850 mm	116,00 kg	1.489,00 €
12909	2000 x 600 x 850 mm	126,00 kg	1.659,00 €

Tiefe 700 mm, ohne Aufkantung

Art.-Nr.	Abmessungen (BTH)	Gewicht	UVP
12897	1000 x 700 x 850 mm	88,00 kg	1.109,00 €
12898	1200 x 700 x 850 mm	95,00 kg	1.159,00 €
12899	1400 x 700 x 850 mm	102,00 kg	1.209,00 €
12900	1600 x 700 x 850 mm	110,00 kg	1.329,00 €
12901	1800 x 700 x 850 mm	119,00 kg	1.459,00 €
12902	2000 x 700 x 850 mm	129,00 kg	1.659,00 €

Tiefe 700 mm, mit Aufkantung (100 mm)

Art.-Nr.	Abmessungen (BTH)	Gewicht	UVP
12910	1000 x 700 x 850 mm	89,00 kg	1.119,00 €
12911	1200 x 700 x 850 mm	96,00 kg	1.169,00 €
12912	1400 x 700 x 850 mm	103,00 kg	1.239,00 €
12913	1500 x 700 x 850 mm	107,00 kg	1.309,00 €
12914	1600 x 700 x 850 mm	111,00 kg	1.389,00 €
12915	1800 x 700 x 850 mm	120,00 kg	1.549,00 €
12916	2000 x 700 x 850 mm	130,00 kg	1.719,00 €

3 Schubladen links

Tiefe 600 mm, ohne Aufkantung

Art.-Nr.	Abmessungen (BTH)	Gewicht	UVP
12917	1000 x 600 x 850 mm	84,00 kg	979,00 €
12918	1200 x 600 x 850 mm	91,00 kg	1.029,00 €
12919	1400 x 600 x 850 mm	98,00 kg	1.129,00 €
12920	1500 x 600 x 850 mm	102,00 kg	1.189,00 €
12921	1600 x 600 x 850 mm	106,00 kg	1.289,00 €
12922	1800 x 600 x 850 mm	115,00 kg	1.429,00 €
12923	2000 x 600 x 850 mm	125,00 kg	1.589,00 €

Tiefe 600 mm, mit Aufkantung (100 mm)

Art.-Nr.	Abmessungen (BTH)	Gewicht	UVP
12931	1000 x 600 x 850 mm	85,00 kg	1.069,00 €
12932	1200 x 600 x 850 mm	92,00 kg	1.129,00 €
12933	1400 x 600 x 850 mm	99,00 kg	1.199,00 €
12934	1500 x 600 x 850 mm	103,00 kg	1.269,00 €
12935	1600 x 600 x 850 mm	107,00 kg	1.339,00 €
12936	1800 x 600 x 850 mm	116,00 kg	1.489,00 €
12937	2000 x 600 x 850 mm	126,00 kg	1.659,00 €

Tiefe 700 mm, ohne Aufkantung

Art.-Nr.	Abmessungen (BTH)	Gewicht	UVP
12924	1000 x 700 x 850 mm	88,00 kg	1.109,00 €
12925	1200 x 700 x 850 mm	95,00 kg	1.159,00 €
12926	1400 x 700 x 850 mm	102,00 kg	1.209,00 €
12927	1500 x 700 x 850 mm	106,00 kg	1.269,00 €
12928	1600 x 700 x 850 mm	110,00 kg	1.329,00 €
12929	1800 x 700 x 850 mm	119,00 kg	1.459,00 €
12930	2000 x 700 x 850 mm	129,00 kg	1.659,00 €

Tiefe 700 mm, mit Aufkantung (100 mm)

Art.-Nr.	Abmessungen (BTH)	Gewicht	UVP
12938	1000 x 700 x 850 mm	89,00 kg	1.119,00 €
12939	1200 x 700 x 850 mm	96,00 kg	1.169,00 €
12940	1400 x 700 x 850 mm	103,00 kg	1.239,00 €
12941	1500 x 700 x 850 mm	107,00 kg	1.309,00 €
12942	1600 x 700 x 850 mm	111,00 kg	1.389,00 €
12943	1800 x 700 x 850 mm	120,00 kg	1.549,00 €

TOPLINE Arbeitsschränke mit 2 Schiebetüren & je 3 Schubladen links und rechts

NEU

- fertig montiert geliefert
- Abgerundete Ecken
- Ideale Arbeitshöhe 850 mm
- hohe Tragkraft
- sehr sauber verarbeitet
- **Arbeitsplatte aus hochwertigem Chromnickelstahl AISI304**
- 40 mm starke Arbeitsplatte mit oder ohne 100 mm Aufkantung
- Arbeitsfläche mit Holz unterfüttert
- Ecken verschliffen und verschweißt
- höhenverstellbare Edelstahlfüße
- mit Grund- & Zwischenboden
- 2 Schiebetüren
- je 3 Schubladen links und rechts

Abbildung beispielhaft.
Weitere Ausführungen siehe Tabelle.



Tiefe 600 mm, ohne Aufkantung

Art.-Nr.	Abmessungen (BTH)	Gewicht	UVP
12968	1800 x 600 x 850 mm	144,00 kg	1.949,00 €
12969	2000 x 600 x 850 mm	154,00 kg	1.999,00 €

Tiefe 600 mm, mit Aufkantung (100 mm)

Art.-Nr.	Abmessungen (BTH)	Gewicht	UVP
12972	1800 x 600 x 850 mm	146,00 kg	1.969,00 €
12973	2000 x 600 x 850 mm	156,00 kg	2.189,00 €

Tiefe 700 mm, ohne Aufkantung

Art.-Nr.	Abmessungen (BTH)	Gewicht	UVP
12970	1800 x 700 x 850 mm	151,00 kg	1.989,00 €
12971	2000 x 700 x 850 mm	160,00 kg	2.209,00 €

Tiefe 700 mm, mit Aufkantung (100 mm)

Art.-Nr.	Abmessungen (BTH)	Gewicht	UVP
12974	1800 x 700 x 850 mm	153,00 kg	2.619,00 €
12975	2000 x 700 x 850 mm	162,00 kg	2.839,00 €

TOPLINE Schubladenschränke / 2 oder 3 Schubladen

- fertig montiert geliefert
- abgerundete Ecken
- ideale Arbeitshöhe 850 mm
- hohe Tragkraft
- hochwertige Verarbeitung
- **Arbeitsplatte aus hochwertigem Chromnickelstahl AISI304**
- 40 mm Arbeitsplatte mit oder ohne 100 mm Aufkantung
- Arbeitsplatte mit 18 mm Melaminharzplatte unterfüttert
- schallgedämmt und feuerfest
- Ecken verschliffen und verschweißt
- höhenverstellbare Edelstahlfüße



Tiefe 600 mm, ohne Aufkantung

Art.-Nr.	Ausführung	Abmessungen (BTH)	Gewicht	UVP
10500	2 Schubladen	500 x 600 x 850 mm	31,00 kg	769,00 €
12793	3 Schubladen	500 x 600 x 850 mm	34,00 kg	775,00 €
10788	3 Schubladen	500 x 600 x 850 mm	34,00 kg	859,00 €

Tiefe 600 mm, mit Aufkantung (100 mm)

Art.-Nr.	Ausführung	Abmessungen (BTH)	Gewicht	UVP
10501	2 Schubladen	500 x 600 x 850 mm	32,00 kg	839,00 €
12794	3 Schubladen	500 x 600 x 850 mm	35,00 kg	809,00 €
10790	3 Schubladen	500 x 600 x 850 mm	35,00 kg	889,00 €

Tiefe 700 mm, ohne Aufkantung

Art.-Nr.	Ausführung	Abmessungen (BTH)	Gewicht	UVP
10502	2 Schubladen	500 x 700 x 850 mm	34,00 kg	789,00 €
12795	3 Schubladen	500 x 700 x 850 mm	36,00 kg	798,00 €
10789	3 Schubladen	500 x 700 x 850 mm	36,00 kg	879,00 €

Tiefe 700 mm, mit Aufkantung (100 mm)

Art.-Nr.	Ausführung	Abmessungen (BTH)	Gewicht	UVP
10503	2 Schubladen	500 x 700 x 850 mm	36,00 kg	859,00 €
12796	3 Schubladen	500 x 700 x 850 mm	37,00 kg	839,00 €
10791	3 Schubladen	500 x 700 x 850 mm	37,00 kg	919,00 €

Arbeitsschränke mit Schiebetüren zur Durchreiche

- fertig montiert geliefert
- abgerundete Ecken
- ideale Arbeitshöhe 850 mm
- hohe Tragkraft
- hochwertige Verarbeitung
- Arbeitsplatte:
  - 40 mm stark, mit 18 mm Melaminharzplatte unterfüttert
  - schallgedämmt und feuerfest, Ecken verschliffen und verschweißt
- Schiebetüren mit Durchreiche
- höhenverstellbarer Zwischenboden
- Edelstahlfüße höhenverstellbar



Tiefe 600 mm

Art.-Nr.	Abmessungen (BTH)	Gewicht	UVP
10670	1200 x 600 x 850 mm	68,00 kg	939,00 €
10671	1400 x 600 x 850 mm	84,00 kg	1.029,00 €
10672	1500 x 600 x 850 mm	88,00 kg	1.069,00 €
10673	1600 x 600 x 850 mm	92,00 kg	1.119,00 €
10674	1800 x 600 x 850 mm	101,00 kg	1.249,00 €
10675	2000 x 600 x 850 mm	110,00 kg	1.389,00 €

Tiefe 700 mm

Art.-Nr.	Abmessungen (BTH)	Gewicht	UVP
10676	1200 x 700 x 850 mm	78,00 kg	969,00 €
10677	1400 x 700 x 850 mm	86,00 kg	1.059,00 €
10678	1500 x 700 x 850 mm	90,00 kg	1.109,00 €
10679	1600 x 700 x 850 mm	94,00 kg	1.159,00 €
10680	1800 x 700 x 850 mm	103,00 kg	1.299,00 €
10681	2000 x 700 x 850 mm	112,00 kg	1.429,00 €

Arbeitsschränke / offen mit Durchreiche

- fertig montiert geliefert
- abgerundete Ecken
- ideale Arbeitshöhe 850 mm
- hohe Tragkraft
- hochwertige Verarbeitung
- Arbeitsplatte:
  - 40 mm stark, mit 18 mm Melaminharzplatte unterfüttert
  - schallgedämmt und feuerfest, Ecken verschliffen und verschweißt
- offene Ausführung mit Durchreiche
- höhenverstellbarer Zwischenboden
- Edelstahlfüße höhenverstellbar



Tiefe 600 mm

Art.-Nr.	Abmessungen (BTH)	Gewicht	UVP
10897	1200 x 600 x 850 mm	66,00 kg	669,00 €
10898	1400 x 600 x 850 mm	73,00 kg	729,00 €
10899	1500 x 600 x 850 mm	77,00 kg	759,00 €
10900	1600 x 600 x 850 mm	81,00 kg	799,00 €
10901	1800 x 600 x 850 mm	89,00 kg	859,00 €
10902	2000 x 600 x 850 mm	98,00 kg	929,00 €

Tiefe 700 mm

Art.-Nr.	Abmessungen (BTH)	Gewicht	UVP
10903	1200 x 700 x 850 mm	70,00 kg	699,00 €
10904	1400 x 700 x 850 mm	77,00 kg	769,00 €
10905	1500 x 700 x 850 mm	81,00 kg	819,00 €
10906	1600 x 700 x 850 mm	85,00 kg	839,00 €
10907	1800 x 700 x 850 mm	93,00 kg	909,00 €
10908	2000 x 700 x 850 mm	102,00 kg	979,00 €

Zubehör:



ROLLENKIT mit Montageplatte für Arbeitsschränke TOPLINE

- 4-Rollen für Arbeitsschränke TOPLINE
- 2 Rollen mit Bremse
- 2 Rollen ohne Bremse

Art.-Nr.	Abmessungen (TH)	Gewicht	UVP
12844	100 x 22 x 126 mm	16,00 kg	169,00 €

Wärmeschränke TOPLINE

Wärmeschränke mit 2 Schiebetüren

- mit oder ohne Aufkantung
- Temperaturbereich: +30 bis +90°C
- fertig montiert, hohe Tragkraft
- Abgerundete Ecken
- Ideale Arbeitshöhe 850 mm
- sehr sauber verarbeitet
- Arbeitsplatte 40 mm stark, mit Holz unterfüttert
- schallgedämmt und feuerfest
- Ecken verschliffen und verschweißt
- Unterbau mit Grund- & Zwischenboden
- 2 Schiebetüren
- höhenverstellbare Edelstahlfüße



Tiefe 600 mm, ohne Aufkantung

Art.-Nr.	Anschluss	Spannung	Abmessungen (BTH)	Gewicht	UVP
10543	2 kW	230V	1200 x 600 x 850 mm	82,00 kg	1.149,00 €
10544	2 kW	230V	1400 x 600 x 850 mm	89,00 kg	1.209,00 €
10545	2 kW	230V	1500 x 600 x 850 mm	93,00 kg	1.249,00 €
10546	2 kW	230V	1600 x 600 x 850 mm	97,00 kg	1.309,00 €
10547	2 kW	230V	1800 x 600 x 850 mm	106,00 kg	1.419,00 €
10548	2 kW	230V	2000 x 600 x 850 mm	123,00 kg	1.529,00 €

Tiefe 600 mm, mit Aufkantung (100 mm)

Art.-Nr.	Anschluss	Spannung	Abmessungen (BTH)	Gewicht	UVP
10549	2 kW	230V	1200 x 600 x 850 mm	83,00 kg	1.029,00 €
10550	2 kW	230V	1400 x 600 x 850 mm	90,00 kg	1.249,00 €
10551	2 kW	230V	1500 x 600 x 850 mm	94,00 kg	1.299,00 €
10552	2 kW	230V	1600 x 600 x 850 mm	98,00 kg	1.349,00 €
10553	2 kW	230V	1800 x 600 x 850 mm	107,00 kg	1.469,00 €
10554	2 kW	230V	2000 x 600 x 850 mm	124,00 kg	1.579,00 €

Tiefe 700 mm, ohne Aufkantung

Art.-Nr.	Anschluss	Spannung	Abmessungen (BTH)	Gewicht	UVP
10555	2 kW	230V	1200 x 700 x 850 mm	85,00 kg	1.199,00 €
10556	2 kW	230V	1400 x 700 x 850 mm	92,00 kg	1.259,00 €
10557	2 kW	230V	1500 x 700 x 850 mm	96,00 kg	1.309,00 €
10558	2 kW	230V	1600 x 700 x 850 mm	100,00 kg	1.359,00 €
10559	2 kW	230V	1800 x 700 x 850 mm	109,00 kg	1.479,00 €
10560	2 kW	230V	2000 x 700 x 850 mm	126,00 kg	1.599,00 €

Tiefe 700 mm, mit Aufkantung (100 mm)

Art.-Nr.	Anschluss	Spannung	Abmessungen (BTH)	Gewicht	UVP
10561	2 kW	230V	1200 x 700 x 850 mm	86,00 kg	1.239,00 €
10562	2 kW	230V	1400 x 700 x 850 mm	93,00 kg	1.299,00 €
10563	2 kW	230V	1500 x 700 x 850 mm	97,00 kg	1.359,00 €
10564	2 kW	230V	1600 x 700 x 850 mm	101,00 kg	1.409,00 €
10565	2 kW	230V	1800 x 700 x 850 mm	110,00 kg	1.529,00 €
10566	2 kW	230V	2000 x 700 x 850 mm	127,00 kg	1.659,00 €

Wärmeschränke / Schiebetür zur Durchreiche

- beidseitig mit Schiebetüren
- mit Grund- & Zwischenboden
- Temperaturbereich: +30 bis +90°C
- fertig montiert, hohe Tragkraft,
- hochwertig verarbeitet, abgerundete Ecken
- Ecken verschliffen und verschweißt
- ideale Arbeitshöhe 850mm
- Arbeitsplatte 40 mm stark mit 18 mm Melaminharzplatte unterfüttert
- schallgedämmt und feuerfest
- höhenverstellbare Edelstahlfüße

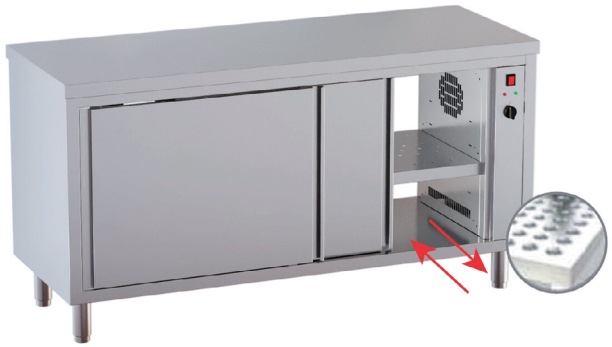

Tiefe 600 mm

Art.-Nr.	Anschluss	Spannung	Abmessungen (BTH)	Gewicht	UVP
10852	2 kW	230V	1200 x 600 x 850 mm	81,00 kg	1.299,00 €
10853	2 kW	230V	1400 x 600 x 850 mm	88,00 kg	1.389,00 €
10854	2 kW	230V	1500 x 600 x 850 mm	92,00 kg	1.439,00 €
10855	2 kW	230V	1600 x 600 x 850 mm	96,00 kg	1.479,00 €
10856	2 kW	230V	1800 x 600 x 850 mm	105,00 kg	1.619,00 €
10857	2 kW	230V	2000 x 600 x 850 mm	122,00 kg	1.749,00 €

Tiefe 700 mm

Art.-Nr.	Anschluss	Spannung	Abmessungen (BTH)	Gewicht	UVP
12976	2 kW	230V	1200 x 700 x 850 mm	84,00 kg	1.359,00 €
12977	2 kW	230V	1400 x 700 x 850 mm	91,00 kg	1.459,00 €
12978	2 kW	230V	1500 x 700 x 850 mm	95,00 kg	1.509,00 €
12979	2 kW	230V	1600 x 700 x 850 mm	99,00 kg	1.559,00 €
12980	2 kW	230V	1800 x 700 x 850 mm	108,00 kg	1.699,00 €
12981	2 kW	230V	2000 x 700 x 850 mm	125,00 kg	1.839,00 €

Spültische & Spülcenter TOPLINE

Spülcenter 1 oder 2 Becken

- ideale Arbeitshöhe 850 mm, verschraubte Konstruktion
- sehr sauber verarbeitet, hohe Tragkraft
- 40 mm starke Arbeitsplatte mit 100 mm Aufkantung
- Arbeitsfläche aus AISI 304 gefertigt
- abgerundete Ecken, verschliffen und verschweißt
- Abtropffläche unterfahrbar zur Installation einer Spülmaschine
- Tischbeine aus Vierkantprofil 40x40 mm
- mit höhenverstellbaren Füße und Grundboden

Spülcenter 1 Becken



Tiefe 700 mm

Art.-Nr.	Becken	Beckengröße	Abmessungen (BTH)	Gewicht	UVP
10516	links	500 x 500 x 300 mm	1200 x 700 x 850 mm	33,00 kg	719,00 €
10517	rechts	500 x 500 x 300 mm	1200 x 700 x 850 mm	33,00 kg	719,00 €
10518	links	600 x 500 x 300mm	1400 x 700 x 850 mm	35,00 kg	769,00 €
10519	rechts	600 x 500 x 300mm	1400 x 700 x 850 mm	35,00 kg	769,00 €

Spülcenter 2 Becken



Tiefe 700 mm

Art.-Nr.	Becken	Beckengröße	Abmessungen (BTH)	Gewicht	UVP
10520	links	500 x 500 x 300 mm	1800 x 700 x 850 mm	45,00 kg	1.009,00 €
10521	rechts	500 x 500 x 300 mm	1800 x 700 x 850 mm	45,00 kg	1.009,00 €
10522	links	600 x 500 x 300 mm	2000 x 700 x 850 mm	49,00 kg	1.089,00 €
10523	rechts	600 x 500 x 300 mm	2000 x 700 x 850 mm	49,00 kg	1.089,00 €

Spülcenter 1 oder 2 Becken, mit Flügeltür oder Schiebetür

- mit Flügeltür oder Schiebetüren
- mit 1 oder 2 Becken mit Abtropffläche
- verschraubte Konstruktion, abgerundete Ecken
- ideale Arbeitshöhe 850 mm
- hohe Tragkraft, hochwertig verarbeitet
- 40 mm Arbeitsplatte, mit 100 mm Aufkantung
- Arbeitsfläche aus AISI 304 gefertigt
- Ecken verschliffen und verschweißt
- Abtropffläche unterfahrbar zur Installation einer Spülmaschine
- höhenverstellbare Rundfüße

Spülcenter 1 Becken, mit Flügeltür



Art.-Nr.	Becken	Beckengröße	Abmessungen (BTH)	Gewicht	UVP
10792	links	500 x 400 x 300 mm	1200 x 600 x 850 mm	53,00 kg	889,00 €
10795	rechts	500 x 400 x 300 mm	1200 x 600 x 850 mm	53,00 kg	889,00 €
10793	links	500 x 500 x 300 mm	1200 x 700 x 850 mm	56,00 kg	929,00 €
10796	rechts	500 x 500 x 300 mm	1200 x 700 x 850 mm	56,00 kg	929,00 €
10794	links	600 x 500 x 300 mm	1400 x 700 x 850 mm	64,00 kg	989,00 €
10797	rechts	600 x 500 x 300 mm	1400 x 700 x 850 mm	64,00 kg	989,00 €

Spülcenter 2 Becken, mit Schiebetüren



Art.-Nr.	Becken	Beckengröße	Abmessungen (BTH)	Gewicht	UVP
10798	links	500 x 400 x 300 mm	1800 x 600 x 850 mm	77,00 kg	1.249,00 €
10802	rechts	500 x 400 x 300 mm	1800 x 600 x 850 mm	77,00 kg	1.249,00 €
10799	links	400 x 500 x 300 mm	1600 x 700 x 850 mm	72,00 kg	1.229,00 €
10803	rechts	400 x 500 x 300 mm	1600 x 700 x 850 mm	72,00 kg	1.229,00 €
10800	links	500 x 500 x 300 mm	1800 x 700 x 850 mm	80,00 kg	1.299,00 €
10804	rechts	500 x 500 x 300 mm	1800 x 700 x 850 mm	80,00 kg	1.299,00 €
10801	links	600 x 500 x 300 mm	2000 x 700 x 850 mm	88,00 kg	1.369,00 €
10805	rechts	600 x 500 x 300 mm	2000 x 700 x 850 mm	88,00 kg	1.369,00 €

Unverbindliche Preisempfehlung zzgl. gesetzlicher Mehrwertsteuer.

Spültische 1 Becken

- verschiedene Ausführungen: Bautiefe 600 oder 700 mm
- verschraubte Konstruktion, Selbstmontage
- sehr sauber verarbeitet, hohe Tragkraft, abgerundete Ecken
- ideale Arbeitshöhe 850 mm
- 40 mm starke Arbeitsplatte
- mit 100 mm Aufkantung
- Arbeitsfläche aus AISI 304
- Ecken verschliffen und verschweißt
- Tischbeine aus Vierkantprofil 40x40mm, höhenverstellbaren Füße
- mit Grundboden



Art.-Nr.	Beckengröße	Abmessungen (BTH)	Gewicht	UVP
10432	400 x 400 x 300 mm	600 x 600 x 850 mm	26,00 kg	529,00 €
10433	500 x 400 x 300 mm	800 x 600 x 850 mm	32,00 kg	589,00 €
10446	400 x 500 x 300 mm	600 x 700 x 850 mm	26,00 kg	569,00 €
10447	600 x 500 x 300 mm	800 x 700 x 850 mm	33,00 kg	599,00 €

Spültische / 2 Becken ohne Abtropffläche

- verschiedene Ausführungen: Bautiefe 600 oder 700 mm
- Verschraubte Konstruktion
- hohe Tragkraft, sehr sauber verarbeitet, Abgerundete Ecken
- Ideale Arbeitshöhe 850 mm
- 40 mm Arbeitsplatte, mit 100 mm Aufkantung
- Arbeitsfläche aus AISI 304 gefertigt
- Ecken verschliffen und verschweißt
- Tischbeine aus Vierkantprofil 40x40mm
- Höhenverstellbare Füße
- mit Grundboden



Art.-Nr.	Beckengröße	Abmessungen (BTH)	Gewicht	UVP
10438	400 x 400 x 300 mm	1000 x 600 x 850 mm	40,00 kg	819,00 €
10439	500 x 400 x 300 mm	1200 x 600 x 850 mm	42,00 kg	879,00 €
10452	400 x 500 x 300 mm	1000 x 700 x 850 mm	41,00 kg	869,00 €
10453	500 x 500 x 300 mm	1200 x 700 x 850 mm	44,00 kg	909,00 €

TOPLINE Spültisch / 2 Becken mitte, 2000 x 700 mm

- Verschraubte Konstruktion
- Abgerundete Ecken
- ideale Arbeitshöhe 850 mm
- hohe Tragkraft, sehr sauber verarbeitet
- 40 mm Arbeitsplatte, mit 100 mm Aufkantung
- Arbeitsfläche aus AISI 304 gefertigt
- 2 Becken und 2 Abtropfflächen
- Ecken verschliffen und verschweißt
- Tischbeine aus Vierkantprofil 40x40 mm
- Höhenverstellbare Füße
- mit Grundboden



Art.-Nr.	Beckengröße	Abmessungen (BTH)	Gewicht	UVP
10830	500 x 500 x 300 mm	2000 x 700 x 850 mm	65,00 kg	1.249,00 €

Spültische mit 1 oder 2 Becken und Abtropffläche

- verschiedene Ausführungen: Bautiefe 600 oder 700 mm
- mit 1 oder 2 Becken
- mit Abtropffläche links oder rechts
- verschraubte Konstruktion, Selbstmontage
- sehr sauber verarbeitet, hohe Tragkraft, abgerundete Ecken
- ideale Arbeitshöhe 850 mm
- 40 mm starke Arbeitsplatte
- mit 100 mm Aufkantung
- Arbeitsfläche aus AISI 304
- Ecken verschliffen und verschweißt
- Tischbeine aus Vierkantprofil 40x40mm, höhenverstellbaren Füße
- mit Grundboden

Spültische mit 1 Becken und Abtropffläche



Tiefe 600 mm

Art.-Nr.	Becken	Beckengröße	Abmessungen (BTH)	Gewicht	UVP
10434	links	400 x 400 x 300 mm	1000 x 600 x 850 mm	40,00 kg	649,00 €
10435	rechts	400 x 400 x 300 mm	1000 x 600 x 850 mm	40,00 kg	649,00 €
10436	links	500 x 400 x 300 mm	1200 x 600 x 850 mm	42,00 kg	699,00 €
10437	rechts	500 x 400 x 300 mm	1200 x 600 x 850 mm	42,00 kg	699,00 €

Tiefe 700 mm

Art.-Nr.	Becken	Beckengröße	Abmessungen (BTH)	Gewicht	UVP
10448	links	400 x 500 x 300 mm	1000 x 700 x 850 mm	43,00 kg	689,00 €
10449	rechts	400 x 500 x 300 mm	1000 x 700 x 850 mm	43,00 kg	689,00 €
10450	links	500 x 500 x 300 mm	1200 x 700 x 850 mm	45,00 kg	729,00 €
10451	rechts	500 x 500 x 300 mm	1200 x 700 x 850 mm	45,00 kg	729,00 €



Spültische mit 2 Becken und Abtropffläche



Tiefe 600 mm

Art.-Nr.	Becken	Beckengröße	Abmessungen (BTH)	Gewicht	UVP
10440	links	400 x 400 x 300 mm	1400 x 600 x 850 mm	45,00 kg	869,00 €
10441	rechts	400 x 400 x 300 mm	1400 x 600 x 850 mm	45,00 kg	869,00 €
10442	links	500 x 400 x 300 mm	1600 x 600 x 850 mm	50,00 kg	935,00 €
10443	rechts	500 x 400 x 300 mm	1600 x 600 x 850 mm	53,00 kg	935,00 €
10444	links	500 x 400 x 300 mm	1800 x 600 x 850 mm	55,00 kg	1.019,00 €
10445	rechts	500 x 400 x 300 mm	1800 x 600 x 850 mm	55,00 kg	1.019,00 €

Tiefe 700 mm

Art.-Nr.	Becken	Beckengröße	Abmessungen (BTH)	Gewicht	UVP
10454	links	400 x 500 x 300 mm	1400 x 700 x 850 mm	50,00 kg	939,00 €
10455	rechts	400 x 500 x 300 mm	1400 x 700 x 850 mm	50,00 kg	939,00 €
10456	links	500 x 500 x 300 mm	1600 x 700 x 850 mm	55,00 kg	969,00 €
10457	rechts	500 x 500 x 300 mm	1600 x 700 x 850 mm	55,00 kg	969,00 €
10458	links	500 x 500 x 300 mm	1800 x 700 x 850 mm	60,00 kg	1.029,00 €
10459	rechts	500 x 500 x 300 mm	1800 x 700 x 850 mm	60,00 kg	1.029,00 €
10829	links	600 x 500 x 300 mm	2000 x 700 x 850 mm	67,00 kg	1.079,00 €
10831	rechts	600 x 500 x 300 mm	2000 x 700 x 850 mm	65,00 kg	1.079,00 €



Unverbindliche Preisempfehlung zzgl. gesetzlicher Mehrwertsteuer.

Cheftische TOPLINE

- 1 schallgedämmtes Becken links oder rechts
- Beckengröße (BTH): 400x400x200 mm
- zur Selbstmontage
- abgerundete Ecken
- ideale Arbeitshöhe 850mm
- hochwertige Verarbeitung, hohe Tragkraft
- 40 mm starke Arbeitsplatte, Arbeitsfläche aus AISI 304
- mit und ohne Aufkantung (100 mm) erhältlich
- Ecken verschliffen und verschweißt
- Tischbeine aus Vierkantprofil 40x40mm
- höhenverstellbare Füße
- mit Grundboden

Cheftische ohne Aufkantung



Cheftische mit Aufkantung



Tiefe 600 mm, ohne Aufkantung

Art.-Nr.	Becken	Abmessungen (BTH)	Gewicht	UVP
10909	links	1200 x 600 x 850 mm	33,00 kg	709,00 €
10933	rechts	1200 x 600 x 850 mm	33,00 kg	709,00 €
10910	links	1400 x 600 x 850 mm	38,00 kg	739,00 €
10934	rechts	1400 x 600 x 850 mm	38,00 kg	739,00 €
10912	links	1600 x 600 x 850 mm	43,00 kg	779,00 €
10936	rechts	1600 x 600 x 850 mm	43,00 kg	779,00 €
10913	links	1800 x 600 x 850 mm	47,00 kg	799,00 €
10937	rechts	1800 x 600 x 850 mm	47,00 kg	799,00 €
10914	links	2000 x 600 x 850 mm	51,00 kg	839,00 €
10938	rechts	2000 x 600 x 850 mm	51,00 kg	839,00 €

Tiefe 600 mm, mit Aufkantung

Art.-Nr.	Becken	Abmessungen (BTH)	Gewicht	UVP
10766	rechts	1200 x 600 x 850 mm	34,00 kg	759,00 €
10921	links	1200 x 600 x 850 mm	34,00 kg	759,00 €
10767	rechts	1400 x 600 x 850 mm	39,00 kg	799,00 €
10922	links	1400 x 600 x 850 mm	39,00 kg	799,00 €
10769	rechts	1600 x 600 x 850 mm	45,00 kg	829,00 €
10924	links	1600 x 600 x 850 mm	45,00 kg	829,00 €
10770	rechts	1800 x 600 x 850 mm	49,00 kg	859,00 €
10925	links	1800 x 600 x 850 mm	49,00 kg	859,00 €
10771	rechts	2000 x 600 x 850 mm	54,00 kg	879,00 €
10926	links	2000 x 600 x 850 mm	54,00 kg	879,00 €

Tiefe 700 mm, ohne Aufkantung

Art.-Nr.	Becken	Abmessungen (BTH)	Gewicht	UVP
10915	links	1200 x 700 x 850 mm	35,00 kg	749,00 €
10939	rechts	1200 x 700 x 850 mm	35,00 kg	749,00 €
10916	links	1400 x 700 x 850 mm	41,00 kg	779,00 €
10940	rechts	1400 x 700 x 850 mm	41,00 kg	779,00 €
10918	links	1600 x 700 x 850 mm	47,00 kg	809,00 €
10942	rechts	1600 x 700 x 850 mm	47,00 kg	809,00 €
10919	links	1800 x 700 x 850 mm	53,00 kg	839,00 €
10764	rechts	1800 x 700 x 850 mm	53,00 kg	839,00 €
10920	links	2000 x 700 x 850 mm	58,00 kg	879,00 €
10765	rechts	2000 x 700 x 850 mm	58,00 kg	879,00 €

Tiefe 700 mm, mit Aufkantung

Art.-Nr.	Becken	Abmessungen (BTH)	Gewicht	UVP
10772	rechts	1200 x 700 x 850 mm	40,00 kg	799,00 €
10927	links	1200 x 700 x 850 mm	40,00 kg	799,00 €
10773	rechts	1400 x 700 x 850 mm	46,00 kg	839,00 €
10928	links	1400 x 700 x 850 mm	46,00 kg	839,00 €
10775	rechts	1600 x 700 x 850 mm	52,00 kg	859,00 €
10930	links	1600 x 700 x 850 mm	52,00 kg	859,00 €
10776	rechts	1800 x 700 x 850 mm	58,00 kg	899,00 €
10931	links	1800 x 700 x 850 mm	58,00 kg	899,00 €
10777	rechts	2000 x 700 x 850 mm	63,00 kg	929,00 €
10932	links	2000 x 700 x 850 mm	63,00 kg	929,00 €



Spülschränke TOPLINE

Spülschränke 1 Becken mit Flügeltür

- verschraubte Konstruktion, hochwertig verarbeitet
- abgerundete Ecken
- ideale Arbeitshöhe 850 mm
- 40 mm Arbeitsplatte, mit 100 mm Aufkantung
- Arbeitsfläche aus AISI 304 gefertigt
- Ecken verschliffen und verschweißt
- höhenverstellbare Rundfüße
- mit Flügeltür



Tiefe 600 mm

Art.-Nr.	Beckengröße	Abmessungen (BTH)	Gewicht	UVP
10809	400 x 400 x 300 mm	600 x 600 x 850 mm	34,00 kg	659,00 €
10810	500 x 400 x 300 mm	800 x 600 x 850 mm	42,00 kg	699,00 €

Tiefe 700 mm

Art.-Nr.	Beckengröße	Abmessungen (BTH)	Gewicht	UVP
10811	400 x 500 x 300 mm	600 x 700 x 850 mm	36,00 kg	739,00 €
10812	600 x 500 x 300 mm	800 x 700 x 850 mm	44,00 kg	779,00 €

Spülschränke 700 / 2 Becken und 2 Abtropfflächen

- verschraubte Konstruktion
- abgerundete Ecken
- ideale Arbeitshöhe 850 mm
- hochwertig verarbeitet
- 40 mm Arbeitsplatte, mit 100 mm Aufkantung
- Arbeitsfläche aus AISI 304 gefertigt
- 2 Becken & 2 Abtropfflächen
- Ecken verschliffen und verschweißt
- 2 Schiebetüren
- höhenverstellbare Rundfüße



Art.-Nr.	Beckengröße	Abmessungen (BTH)	Gewicht	UVP
10816	500 x 500 x 300 mm	2000 x 700 x 850 mm	92,00 kg	1.559,00 €
10818	500 x 500 x 300 mm	2200 x 700 x 850 mm	96,00 kg	1.609,00 €
10817	500 x 500 x 300 mm	2400 x 700 x 850 mm	104,00 kg	1.759,00 €

Spülschränke / 2 Becken mit Schiebetüren

- verschraubte Konstruktion
- fertig montiert
- abgerundete Ecken
- ideale Arbeitshöhe 850 mm
- hochwertig verarbeitet
- mit 100 mm Aufkantung
- 40 mm Arbeitsplatte
- Arbeitsfläche aus AISI 304
- Ecken verschliffen, verschweißt
- höhenverstellbare Rundfüße
- 2 Schiebetüren



Tiefe 600 mm

Art.-Nr.	Beckengröße	Abmessungen (BTH)	Gewicht	UVP
10819	500 x 400 x 300 mm	1200 x 600 x 850 mm	57,00 kg	1.139,00 €

Tiefe 700 mm

Art.-Nr.	Beckengröße	Abmessungen (BTH)	Gewicht	UVP
10820	500 x 500 x 300 mm	1200 x 700 x 850 mm	64,00 kg	1.189,00 €
10821	600 x 500 x 300 mm	1400 x 700 x 850 mm	68,00 kg	1.259,00 €

Spülschränke / 1 Becken mit Schiebetüren

- mit 1 Becken, 2 Schiebetüren und Abtropffläche
- hochwertig verarbeitet, verschraubte Konstruktion, fertig montiert
- ideale Arbeitshöhe 850 mm
- 40 mm Arbeitsplatte, mit 100 mm Aufkantung
- Arbeitsfläche aus AISI 304
- abgerundete Ecken, Ecken verschliffen, verschweißt
- höhenverstellbare Rundfüße



Tiefe 600 mm

Art.-Nr.	Becken	Beckengröße	Abmessungen (BTH)	Gewicht	UVP
10806	links	500 x 400 x 300 mm	1200 x 600 x 850 mm	57,00 kg	979,00 €
10813	rechts	500 x 400 x 300 mm	1200 x 600 x 850 mm	57,00 kg	979,00 €

Tiefe 700 mm

Art.-Nr.	Becken	Beckengröße	Abmessungen (BTH)	Gewicht	UVP
10807	links	500 x 500 x 300 mm	1200 x 700 x 850 mm	60,00 kg	1.019,00 €
10814	rechts	500 x 500 x 300 mm	1200 x 700 x 850 mm	60,00 kg	1.019,00 €
10808	links	600 x 500 x 300 mm	1400 x 700 x 850 mm	68,00 kg	1.089,00 €
10815	rechts	600 x 500 x 300 mm	1400 x 700 x 850 mm	68,00 kg	1.089,00 €

Spülschränke / 2 Becken mit Schiebetüren

- mit 2 Becken, 2 Schiebetüren und Abtropffläche
- hochwertig verarbeitet, verschraubte Konstruktion, fertig montiert
- ideale Arbeitshöhe 850 mm
- 40 mm Arbeitsplatte, mit 100 mm Aufkantung
- Arbeitsfläche aus AISI 304
- abgerundete Ecken, Ecken verschliffen, verschweißt
- höhenverstellbare Rundfüße



Tiefe 600 mm

Art.-Nr.	Becken	Beckengröße	Abmessungen (BTH)	Gewicht	UVP
10823	links	400 x 400 x 300 mm	1400 x 600 x 850 mm	65,00 kg	1.159,00 €
10826	rechts	400 x 400 x 250 mm	1400 x 600 x 850 mm	65,00 kg	1.159,00 €
10824	links	500 x 400 x 300 mm	1600 x 600 x 850 mm	72,00 kg	1.219,00 €
10827	rechts	500 x 400 x 300 mm	1600 x 600 x 850 mm	72,00 kg	1.219,00 €
10825	links	500 x 400 x 300 mm	1800 x 600 x 850 mm	80,00 kg	1.269,00 €
10828	rechts	500 x 400 x 300 mm	1800 x 600 x 850 mm	80,00 kg	1.269,00 €

Wandborde TOPLINE

Wandborde mit 1 Etage

- inkl. Wandkonsolen zur Wandbefestigung
- abgerundete Ecken
- hohe Tragkraft
- sehr sauber verarbeitet
- mit 40 mm Aufkantung
- Ecken verschliffen und verschweißt



Tiefe 300 mm, 1 Etage

Art.-Nr.	Abmessungen (BTH)	Gewicht	UVP
10460	1000 x 300 x 40 mm	3,00 kg	155,00 €
10461	1200 x 300 x 40 mm	4,00 kg	165,00 €
10462	1400 x 300 x 40 mm	4,00 kg	175,00 €
10463	1500 x 300 x 40 mm	4,00 kg	189,00 €
10464	1600 x 300 x 40 mm	5,00 kg	219,00 €
10465	1800 x 300 x 40 mm	5,00 kg	235,00 €
10466	2000 x 300 x 40 mm	6,00 kg	249,00 €

Tiefe 400 mm, 1 Etage

Art.-Nr.	Abmessungen (BTH)	Gewicht	UVP
10467	1000 x 400 x 40 mm	3,00 kg	165,00 €
10468	1200 x 400 x 40 mm	4,00 kg	175,00 €
10469	1400 x 400 x 40 mm	4,00 kg	189,00 €
10470	1500 x 400 x 40 mm	4,00 kg	209,00 €
10471	1600 x 400 x 40 mm	5,00 kg	245,00 €
10472	1800 x 400 x 40 mm	5,00 kg	255,00 €
10473	2000 x 400 x 40 mm	6,00 kg	269,00 €

Wandhängeschränke TOPLINE

Wandhängeschränke 400 mit 2 Schiebetüren

- 2 Schiebetüren
- inkl. Wandkonsole zur Wandbefestigung
- Abgerundete Ecken
- hohe Tragkraft
- sehr sauber verarbeitet
- inkl. 1 Zwischenboden
- Ecken verschliffen und verschweißt
- wird fertig montiert geliefert



Art.-Nr.	Abmessungen (BTH)	Gewicht	UVP
10474	1000 x 400 x 650 mm	26,00 kg	469,00 €
10475	1200 x 400 x 650 mm	30,00 kg	519,00 €
10476	1400 x 400 x 650 mm	34,00 kg	569,00 €
10524	1500 x 400 x 650 mm	36,00 kg	599,00 €
10477	1600 x 400 x 650 mm	38,00 kg	629,00 €
10478	1800 x 400 x 650 mm	44,00 kg	699,00 €
10479	2000 x 400 x 650 mm	49,00 kg	779,00 €

Wandhängeschränke 400 offen

- offen
- mit höhenverstellbarem Zwischenboden
- inkl. Schienen zur Wandbefestigung
- abgerundete Ecken
- hohe Tragkraft
- hochwertig verarbeitet
- wird fertig montiert geliefert



Art.-Nr.	Abmessungen (BTH)	Gewicht	UVP
10838	800 x 400 x 650 mm	18,00 kg	319,00 €
10839	1000 x 400 x 650 mm	20,00 kg	349,00 €
10840	1200 x 400 x 650 mm	22,00 kg	379,00 €
10841	1400 x 400 x 650 mm	24,00 kg	419,00 €
10842	1500 x 400 x 650 mm	25,00 kg	439,00 €
10843	1600 x 400 x 650 mm	26,00 kg	469,00 €
10844	1800 x 400 x 650 mm	28,00 kg	519,00 €
10845	2000 x 400 x 650 mm	30,00 kg	569,00 €

Unverbindliche Preisempfehlung zzgl. gesetzlicher Mehrwertsteuer.



Eckwandhängeschrank 700 / Flügeltür B:700

- 1 Flügeltür
- höhenverstellbarer Zwischenboden
- inkl. Schienen zur Wandbefestigung
- abgerundete Ecken
- hohe Tragkraft
- hochwertig verarbeitet



Art.-Nr.	Abmessungen (BTH)	Gewicht	UVP
10786	700 x 700 x 650 mm	26,00 kg	849,00 €

Wandhängeschränke 400 mit Schiebetüren und Abtropffläche

- 2 Schiebetüren
- inkl. Wandkonsole zur Wandbefestigung
- Abgerundete Ecken
- hohe Tragkraft
- sehr sauber verarbeitet
- inkl. 1 Zwischenboden
- Ecken verschliffen und verschweißt
- wird fertig montiert geliefert



Art.-Nr.	Abmessungen (BTH)	Gewicht	UVP
10832	1000 x 400 x 650 mm	25,00 kg	509,00 €
10833	1200 x 400 x 650 mm	29,00 kg	569,00 €
10834	1400 x 400 x 650 mm	33,00 kg	629,00 €
10835	1500 x 400 x 650 mm	35,00 kg	659,00 €
10836	1600 x 400 x 650 mm	37,00 kg	689,00 €
10837	1800 x 400 x 650 mm	43,00 kg	759,00 €

Wärmebrücken TOPLINE

Wärmebrücken mit 1 Etage

- 1 Etage, 2 Heizelemente mit jeweils 0,4 kW
- Verschraubte Konstruktion
- Abgerundete Ecken, sehr sauber verarbeitet, hohe Tragkraft
- 40 mm starke Arbeitsplatte, Ecken verschliffen und verschweißt
- Tischbeine aus Vierkantprofil 40x40mm



Art.-Nr.	Spannung	Abmessungen (BTH)	Gewicht	UVP
10510	230V	1000 x 350 x 400 mm	8,00 kg	489,00 €
10511	230V	1200 x 350 x 400 mm	10,00 kg	619,00 €
10512	230V	1400 x 350 x 400 mm	12,00 kg	659,00 €
10513	230V	1600 x 350 x 400 mm	14,00 kg	759,00 €
10514	230V	1800 x 350 x 400 mm	16,00 kg	919,00 €
10515	230V	2000 x 350 x 400 mm	17,00 kg	959,00 €

Wärmebrücken mit 2 Etagen

- 2 Etagen / 1 Etage beheizt, 2 Heizelemente mit jeweils 0,4kW
- verschraubte Konstruktion
- abgerundete Ecken, hohe Tragkraft, hochwertig verarbeitet
- 40 mm starke Arbeitsplatte, Ecken verschliffen und verschweißt
- Tischbeine aus Vierkantprofil 40x40 mm



Art.-Nr.	Spannung	Abmessungen (BTH)	Gewicht	UVP
10846	230V	1000 x 350 x 700 mm	10,00 kg	649,00 €
10847	230V	1200 x 350 x 700 mm	12,00 kg	799,00 €
10848	230V	1400 x 350 x 700 mm	14,00 kg	859,00 €
10849	230V	1600 x 350 x 700 mm	16,00 kg	989,00 €
10850	230V	1800 x 350 x 700 mm	18,00 kg	1.129,00 €
10851	230V	2000 x 350 x 700 mm	19,00 kg	1.179,00 €

Aufsatzborde TOPLINE

Aufsatzbrücken mit 1 Etage

- Verschraubte Konstruktion
- Abgerundete Ecken, hohe Tragkraft, sehr sauber verarbeitet
- 40 mm Arbeitsplatte, Ecken verschliffen und verschweißt
- Tischbeine aus Vierkantprofil 40x40mm



Art.-Nr.	Abmessungen (BTH)	Gewicht	UVP
10426	1000 x 350 x 400 mm	7,00 kg	279,00 €
10427	1200 x 350 x 400 mm	9,00 kg	315,00 €
10428	1400 x 350 x 400 mm	11,00 kg	345,00 €
10429	1600 x 350 x 400 mm	13,00 kg	379,00 €
10430	1800 x 350 x 400 mm	15,00 kg	409,00 €
10431	2000 x 350 x 400 mm	16,00 kg	449,00 €

Aufsatzbrücken mit 2 Etagen

- Verschraubte Konstruktion
- Abgerundete Ecken, hohe Tragkraft, sehr sauber verarbeitet
- 40 mm Arbeitsplatte, Ecken verschliffen und verschweißt
- Tischbeine aus Vierkantprofil 40x40mm



Art.-Nr.	Abmessungen (BTH)	Gewicht	UVP
10504	1000 x 350 x 700 mm	14,00 kg	419,00 €
10505	1200 x 350 x 700 mm	18,00 kg	439,00 €
10506	1400 x 350 x 700 mm	22,00 kg	469,00 €
10507	1600 x 350 x 700 mm	26,00 kg	599,00 €
10508	1800 x 350 x 700 mm	30,00 kg	669,00 €
10509	2000 x 350 x 700 mm	32,00 kg	699,00 €



Hochschränke TOPLINE



Hochschränke mit 1 Flügeltür

- 1 Flügeltür
- wird fertig montiert geliefert
- abgerundete Ecken
- hohe Tragkraft
- sehr sauber verarbeitet
- inkl. 3 Zwischenböden
- Ecken verschliffen und verschweißt



Tiefe 600 mm

Art.-Nr.	Abmessungen (BTH)	Gewicht	UVP
10480	600 x 600 x 1800 mm	83,00 kg	1.699,00 €
10481	800 x 600 x 1800 mm	80,00 kg	1.999,00 €
10482	1000 x 600 x 1800 mm	88,00 kg	2.199,00 €

Tiefe 700 mm

Art.-Nr.	Abmessungen (BTH)	Gewicht	UVP
10489	600 x 700 x 1800 mm	87,00 kg	1.749,00 €
10490	800 x 700 x 1800 mm	82,00 kg	2.049,00 €
10491	1000 x 700 x 1800 mm	90,00 kg	2.249,00 €

Hochschränke mit 2 Schiebetüren

- 2 Schiebetüren
- fertig montiert geliefert
- abgerundete Ecken
- hohe Tragkraft
- sehr sauber verarbeitet
- inkl. 3 Zwischenböden
- Ecken verschliffen und verschweißt



Tiefe 600 mm

Art.-Nr.	Abmessungen (BTH)	Gewicht	UVP
10483	1200 x 600 x 1800 mm	109,00 kg	1.899,00 €
10484	1400 x 600 x 1800 mm	122,00 kg	2.049,00 €
10485	1500 x 600 x 1800 mm	129,00 kg	2.129,00 €
10486	1600 x 600 x 1800 mm	142,00 kg	2.169,00 €

Tiefe 700 mm

Art.-Nr.	Abmessungen (BTH)	Gewicht	UVP
10492	1200 x 700 x 1800 mm	147,00 kg	1.959,00 €
10493	1400 x 700 x 1800 mm	155,00 kg	2.109,00 €
10494	1500 x 700 x 1800 mm	174,00 kg	2.189,00 €
10495	1600 x 700 x 1800 mm	183,00 kg	2.259,00 €

LÜFTUNGSTECHNIK

Professionelle Lüftungstechnik für saubere Luft und effiziente Küchenabläufe.



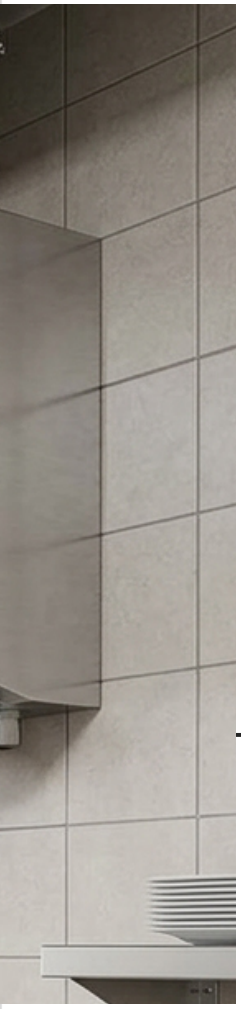

Seite

Wandhauben Trapezform 126
Wandhauben Kastenform 127
Kastenventilatoren 128
Zubehör für Lüftungstechnik 129

Lüftungstechnik sorgt für ein angenehmes Raumklima, optimale Luftqualität und effiziente Arbeitsbedingungen in der professionellen Küche. Unser Sortiment umfasst leistungsstarke Wandhauben, zuverlässige Ventilatoren und passendes Zubehör für eine effektive Luftführung und Fettabscheidung.

Von Wandhauben in Trapez oder Kastenform bis hin zu leistungsstarken Kastenventilatoren bietet die Kategorie durchdachte Lösungen für unterschiedliche Anforderungen in Gastronomie und Großküche.

Wandhauben Trapezform PREMIUM NEU

Wandhauben PREMIUM mit LED Beleuchtung und Labyrinthfilter Typ B



- ohne Motor
- Aufhängung: Wandaufhängung
- Bautiefen: 700 oder 900 mm
- Material: Edelstahl CNS 18/10
- Leicht zu reinigen
- Fest verbaute LED-Beleuchtung
- Flammenschutzfilter Typ B, DIN 18869
- Filtermaße: 400 x 400 x 20 mm
- Nach Hygiene- und Sicherheitsrichtlinien produziert

Tiefe 700 mm

Art.-Nr.	Abmessungen (BTH)	UVP
257504	800 x 700 x 450 mm	759,00 €
257506	1000 x 700 x 450 mm	829,00 €
257508	1200 x 700 x 450 mm	869,00 €
257510	1400 x 700 x 450 mm	909,00 €
257512	1600 x 700 x 450 mm	985,00 €
257514	1800 x 700 x 450 mm	1.089,00 €
257516	2000 x 700 x 450 mm	1.139,00 €
257518	2200 x 700 x 450 mm	1.245,00 €
257520	2400 x 700 x 450 mm	1.419,00 €
257522	2600 x 700 x 450 mm	1.498,00 €
257524	2800 x 700 x 450 mm	1.689,00 €
257526	3000 x 700 x 450 mm	1.739,00 €

Tiefe 900 mm

Art.-Nr.	Abmessungen (BTH)	UVP
257505	800 x 900 x 450 mm	789,00 €
257507	1000 x 900 x 450 mm	869,00 €
257509	1200 x 900 x 450 mm	909,00 €
257511	1400 x 900 x 450 mm	969,00 €
257513	1600 x 900 x 450 mm	1.039,00 €
257515	1800 x 900 x 450 mm	1.139,00 €
257517	2000 x 900 x 450 mm	1.199,00 €
257527	2200 x 900 x 450 mm	1299,00 €
257521	2400 x 900 x 450 mm	1.429,00 €
257523	2600 x 900 x 450 mm	1.579,00 €
257525	2800 x 900 x 450 mm	1.729,00 €
257528	3000 x 900 x 450 mm	1.829,00 €

Wandhaube PREMIUM mit Motor & Regler, Neonbeleuchtung, Labyrinthfilter Typ B NEU



- Einzelblock-Struktur aus Edelstahl, Scotch-Brite satiniert
- Tropffreie, hermetische Rinne mit Auffangschale
- Inklusive manuellem Drehzahlregler
- Material der Haube: Edelstahl 0,8 mm AISI 430
- Mit Neonbeleuchtung
- Labyrinthfilter: 1 Stk Filtermaß: 400 x 400 mm - Typ B
- Leistung Motor: 1500 m^3/h (230 V / 145 Watt)
- Geschwindigkeit Motor: 1300 U/Min
- Material: Edelstahl 0,8 mm AISI 430
- Filtermaß: 400 x 400 mm

Tiefe 700 mm

Art.-Nr.	Abmessungen (BTH)	Gewicht	UVP
29371	800 x 700 x 450 mm	39,00 kg	1.349,00 €
29349	1000 x 700 x 450 mm	40,00 kg	1.419,00 €
29351	1200 x 700 x 450 mm	53,00 kg	1.459,00 €
29353	1400 x 700 x 450 mm	58,00 kg	1.499,00 €
29355	1600 x 700 x 450 mm	63,00 kg	1.579,00 €
29357	1800 x 700 x 450 mm	66,00 kg	1.675,00 €
29359	2000 x 700 x 450 mm	75,00 kg	1.729,00 €
29361	2200 x 700 x 450 mm	85,00 kg	2.089,00 €
29363	2400 x 700 x 450 mm	88,00 kg	2.259,00 €
29365	2600 x 700 x 450 mm	96,00 kg	2.339,00 €
29367	2800 x 700 x 450 mm	100,00 kg	2.529,00 €
29369	3000 x 700 x 450 mm	107,00 kg	2.589,00 €

Tiefe 900 mm

Art.-Nr.	Abmessungen (BTH)	Gewicht	UVP
29372	800 x 900 x 450 mm	42,00 kg	1.569,00 €
29350	1000 x 900 x 450 mm	44,00 kg	1.459,00 €
29352	1200 x 900 x 450 mm	45,00 kg	1.498,00 €
29354	1400 x 900 x 450 mm	55,00 kg	1.549,00 €
29356	1600 x 900 x 450 mm	60,00 kg	1.625,00 €
29358	1800 x 900 x 450 mm	63,00 kg	1.729,00 €
29360	2000 x 900 x 450 mm	69,00 kg	1.789,00 €
29362	2200 x 900 x 450 mm	66,00 kg	2.159,00 €
29364	2400 x 900 x 450 mm	80,00 kg	2.279,00 €
29366	2600 x 900 x 450 mm	90,00 kg	2.429,00 €
29368	2800 x 900 x 450 mm	100,00 kg	2.579,00 €
29370	3000 x 900 x 450 mm	105,00 kg	2.629,00 €

Unverbindliche Preisempfehlung zzgl. gesetzlicher Mehrwertsteuer.

Wandhauben Kastenform PREMIUM NEU





Kasten-Wandhaube mit LED Beleuchtung und Filter Typ B, aus Edelstahl

- ohne Motor und Regler
- Hergestellt aus Edelstahl AISI 430 Scotch-Brite
- Korpus, Eck und Kopfstöße punktverschweißt
- Umlaufende Fettablaufrinne vollverschweißt
- Integrierte LED-Beleuchtung
- Inklusive Labyrinth-Filter 40x50 cm
- Flammschutzfilter Typ "B" gemäß DIN 18869-5

Ohne Motor & Regler

Art.-Nr.	Abmessungen (BTH)	Gewicht	UVP
29374	1000 x 900 x 450 mm	31,00 kg	935,00 €
257559	1200 x 900 x 450 mm	39,00 kg	979,00 €
257560	1400 x 900 x 450 mm	46,00 kg	1.045,00 €
257561	1600 x 900 x 450 mm	53,00 kg	1.119,00 €
257564	1800 x 900 x 450 mm	60,00 kg	1.235,00 €
257600	2000 x 900 x 450 mm	67,00 kg	1.309,00 €
257601	2200 x 900 x 450 mm	75,00 kg	1.419,00 €
257602	2400 x 900 x 450 mm	82,00 kg	1.569,00 €
257565	2600 x 900 x 450 mm	89,00 kg	1.709,00 €
257603	2800 x 900 x 450 mm	96,00 kg	1.869,00 €
29394	3000 x 900 x 450 mm	103,00 kg	1.965,00 €

Kasten-Wandhaube mit Motor, Regler, LED Beleuchtung und Filter Typ B, aus Edelstahl

- Hergestellt aus Edelstahl AISI 430 Scotch-Brite
- Korpus, Eck und Kopfstöße punktverschweißt
- Umlaufende Fettablaufrinne vollverschweißt
- Integrierte LED-Beleuchtung
- Leistungsstarker Radialventilator mit 1500 m^3/h
- Manueller Drehzahlregler
- Inklusive Labyrinth-Filter 40x50 cm
- Flammschutzfilter Typ "B" gemäß DIN 18869-5

Inklusive Motor & Regler

Art.-Nr.	Abmessungen (BTH)	Gewicht	UVP
257604	1000 x 900 x 450 mm	81,00 kg	1.529,00 €
257605	1200 x 900 x 450 mm	89,00 kg	1.569,00 €
257606	1400 x 900 x 450 mm	96,00 kg	1.639,00 €
257607	1600 x 900 x 450 mm	103,00 kg	1.719,00 €
257608	1800 x 900 x 450 mm	107,00 kg	1.829,00 €
257609	2000 x 900 x 450 mm	117,00 kg	1.895,00 €
257610	2200 x 900 x 450 mm	125,00 kg	2.259,00 €
257611	2400 x 900 x 450 mm	132,00 kg	2.409,00 €
257612	2600 x 900 x 450 mm	139,00 kg	2.086,00 €
257613	2800 x 900 x 450 mm	146,00 kg	2.131,00 €
257614	3000 x 900 x 450 mm	153,00 kg	2.182,00 €



Kastenventilatoren PREMIUM NEU



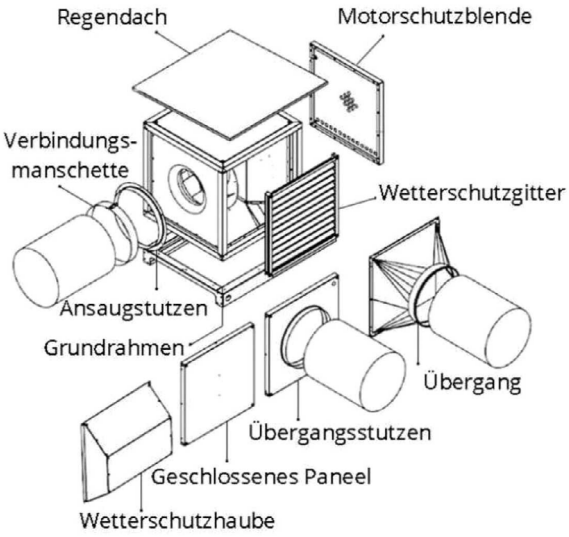

Kastenventilator EC, 2370m³/h, Kompakt & Leistungsstark, 500 x 500 mm



- Doppelschaliges Gehäuse aus verzinktem Stahlblech
- 30 mm Mineralwollisolierung, nicht brennbar
- Integrierte Bodenwanne und Kondensatablaufstutzen
- Vollflächige Revisionstüre, abnehmbar
- Rückwärtsgekrümmtes Hochleistungslaufrad für hohen Wirkungsgrad
- Energiesparender EC-Innenläufermotor, stufenlos regelbar
- Motor außerhalb des Luftstroms, optimal geschützt
- CE-Kennzeichnung, EMV-Richtlinie 2004/108/EG
- Nennfrequenz: 50 Hz
- Stromaufnahme max.: 3,2 A
- Schutzart Motor: IP 54
- Umgebungstemperatur max.: 50 °C
- Fördermitteltemperatur max.: 120 °C
- Abstrahl Schallleistungspegel: 80 dB(A)
- Ansaug Schallleistungspegel: 80 dB(A)
- Ausblas Schallleistungspegel: 86 dB(A)

Art.-Nr.	Luftleistung	Max. statischer Wirkungsgrad	Druckerhöhung	Nenndrehzahl	Anschluss	Abmessungen (BTH)	Gewicht	UVP
270605	2370 m³/h	49,6 %	1200 Pa	3965 min⁻¹	230V / 687 W	500 x 500 x 500 mm	45,00 kg	3.639,00 €

Kastenventilator EC 2930 m³/h, Kompakt & Leistungsstark, 500 x 500 mm



- 30 mm Mineralwollisolierung, Klasse A1
- Rückwärtsgekrümmtes Hochleistungslaufrad
- EC-Controller für stufenlose Drehzahlregelung
- Integrierte Thermoüberwachung
- Vollflächige Revisionstüre
- 3 Ausblasrichtungen möglich
- CE-Kennzeichnung nach EMV-Richtlinie
- Nennfrequenz: 50 Hz
- Stromaufnahme max.: 3,6 A
- Schutzart Motor: IP 54
- Umgebungstemperatur max.: 50 °C
- Fördermitteltemperatur max.: 120 °C
- Abstrahl Schallleistungspegel: 76 dB(A)
- Ansaug Schallleistungspegel: 83 dB(A)
- Ausblas Schallleistungspegel: 88 dB(A)

Art.-Nr.	Luftleistung	Max. statischer Wirkungsgrad	Druckerhöhung	Nenndrehzahl	Anschluss	Abmessungen (BTH)	Gewicht	UVP
270606	2930 m³/h	46,1 %	1250 Pa	3000 min⁻¹	230 V / 765 W	500 x 500 x 500 mm	52,00 kg	3.659,00 €

Kastenventilator EC 4610m³/h, Kompakt & Leistungsstark, 500 x 500 mm



- Verzinktes Stahlblechgehäuse
- EC-Innenläufermotor mit Thermoüberwachung
- Stufenlose Drehzahlregelung über 0-10V Signal
- Hoher Wirkungsgrad
- Vielseitige Ausblasrichtungen
- Integrierte Bodenwanne mit Kondensatablauf
- Nennfrequenz: 50 Hz
- Stromaufnahme max.: 9,9 A
- Schutzart Motor: IP 54
- Umgebungstemperatur max.: 50 °C
- Fördermitteltemperatur max.: 120 °C
- Abstrahl Schallleistungspegel: 77 dB(A)
- Ansaug Schallleistungspegel: 87 dB(A)
- Ausblas Schallleistungspegel: 90 dB(A)

Art.-Nr.	Luftleistung	Max. statischer Wirkungsgrad	Druckerhöhung	Nenndrehzahl	Anschluss	Abmessungen (BTH)	Gewicht	UVP
270607	4610m³/h	52,4 %	1350 Pa	3100 min⁻¹	230 V / 1408 W	500 x 500 x 500 mm	68,00 kg	4.129,00 €

Unverbindliche Preisempfehlung zzgl. gesetzlicher Mehrwertsteuer.

Kastenventilator EC 6293m³/h, Kompakt & Leistungsstark, 700 x 700 mm



- Doppelschaliges Gehäuse aus verzinktem Stahlblech
- 30 mm Mineralwollisolierung, nicht brennbar
- Abnehmbare Seitenwände für flexible Ausblasrichtungen
- Rückwärtsgekrümmtes Hochleistungslaufrad
- Energiesparender EC-Innenläufermotor
- Stufenlose Drehzahlregelung über EC-Controller
- CE-Kennzeichnung gemäß EMV-Richtlinie
- Nennfrequenz: 50 Hz
- Stromaufnahme max.: 8,8 A
- Schutzart Motor: IP 54
- Umgebungstemperatur max.: 50 °C
- Fördermitteltemperatur max.: 120 °C
- Abstrahl Schallleistungspegel: 70 dB(A)
- Ansaug Schallleistungspegel: 82 dB(A)
- Ausblas Schallleistungspegel: 85 dB(A)

Art.-Nr.	Luftleistung	Max. statischer Wirkungsgrad	Druckerhöhung	Nenndrehzahl	Anschluss	Abmessungen (BTH)	Gewicht	UVP
270608	6293 m³/h	57,6 %	1000 Pa	2000 min⁻¹	230 V / 1248 W	700 x 700 x 700 mm	85,00 kg	4.509,00 €

Kastenventilator EC 7600 m³/h, Kompakt & Leistungsstark, 700 x 700 mm



- Verzinktes Stahlblechgehäuse mit Mineralwollisolierung
- Abnehmbare Seitenwände für flexible Ausblasrichtungen
- Energiesparender EC-Innenläufermotor mit Thermoüberwachung
- Stufenlose Drehzahlregelung über EC-Controller
- Nennfrequenz: 50 Hz
- Stromaufnahme max.: 8,8 A
- Schutzart Motor: IP 54
- Umgebungstemperatur max.: 50 °C
- Fördermitteltemperatur max.: 120 °C
- Abstrahl Schallleistungspegel: 69 dB(A)
- Ansaug Schallleistungspegel: 81 dB(A)
- Ausblas Schallleistungspegel: 82 dB(A)

Art.-Nr.	Luftleistung	Max. statischer Wirkungsgrad	Druckerhöhung	Nenndrehzahl	Anschluss	Abmessungen (BTH)	Gewicht	UVP
270609	7600 m³/h	53,5 %	810 Pa	1640 min⁻¹	230 V / 1238 W	700 x 700 x 700 mm	110,00 kg	4.539,00 €

Zubehör für Lüftungstechnik NEU

Bundkragen mit Platte, aus verzinktem Edelstahl, mit Gummilippe

- Qualität aus Deutschland
- Für Rohre mit einem Durchmesser von 20 cm
- Material: verzinktes Edelstahl
- Mit Gummilippe für zusätzlichen Schutz
- Langlebig und korrosionsbeständig



Art.-Nr.	geeignet für Rohre Ø	Abmessungen (BTH)	UVP
227370	20 cm	260 x 260 x 30 mm	77,00 €
227369	25 cm	310 x 310 x 40 mm	92,00 €
227371	30 cm	440 x 440 x 50 mm	115,00 €

Drehzahlregler manuell, Radialventilatoren, Airboxen, max. 10A, IP55, 130 x 85 mm

- Geeignet für Radialventilatoren und Airboxen
- Maximale Stromstärke: 10A, Maximale Leistung: 2300W
- Spannung: 230V, Frequenz: 50Hz, Einphasig
- Wandmontage möglich
- Stufenweise Motorregelung
- Ein/Ausschalter für Beleuchtung
- Schutzart: IP55



Art.-Nr.	Anschluss	Abmessungen (BTH)	Gewicht	UVP
227704	230V / 2,3 kW	130 x 80 x 60 mm	55,00 kg	165,00 €

Radialventilator für Edelstahl Abzugshauben, 1500 m³/H, 230 V, 320 x 327 mm

- Kapazität: 1500 m³/H
- Leistung: 230 V | 145 W | 1,8 A
- Geschwindigkeit: 1300 U/min
- Maße (BxTxH): 320 x 327 x 300 mm
- Flansch Außenmaß: ca. 291 x 261 mm
- Flansch Innenmaß: 225 x 215 mm



Art.-Nr.	Anschluss	Abmessungen (BTH)	Gewicht	UVP
227706	230V / 145 W	329 x 327 x 301 mm	55,00 kg	679,00 €

KÜCHENZUBEHÖR

Praktisches Küchenzubehör für professionelle Organisation und flexible Arbeitsabläufe.





Seite

Gastronorm-Behälter 132
Gastronorm-Deckel 132
Gastronorm-Zwischensteg 132
Gastronorm-Abtropfgitter 132

Küchenzubehör sorgt für effiziente Abläufe und maximale Flexibilität in der professionellen Küche. Unser Sortiment umfasst hochwertige GN Behälter sowie passendes Zubehör wie Deckel, Zwischenstege und Abtropfgitter für eine optimale Lagerung, Vorbereitung und Präsentation von Speisen.

Die robusten und langlebigen Lösungen sind ideal auf die Anforderungen in Gastronomie, Hotellerie und Gemeinschaftsverpflegung abgestimmt und unterstützen einen reibungslosen Küchenalltag.

GN-Behälter TOPLINE

In der modernen Gastronomie spielt die Flexibilität in der Speisenvorbereitung und -lagerung eine entscheidende Rolle. Um diesem Bedarf gerecht zu werden, bieten wir eine vielseitige Auswahl an Größen unserer hochwertigen Edelstahlbehälter an. Verfügbar sind diese in den gängigen Gastronorm-Größen GN 1/1, GN 1/2, GN 1/3, GN 1/4 und GN 1/6, die eine flexible Nutzung in der Küche ermöglichen.

Unsere Behälter sind aus hochwertigem Edelstahl AISI 304 gefertigt, der nicht nur für seine Langlebigkeit bekannt ist, sondern auch eine hervorragende Beständigkeit gegen Korrosion, Säuren und Laugen aufweist. Dies macht sie zu einer idealen Wahl für die anspruchsvollen Bedingungen in professionellen Küchen.

Hygiene ist in der Gastronomie von oberster Priorität. Unsere Edelstahlbehälter sind mit Blick auf eine einfache und effiziente Reinigung konzipiert. Sie sind spülmaschinenfest und verfügen über glatte Oberflächen sowie abgerundete Ecken, die das Säubern erleichtern und die Einhaltung von Hygiene- und Sicherheitsrichtlinien unterstützen.

Mit einer Materialstärke von 6 bis 7 mm sind diese Behälter nicht nur robust, sondern auch für den Einsatz bei hohen Temperaturen bis zu 280° geeignet. Dies macht sie zu einem vielseitigen Werkzeug in der Küche, das sowohl für die Zubereitung als auch für die Lagerung von Speisen unter verschiedenen Bedingungen ideal ist.

Zusammenfassend bieten unsere Edelstahlbehälter in Gastronorm-Größen eine Kombination aus Vielseitigkeit, Qualität und Hygiene, die sie zu einer unverzichtbaren Ausstattung in jeder professionellen Küche machen.



- Materialstärke: ca. 6 bis 7 mm
- Material: Edelstahl AISI 304
- für Temperaturen bis 280°
- spülmaschinenfest
- nach Hygiene- und Sicherheitsrichtlinien produziert

ABMESSUNGEN

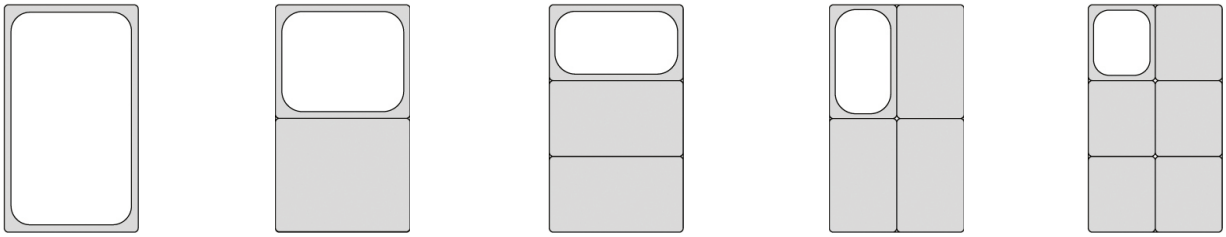

GN 1/1
530 x 325 mm

GN 1/2
325 x 265 mm

GN 1/3
325 x 176 mm

GN 1/4
265 x 162 mm

GN 1/6
176 x 162 mm

HÖHE



20 mm

40 mm

65 mm

100 mm

150 mm

Unverbindliche Preisempfehlung zzgl. gesetzlicher Mehrwertsteuer.

Gastronorm-Behälter GN 1/1 in verschiedenen Tiefen



Art.-Nr.	Stärke	Höhe	Gewicht	UVP
10610	0,6 mm	20 mm	0,74 kg	9,19 €
10611	0,6 mm	40 mm	0,85 kg	10,69 €
10612	0,6 mm	65 mm	0,88 kg	11,29 €
10613	0,6 mm	100 mm	1,08 kg	15,95 €
10614	0,7 mm	150 mm	1,51 kg	24,99 €

Gastronorm-Behälter GN 1/2 in verschiedenen Tiefen



Art.-Nr.	Stärke	Höhe	Gewicht	UVP
10617	0,6 mm	20 mm	0,37 kg	5,19 €
10618	0,6 mm	40 mm	0,44 kg	6,45 €
10619	0,6 mm	65 mm	0,50 kg	7,29 €
10620	0,6 mm	100 mm	0,60 kg	10,19 €
10621	0,7 mm	150 mm	0,84 kg	15,99 €

Gastronorm-Behälter GN 1/3 in verschiedenen Tiefen



Art.-Nr.	Stärke	Höhe	Gewicht	UVP
10624	0,6 mm	20 mm	0,26 kg	4,49 €
10625	0,6 mm	40 mm	0,31 kg	5,49 €
10626	0,6 mm	65 mm	0,35 kg	5,99 €
10627	0,6 mm	100 mm	0,50 kg	8,39 €
10628	0,7 mm	150 mm	0,66 kg	13,59 €

Gastronorm-Behälter GN 1/4 in verschiedenen Tiefen



Art.-Nr.	Stärke	Höhe	Gewicht	UVP
10631	0,6 mm	20 mm	0,19 kg	3,25 €
10632	0,6 mm	40 mm	0,23 kg	5,19 €
10633	0,6 mm	65 mm	0,27 kg	5,49 €
10634	0,6 mm	100 mm	0,38 kg	7,79 €
10635	0,7 mm	150 mm	0,50 kg	11,79 €

Gastronorm-Behälter GN 1/6 in verschiedenen Tiefen



Art.-Nr.	Stärke	Höhe	Gewicht	UVP
10638	0,6 mm	65 mm	0,20 kg	4,39 €
10639	0,6 mm	100 mm	0,27 kg	6,25 €
10640	0,7 mm	150 mm	0,35 kg	8,69 €

Gastronorm Zwischensteg



Art.-Nr.	für	Abmessungen (BTH)	Gewicht	UVP
10649	GN 1/1	525 x 32 x 10 mm	15,80 kg	5,79 €
10650	GN 1/2	325 x 25 x 10 mm	9,40 kg	3,15 €

Gastronorm-Deckel in verschiedenen Größen

- Material: Edelstahl AISI 304
- für Temperaturen bis 280° geeignet
- gefertigt nach Norm DIN EN 631
- Spülmaschinenfest
- inkl. Griffmulde



Art.-Nr.	GN-Maß	Stärke	Abmessungen (BTH)	UVP
10615	GN 1/1	0,7 mm	530 x 325 x 20 mm	10,29 €
10622	GN 1/2	0,7 mm	325 x 265 x 20 mm	6,09 €
10629	GN 1/3	0,7 mm	325 x 176 x 20 mm	4,49 €
10636	GN 1/4	0,7 mm	265 x 162 x 20 mm	3,98 €
10641	GN 1/6	0,7 mm	176 x 162 x 20 mm	2,95 €

Gastronorm Deckel - mit Gummidichtung

- mit Gummidichtung
- mit Griffmulde und Öffnung gegen Unterdruck
- Material: Edelstahl AISI 304
- für Temperaturen bis 150° geeignet
- gefertigt nach Norm DIN EN 631
- Spülmaschinenfest



Art.-Nr.	GN-Maß	Stärke	Abmessungen (BTH)	UVP
10616	GN 1/1	0,7 mm	530 x 325 x 20 mm	23,69 €
10623	GN 1/2	0,7 mm	325 x 265 x 20 mm	16,95 €
10630	GN 1/3	0,7 mm	325 x 176 x 20 mm	14,29 €
10637	GN 1/4	0,7 mm	265 x 162 x 20 mm	12,59 €
10642	GN 1/6	0,7 mm	176 x 162 x 20 mm	10,39 €

Gastronorm Abtropfgitter

- Material: Edelstahl AISI 304
- für Temperaturen bis 280° geeignet
- gefertigt nach Norm DIN EN 631
- Spülmaschinenfest



Art.-Nr.	GN-Maß	Stärke	Abmessungen (BTH)	UVP
10643	GN 1/1	0,7 mm	465 x 265 x 15 mm	13,79 €
10644	GN 1/2	0,7 mm	265 x 220 x 15 mm	8,69 €

SPÜLTECHNIK

Professionelle Spültechnik für hygienische Sauberkeit und effiziente Arbeitsabläufe.





Seite

Gläserspülmaschinen 136
Geschirrspülmaschinen 137
Haubenspülmaschinen 139
Armaturen 140

Spültechnik ist ein wichtiger Bestandteil effizienter und hygienischer Küchenabläufe. Unser Sortiment umfasst leistungsstarke Gläser, Geschirr und Haubenspülmaschinen sowie passende Armaturen für den professionellen Einsatz in Gastronomie, Hotellerie und Gemeinschaftsverpflegung.

Mit den Serien **EASYLINE** und **TOPLINE** bieten wir die passende Lösung für unterschiedliche Anforderungen. EASYLINE steht für zuverlässige und wirtschaftliche Geräte im täglichen Einsatz, während TOPLINE mit hoher Leistung, modernster Technik und maximalem Bedienkomfort überzeugt.

Gläserspülmaschinen

Gläserspülmaschine EASYLINE



Art.-Nr.	10323
Modell	Gläserspülmaschine 40x40 / 230 Volt - Modell: VT-E GW40 DRD
Korbmaße (BT)	400 x 400 mm
Einschubhöhe	270 mm
Waschzyklus	120 Sekunden
Spültemperatur	60°C
Nachspültemperatur	85°C
Waschleistung pro Stunde	bis zu 30 Körbe
Ausstattung	
Spülmitteldosierpumpe	eingebaut
Klarspülmitteldosierpumpe	eingebaut
Ablaufpumpe	eingebaut
Antirückflussventil	ja
Heizleistung	
Heizleistung Tank	2,0 kW
Heizleistung Boiler	2,8 kW
Heizleistung Pumpe	0,3 kW
Wasserverbrauch	
Tankvolumen	15 Liter
Boilervolumen	5 Liter
Wasserverbrauch je Spülgang	ca. 2,5 Liter
Spannung	230V
Anschlusswert	3,05 kW
Abmessungen (BTH)	470 × 525 × 720 mm
Gewicht	42,00 kg
UVP	**1.849,00 €**

- inkl. Antirückflussventil
- 2 Wascharme
- höhenverstellbare Füße
- inklusive: 1x Tellerkorb, 2x Universalkorb, 1x Besteckkorb klein
- Tank & Boiler werden nur einmalig beim Neustart der Maschine gefüllt.
- pro Spülgang ca. 2,5 Liter bei einem Wasserdruck von 2 Bar
- der Wasserdruck sollte zwischen 2-5 bar liegen

Hinweis: Die Inbetriebnahme dieses Geräts muss zwingend von einem zertifiziertem Fachunternehmen durchgeführt werden!

Gläserspülmaschinen TOPLINE



Art.-Nr.	10327	10328
Artikelname	Gläserspülmaschine 40x40 / 230 Volt - Modell: VT-S GW40 DRD	Gläserspülmaschine 40x40 / 230 Volt - Modell: VT-S GW40 DRDS
Korbmaße (BT)	400 x 400 mm	400 x 400 mm
Einschubhöhe	270 mm	270 mm
Waschzyklus	90/120/180 Sekunden	90/120/180 Sekunden
Spültemperatur	60°C	60°C
Nachspültemperatur	85°C	85°C
Waschleistung pro Stunde	bis zu 30 Körbe	bis zu 30 Körbe
Ausstattung		
Spülmitteldosierpumpe	eingebaut	eingebaut
Klarspülmitteldosierpumpe	eingebaut	eingebaut
Ablaufpumpe	eingebaut	eingebaut
Entkalker	-	eingebaut
Antirückflussventil	ja	ja
Heizleistung		
Heizleistung Tank	2,0 kW	2,0 kW
Heizleistung Boiler	2,8 kW	2,8 kW
Heizleistung Pumpe	0,3 kW	0,3 kW
Wasserverbrauch		
Tankvolumen	15 Liter	15 Liter
Boilervolumen	5 Liter	5 Liter
Wasserverbrauch je Spülgang	ca. 2,5 Liter	ca. 2,5 Liter
Spannung	230V	230V
Anschlusswert	3,05 kW	3,05 kW
Abmessungen (BTH)	470 × 525 × 720 mm	470 × 525 × 720 mm
Gewicht	38,50 kg	38,50 kg
UVP	**1.979,00 €**	**2.249,00 €**

- digitales LED Display
- Temperaturanzeige von Boiler und Tank
- Thermostop-Technologie, hygienischen Reinigung (HACCP)
- inkl. Antirückflussventil
- höhenverstellbare Füße
- inklusive: 1 x Tellerkorb, 2 x Universalkorb, 1 x Besteckkorb klein
- Tank & Boiler werden nur einmalig beim Neustart der Maschine gefüllt.
- pro Spülgang ca. 2,5 Liter bei einem Wasserdruck von 2 Bar
- der Wasserdruck sollte zwischen 2-5 bar liegen

Hinweis: Die Inbetriebnahme dieses Geräts muss zwingend von einem zertifiziertem Fachunternehmen durchgeführt werden!



Geschirrspülmaschinen

Geschirrspülmaschinen EASYLINE





- 2 Wascharme
- höhenverstellbare Füße
- inklusive: 1 x Tellerkorb, 1 x Universalkorb, 1 x Besteckkorb klein
- Tank & Boiler werden nur einmalig beim Neustart der Maschine gefüllt
- pro Spülgang ca. 2,7 Liter bei einem Wasserdruck von 2 Bar
- der Wasserdruck sollte zwischen 2-5 bar liegen

Hinweis: Die Inbetriebnahme dieses Geräts muss zwingend von einem zertifiziertem Fachunternehmen durchgeführt werden!

Art.-Nr.	10324	10325
Artikelname	Geschirrspülmaschine, 50x50 / 230 Volt, Modell: VT-E DW50 DRD	Geschirrspülmaschine, 50x50 / 400 Volt, Modell: VT-E DW54 DRD
Korbmaße (BT)	500 x 500 mm	500 x 500 mm
Einschubhöhe	320 mm	320 mm
Waschzyklus	120 Sekunden	90/120 Sekunden
Spültemperatur	60°C	60°C
Nachspültemperatur	85°C	85°C
Waschleistung pro Stunde	bis zu 30 Körbe	bis zu 40 Körbe
Ausstattung		
Spülmitteldosierpumpe	eingebaut	eingebaut
Klarspülmitteldosierpumpe	eingebaut	eingebaut
Ablaufpumpe	eingebaut	eingebaut
Entkalker	-	-
Antirückflussventil	ja	ja
Heizleistung		
Heizleistung Tank	2,8 kW	2,8 kW
Heizleistung Boiler	2,8 kW	5,6 kW
Heizleistung Pumpe	0,6 kW	0,6 kW
Wasserverbrauch		
Tankvolumen	25 Liter	25 Liter
Boilervolumen	7 Liter	7 Liter
Wasserverbrauch je Spülgang	ca. 2,7 Liter	ca. 2,5 Liter
Spannung	230V	400V
Anschlusswert	3,4 kW	6,2 kW
Abmessungen (BTH)	600 × 600 × 820 mm	600 × 600 × 820 mm
Gewicht	60,00 kg	60,00 kg
UVP	**2.149,00 €**	**2.249,00 €**

Geschirrspülmaschinen TOPLINE

- digitales LED Display
- Temperaturanzeige von Boiler und Tank
- Thermostop-Technologie zur Sicherstellung der hygienischen Reinigung (HACCP)
- Edelstahlwascharme
- höhenverstellbare Füße
- inklusive: 1 x Tellerkorb, 1 x Universalkorb, 1 x Besteckkorb klein
- Tank & Boiler werden nur einmalig beim Neustart der Maschine gefüllt.
- pro Spülgang ca. 2,7 Liter bei einem Wasserdruck von 2 Bar
- der Wasserdruck sollte zwischen 2-5 bar liegen

Hinweis: Die Inbetriebnahme dieses Geräts muss zwingend von einem zertifiziertem Fachunternehmen durchgeführt werden!



Art.-Nr.	10329	10330	10331	10332
Artikelname	Geschirrspülmaschine 50x50 / 230 Volt - Modell: VT-S DW50 DRD	Geschirrspülmaschine 50x50 / 230 Volt - Modell: VT-S DW50 DRDS	Geschirrspülmaschine 50x50 / 400 Volt - Modell: VT-S DW54 DRD	Geschirrspülmaschine 50x50 / 400 Volt - Modell: VT-S DW54 DRDS
Korbmaße (BT)	500 x 500 mm	500 x 500 mm	500 x 500 mm	500 x 500 mm
Einschubhöhe	320 mm	320 mm	320 mm	320 mm
Waschzyklus	90/120/180 Sekunden	90/120/180 Sekunden	90/120/180 Sekunden	90/120/180 Sekunden
Spültemperatur	60°C	60°C	60°C	60°C
Nachspültemperatur	85°C	85°C	85°C	85°C
Waschleistung pro Stunde	bis zu 30 Körbe	bis zu 30 Körbe	bis zu 40 Körbe	bis zu 40 Körbe
Ausstattung				
Spülmitteldosierpumpe	eingebaut	eingebaut	eingebaut	eingebaut
Klarspülmitteldosierpumpe	eingebaut	eingebaut	eingebaut	eingebaut
Ablaufpumpe	eingebaut	eingebaut	eingebaut	eingebaut
Entkalker	-	eingebaut	-	eingebaut
Antirückflussventil	ja	ja	ja	ja
Heizleistung				
Heizleistung Tank	2,8 kW	2,8 kW	2,8 kW	2,8 kW
Heizleistung Boiler	2,8 kW	2,8 kW	5,6 kW	5,6 kW
Heizleistung Pumpe	0,6 kW	0,6 kW	0,6 kW	0,6 kW
Wasserverbrauch				
Tankvolumen	25 Liter	25 Liter	25 Liter	25 Liter
Boilervolumen	7 Liter	7 Liter	7 Liter	7 Liter
Wasserverbrauch pro Spülgang	ca. 2,7 Liter	ca. 2,7 Liter	ca. 2,7 Liter	ca. 2,5 Liter
Spannung	230V	230V	400V	400V
Anschlusswert	3,4 kW	3,4 kW	6,2 kW	6,2 kW
Abmessungen (BTH)	600 × 600 × 820 mm	600 × 600 × 820 mm	600 × 600 × 820 mm	600 × 600 × 820 mm
Gewicht	63,50 kg	63,50 kg	63,50 kg	63,50 kg
UVP	**2.398,00 €**	**2.649,00 €**	**2.498,00 €**	**2.698,00 €**

Unverbindliche Preisempfehlung zzgl. gesetzlicher Mehrwertsteuer.

Haubenspülmaschinen

EASYLINE

Haubenspülmaschine 50x50 / 400 Volt - Modell: VT-EX HW54 DRD



- 2 Wascharme aus Edelstahl (oben und unten)
- höhenverstellbare Füße
- inklusive: 1 x Tellerkorb, 1 x Universalkorb, 2 x Besteckkorb klein
- Tank & Boiler werden nur einmalig beim Neustart der Maschine gefüllt.
- pro Spülgang ca. 2,6 Liter bei einem Wasserdruck von 2 bar
- der Wasserdruck sollte zwischen 2-4 bar liegen

Hinweis: Die Inbetriebnahme dieses Geräts muss zwingend von einem zertifiziertem Fachunternehmen durchgeführt werden!

Art.-Nr.	12123
Korbmaße (BT)	500 x 500 mm
Einschubhöhe	440 mm
Waschzyklus	90/180 Sekunden
Spültemperatur	60°C
Nachspültemperatur	85°C
Waschleistung pro Stunde	bis zu 40 Körbe
Ausstattung	
Spülmitteldosierpumpe	eingebaut
Klarspülmitteldosierpumpe	eingebaut
Ablaufpumpe	eingebaut
Entkalker	-
Antirückflussventil	ja
Heizleistung	
Heizleistung Tank	4,5 kW
Heizleistung Boiler	6 kW
Heizleistung Pumpe	0,75 kW
Wasserverbrauch	
Tankvolumen	33 Liter
Boilervolumen	7 Liter
Wasserverbrauch pro Spülgang	ca. 2,6 Liter
Spannung	400V
Anschlusswert	11,25 kW
Abmessungen (BTH)	630 x 750 x 1482 mm
Gewicht	102,00 kg
UVP	**3.889,00 €**

TOPLINE

Haubenspülmaschine 50x50 / 400 Volt - Modell: VT-SX HW54 DRD



- digitales LED Display mit 3 Waschzyklen
- Temperaturanzeige mit Sicherheitsthermostat
- 2 Wascharme aus Edelstahl (oben und unten)
- höhenverstellbare Füße
- inklusive: 1 x Tellerkorb, 1 x Universalkorb, 2 x Besteckkorb klein
- Tank & Boiler werden nur einmalig beim Neustart der Maschine gefüllt.
- pro Spülgang ca. 2,6 Liter bei einem Wasserdruck von 2 Bar
- der Wasserdruck sollte zwischen 2-4 bar liegen

Hinweis: Die Inbetriebnahme dieses Geräts muss zwingend von einem zertifiziertem Fachunternehmen durchgeführt werden!

Art.-Nr.	12122
Korbmaße (BT)	500 x 500 mm
Einschubhöhe	440 mm
Waschzyklus	90/120/180 Sekunden
Spültemperatur	60°C
Nachspültemperatur	85°C
Waschleistung pro Stunde	bis zu 40 Körbe
Ausstattung	
Spülmitteldosierpumpe	eingebaut
Klarspülmitteldosierpumpe	eingebaut
Ablaufpumpe	eingebaut
Entkalker	-
Antirückflussventil	ja
Heizleistung	
Heizleistung Tank	4,5 kW
Heizleistung Boiler	6 kW
Heizleistung Pumpe	0,75 kW
Wasserverbrauch	
Tankvolumen	33 Liter
Boilervolumen	7 Liter
Wasserverbrauch pro Spülgang	ca. 2,6 Liter
Spannung	400V
Anschlusswert	11,25 kW
Abmessungen (BTH)	630 x 750 x 1482 mm
Gewicht	102,00 kg
UVP	**3.979,00 €**

Armaturen TOPLINE

TOPLINE Mischbatterie mit Schwenkhahn & 2 Mischventilen - Einloch, 55 x 300 mm

- hochwertige Einloch-Mischbatterie
- zur einfachen Tischmontage
- mit Schwenkhahn
- mit 2 Mischventilen
- aus verchromtem Messing
- für Kalt- & Warmwasseranschluss vorgesehen



Art.-Nr.	Abmessungen (BTH)	Gewicht	UVP
10535	55 x 300 x 290 mm	1,00 kg	98,00 €

TOPLINE Mischbatterie mit Schwenkhahn & Einhebelmischer - Einloch, 55 x 245 mm

- hochwertige Einloch-Mischbatterie
- zur einfachen Tischmontage
- mit Schwenkhahn
- aus verchromtem Messing und schwarzem Kunststoff
- für Kalt- & Warmwasseranschluss vorgesehen



Art.-Nr.	Abmessungen (BTH)	Gewicht	UVP
10534	55 x 245 x 280 mm	1,00 kg	139,00 €

Geschirrwaschbrause mit 2 Mischventilen - Einloch / Niedrigbauweise, 120 x 350 mm

- hochwertige Einloch-Geschirrwaschbrause
- zur einfachen Tischmontage
- platzsparend durch Niedrigbauweise
- inklusive Schwenkhahn und 2 Mischventilen
- aus verchromtem Messing
- für Kalt- & Warmwasseranschluss vorgesehen
- Brause mit Handgriff für stufenlose Strahlstärke
- inkl. Feststeller für Dauerbetrieb
- Höhe der Geschirrwaschbrause: ca. 630 mm
- Höhe des Wasserhahns: 300 mm
- Durchmesser des Wasserhahns: Ø 18 mm
- Lochbohrung: Ø 30 - 32 mm
- Wasserverbrauch: bei 3 bar Wasserdruck ca. 18 Liter / min
- Hochdruck-Edelstahlschlauch: ca. 600 mm



Art.-Nr.	Abmessungen (BTH)	Gewicht	UVP
10530	120 × 350 × 640 mm	4,00 kg	319,00 €

Geschirrwaschbrause mit Einhebelmischer - Einloch / Niedrigbauweise, 115 x 350 mm

- hochwertige Einloch-Geschirrwaschbrause
- zur einfachen Tischmontage
- platzsparend durch Niedrigbauweise
- inklusive Schwenkhahn und 2 Mischventilen
- aus verchromtem Messing
- für Kalt- & Warmwasseranschluss vorgesehen
- Brause mit Handgriff für stufenlose Strahlstärke
- inkl. Feststeller für Dauerbetrieb
- Höhe der Geschirrwaschbrause: ca. 630 mm
- Höhe des Wasserhahns: 300 mm
- Durchmesser des Wasserhahns: Ø 18 mm
- Lochbohrung: Ø 30 - 32 mm
- Wasserverbrauch: bei 3 bar Wasserdruck ca. 18 Liter / min
- Hochdruck-Edelstahlschlauch: ca. 600 mm



Art.-Nr.	Abmessungen (BTH)	Gewicht	UVP
10529	115 × 350 × 630 mm	4,00 kg	369,00 €

Unverbindliche Preisempfehlung zzgl. gesetzlicher Mehrwertsteuer.

Geschirrwaschbrausen - Einloch / Niedrigbauweise

- zur einfachen Tischmontage
- hochwertige Einloch-Geschirrwaschbrause
- zur einfachen Tischmontage
- für Kalt- & Warmwasseranschluss vorgesehen
- Wasserverbrauch bei 3 bar Wasserdruck ca. 18 Liter / min
- Brause mit Handgriff für stufenlose Strahlstärke





Art.-Nr.	10532	10531	10538
Modell	TOPLINE Geschirrwaschbrause mit Schwenkauslauf & 2 Mischventilen - Einloch, 105 x 350 mm	TOPLINE Geschirrwaschbrause mit Einhebelmischer - Einloch, 55 x 350 mm	TOPLINE Geschirrwaschbrause mit Schwenkauslauf / 2 Mischventilen & Zug-Automatik - Einloch, 140 x 350 mm
Bedienung	mit 2 Mischventilen	mit Einhebelmischer	mit 2 Mischventilen
Höhe der Geschirrwaschbrause	ca. 1250 mm	ca. 1250 mm	ca. 1250 mm
Höhe des Wasserhahns	300 mm	220 mm	300 mm
Durchmesser des Wasserhahns	Ø 18 mm	Ø 22 mm	Ø 18 mm
Lochbohrung	Ø 38 mm	Ø 30 - 32 mm	Ø 38 mm
Hochdruck-Edelstahlschlauch	ca. 1200 mm	ca. 1200 mm	ca. 1200 mm
Abmessungen (BTH)	105 x 350 x 1250 mm	55 x 350 x 1240 mm	140 x 350 x 1250 mm
Material	Edelstahl, Kunststoff, Messing (verchromt)	Edelstahl, Kunststoff, Messing (verchromt)	Edelstahl, Kunststoff, Messing (verchromt)
inklusive	Schwenkhahn und 2 Mischventilen Feststeller für Dauerbetrieb	Mischbatterie mit Schwenkhahn und Einhebelmischer, Feststeller für Dauerbetrieb	Schwenkhahn und 2 Mischventilen Feststeller für Dauerbetrieb
Gewicht	5,00 kg	5,00 kg	5,00 kg
UVP	345,00 €	379,00 €	659,00 €

Geschirrwaschbrausen mit Schwenkauslauf & 2 Mischventilen

- inklusive Schwenkhahn und 2 Mischventilen
- aus verchromtem Messing
- für Kalt- & Warmwasseranschluss vorgesehen
- Brause mit Handgriff für stufenlose Strahlstärke inkl. Feststeller für Dauerbetrieb
- Höhe der Geschirrwaschbrause: ca. 1250 mm
- Höhe des Wasserhahns: 300 mm
- Durchmesser des Wasserhahns: Ø 18 mm
- Wasserverbrauch: bei 3 bar Wasserdruck ca. 21 Liter/min
- Hochdruck-Edelstahlschlauch: ca. 1200 mm


10536

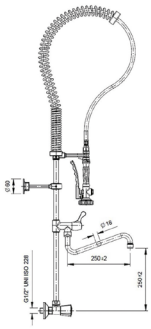

10533

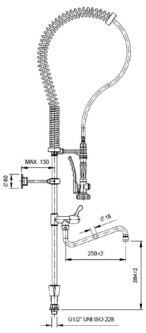

Art.-Nr.	Modell	Montageart	Abmessungen (BTH)	Gewicht	UVP
10536	Geschirrwaschbrause mit Schwenkauslauf & 2 Mischventilen Wandmontage - Zweiloch	Wandmontage	155 x 350 x 1250 mm	5,00 kg	345,00 €
10533	Geschirrwaschbrause mit Schwenkauslauf & 2 Mischventilen - Zweiloch	Tischmontage	160 x 350 x 1250 mm	5,00 kg	365,00 €



TOPLINE Schlauchaufroller mit Brause - 20 Meter, 180 x 700 mm

- automatischer Schlauchaufroller
- 20 m Schlauchlänge
- zur einfachen Wandmontage
- inklusive Reinigungsbrause
- Brause mit Handgriff, inkl. Feststeller für Dauerbetrieb
- für Kalt- & Warmwasseranschluss vorgesehen, Max. 80°C
- Wasserverbrauch bei 3 bar Wasserdruck ca. 15 Liter / min

Art.-Nr.	Abmessungen (BTH)	Gewicht	UVP
10537	180 x 700 x 445 mm	18,00 kg	1.649,00 €

KOCHGERÄTE

Professionelle Kochgeräte für leistungsstarke und effiziente Küchenabläufe.





Seite

Gasherde 144
Fritteusen 146
Heißluftöfen 147
Bain Marie 147
Grillplatten 148
Crêpes-Geräte 149

Kochgeräte bilden das Herzstück jeder professionellen Küche und sorgen für effiziente, zuverlässige und leistungsstarke Arbeitsabläufe. Unser Sortiment umfasst hochwertige Gasherde, Fritteusen, Heißluftöfen, Bain Marie Geräte, Grillplatten und Crêpes Geräte für vielseitige Einsatzmöglichkeiten in Gastronomie und Gemeinschaftsverpflegung.

Mit den Serien **EASYLINE** und **TOPLINE** bieten wir Lösungen für unterschiedliche Anforderungen. EASYLINE überzeugt durch funktionale und wirtschaftliche Geräte für den täglichen Einsatz, während TOPLINE mit professioneller Ausstattung, hoher Leistungsfähigkeit und maximalem Bedienkomfort höchste Ansprüche erfüllt.



Gasherde EASYLINE

Gasherd - 4 Brenner 28,8 kW - offener Unterbau, 700 x 700 mm

- Korpus und Arbeitsfläche aus hochwertigem Edelstahl gefertigt
- feuerbeständige, emaillierte Gusseisenroste
- Brenner aus verchromten Gusseisen
- Leistung der Kochstellen: 4 x 7,2 kW
- Leistung der Kochstellen gesamt: 28,8 kW
- Doppelkranzbrenner zur optimalen Wärmeverteilung
- mit praktischer Schmutzauffangwanne
- Bedienung der Kochstellen mittels Knebel
- mit Pilotflamme
- inkl. Kamin
- Sicherheitsventil mit Thermoelement
- ideale Arbeitshöhe von 850 mm
- höhenverstellbare Edelstahlfüße
- tiefgezogene, reinigungsfreundliche Kochmulde mit abgerundeten Ecken
- voreingestellt auf Erdgas G20
- inkl. Düsen zur Umrüstung auf G25 sowie Propangas G30/31









Art.-Nr.	Anschluss	Zündart	Brenner	Leistung	Abmessungen (BTH)	Gewicht	UVP
11475	Gas	Pilotflamme	4 x 7,2 kW	28,8 kW	700 × 700 × 850 mm	65,00 kg	1.559,00 €

Unverbindliche Preisempfehlung zzgl. gesetzlicher Mehrwertsteuer.



Gasherd - 6 Brenner 43,2 kW - offener Unterbau, 1100 x 700 mm





- Korpus und Arbeitsfläche aus hochwertigem Edelstahl gefertigt
- feuerbeständige, emaillierte Gusseisenroste
- Brenner aus verchromten Gusseisen
- Leistung der Kochstellen: 6 x 7,2 kW
- Leistung der Kochstellen gesamt: 43,2 kW
- Doppelkranzbrenner zur optimalen Wärmeverteilung
- mit praktischer Schmutzauffangwanne
- Bedienung der Kochstellen mittels Knebel
- mit Pilotflamme
- inkl. Kamin
- Sicherheitsventil mit Thermoelement
- ideale Arbeitshöhe von 850 mm
- höhenverstellbare Edelstahlfüße
- tiefgezogene, reinigungsfreundliche Kochmulde mit abgerundeten Ecken
- voreingestellt auf Erdgas G20
- inkl. Düsen zur Umrüstung auf G25 sowie Propangas G30/31





Art.-Nr.	Anschluss	Zündart	Brenner	Leistung	Abmessungen (BTH)	Gewicht	UVP
11476	Gas	Pilotflamme	6 x 7,2 kW	43,2 kW	1100 × 700 × 850 mm	88,00 kg	2.149,00 €

Fritteusen EASYLINE

Elektro Fritteuse 1 Becken mit Ablasshahn 8 Liter, 310 x 570 mm

- 1 Becken mit 8 Liter Kapazität
- Temperaturbereich: 60-190°C regelbar
- mit Ablasshahn
- Abgerundete Ecken
- leicht zu reinigen
- Thermostat zur Temperaturregelung
- inkl. 1 Frittierkorb



Art.-Nr.	10279
Bruttoinhalt	12,3 Liter
Nettoinhalt	8 Liter
Temperaturbereich	60-190°C
Anschluss	230V
Leistung	3,25 kW
Abmessungen (BTH)	310 x 570 x 390 mm
Gewicht	7,60 kg
UVP	209,00 €

Elektro Fritteuse 2 Becken mit Ablasshahn 8 + 8 Liter, 600 x 570 mm

- 2 Becken mit 8+8 Liter Kapazität
- Temperaturbereich: 60-190°C regelbar
- mit Ablasshahn
- Abgerundete Ecken
- leicht zu reinigen
- Thermostat zur Temperaturregelung
- inkl. 2 Frittierkörbe



Art.-Nr.	10280
Bruttoinhalt	24,6 Liter
Nettoinhalt	16 Liter
Temperaturbereich	60-190°C
Anschluss	230V
Leistung	6,5 kW
Abmessungen (BTH)	600 x 570 x 390 mm
Gewicht	13,95 kg
UVP	369,00 €



Mit Ablasshahn für einfaches Ablassen des Öls.



Temperatursteuerung von 50 bis 190°C.



Lieferung mit passenden Frittierkörben.



vaiotec

Unverbindliche Preisempfehlung zzgl. gesetzlicher Mehrwertsteuer.

Heißluftöfen EASYLINE

Heißluftofen mit 4 Einschüben BT 454 x 357 mm / 62 Liter, 596 x 532 mm

- Gehäuse aus hochwertigem Edelstahl gefertigt
- Temperaturbereich: 50-300°C
- Kapazität: 62 Liter / 4 Einschübe für Bleche BT 454 x 357 mm
- Innenmaße Garraum (BxTxH): 460x373x358mm
- 2 Lufträder
- mit Glastür und Garraumbeleuchtung, leicht zu reinigen
- inkl. Timerfunktion
- inkl. 4 Bleche / BxT 454 x 357 mm



Art.-Nr.	Spannug	Leistung	Abmessungen (BTH)	Gewicht	UVP
10590	230V	2,67 kW	596 × 532 × 570 mm	40,00 kg	579,00 €



Bain Marie EASYLINE



Bain-Marie mit Ablasshahn GN1/1, 338 x 600 mm

- für Gastronormbehäter GN1/1 - 150mm geeignet
- Temperaturbereich: 30-90°C regelbar
- mit Ablasshahn
- Kapazität: 36 Liter
- Abgerundete Ecken
- steckerfertig

Art.-Nr.	Spannung	Leistung	Abmessungen (BTH)	Gewicht	UVP
10275	230V	1,2 kW	338 × 600 × 243 mm	7,05 kg	139,00 €



Grillplatten EASYLINE

Elektro Grillplatte

- Gehäuse aus hochwertigem Edelstahl gefertigt
- Temperaturbereich: bis 300°C
- 3-seitiger Spritzschutz
- mit Betriebskontrollleuchte
- kompakt & platzsparend
- leicht zu reinigen





Elektro Grillplatte, Grillfläche glatt, 550 x 445 mm

Art.-Nr.	Spannung	Leistung	Abmessungen (BTH)	Gewicht	UVP
11025	230V	3 kW	550 x 445 x 241 mm	20,00 kg	199,00 €



Elektro Grillplatte, Grillfläche 1/3 gerillt und 2/3 glatt, 550 x 445 mm

Art.-Nr.	Spannung	Leistung	Abmessungen (BTH)	Gewicht	UVP
11026	230V	3 kW	550 x 445 x 241 mm	20,00 kg	219,00 €



Elektro Grillplatte, Grillfläche glatt, 730 x 510 mm

Art.-Nr.	Spannung	Leistung	Abmessungen (BTH)	Gewicht	UVP
11027	230V	4,4 kW	730 x 510 x 230 mm	25,00 kg	289,00 €



Elektro Grillplatte, Grillfläche 1/3 gerillt und 2/3 glatt, 730 x 510 mm

Art.-Nr.	Spannung	Leistung	Abmessungen (BTH)	Gewicht	UVP
11028	230V	4,4 kW	730 x 510 x 230 mm	25,00 kg	309,00 €



Crêpes-Geräte

EASYLINE

Elektro-Crêpes Geräte, 1 oder 2 Platten

- Gehäuse aus hochwertigem Edelstahl gefertigt
- Durchmesser Crêpes-Platte: 400 mm
- Crêpes-Platte mit Teflon beschichtet
- manuelle Temperaturreglung
- Temperaturbereich: 50-300°C
- mit Betriebskontrollleuchten
- mit praktischer Schublade
- kompakt & platzsparend
- leicht zu reinigen
- inklusive Holzschieber für Crêpes





Art.-Nr.	Modell	Spannung	Leistung	Abmessungen (BTH)	Gewicht	UVP
10598	Elektro Crêpes Gerät 1 Platte, 450 x 500 mm	230V	3 kW	450 x 500 x 228 mm	18,00 kg	259,00 €
10599	Elektro Crêpes Gerät 2 Platten, 850 x 500 mm	230V	3+3 kW	850 x 500 x 228 mm	36,00 kg	479,00 €

PIZZERIA & GRILL

Professionelle Technik für perfekte Pizza und effiziente Arbeitsabläufe.





Seite

Pizzaöfen 153
Teigknetmaschinen 156
Teigausrollmaschinen 158

Die Kategorie Pizzeria & Grill bietet professionelle Lösungen für die perfekte Zubereitung von Pizza, Flammkuchen und weiteren Spezialitäten. Unser Sortiment umfasst leistungsstarke Pizzaöfen, robuste Teigknetmaschinen und präzise Teigausrollmaschinen für effiziente Arbeitsabläufe und gleichbleibend hohe Qualität.

Mit den Serien **EASYLINE** und **TOPLINE** finden Sie die passende Ausstattung für unterschiedliche Anforderungen. EASYLINE steht für funktionale und wirtschaftliche Geräte im täglichen Einsatz, während TOPLINE mit hoher Leistung, langlebiger Verarbeitung und professioneller Ausstattung überzeugt.



Unverbindliche Preisempfehlung zzgl. gesetzlicher Mehrwertsteuer.



Pizzaöfen

Elektro Pizzaofen mit 1 Backkammer, 585 x 570 mm





- Gehäuse aus hochwertigem Edelstahl gefertigt
- Temperaturbereich: 50-350°C
- 1 Backkammer
- Ober- und Unterhitze separat einstellbar
- Backkammermaß (BxTxH): 400x400x115mm
- Tür mit Sichtfenster und hitzebeständigen Griffen ausgestattet
- robuste Bauweise
- einfache Bedienung

EASYLINE

Art.-Nr.	Spannung	Leistung	Abmessungen (BTH)	Gewicht	UVP
11035	230V	1,6 kW	585 × 570 × 230 mm	20,00 kg	329,00 €





Elektro Pizzaofen mit 2 Backkammern, 585 x 570 mm



- Gehäuse aus hochwertigem Edelstahl gefertigt
- Temperaturbereich: 50-350°C
- 2 Backkammern
- Ober- und Unterhitze separat einstellbar
- Unterhitze untere Backkammer (unteres Thermostat)
- Oberhitze untere Backkammer und Unterhitze obere Backkammer (mittleres Thermostat)
- Oberhitze obere Backkammer (oberes Thermostat)
- Backkammermaß (BxTxH): 400x400x115mm
- Tür mit Sichtfenster und hitzebeständigen Griffen ausgestattet
- robuste Bauweise
- einfache Bedienung

EASYLINE

Art.-Nr.	Spannung	Leistung	Abmessungen (BTH)	Gewicht	UVP
11036	230V	2,4 kW	585 × 570 × 430 mm	38,00 kg	429,00 €



TOPLINE Elektro Pizzaöfen mit 1 Backkammer und digitalem Thermostat

- Gehäuse aus hochwertigem Edelstahl gefertigt
- Temperaturbereich: bis 450°C, digitales Thermostat
- 1 Backkammer
- Boden mit feuerfestem Schamottstein ausgestattet
- Ober- und Unterhitze separat einstellbar
- Tür mit extra großem Sichtfenster
- mit hitzebeständigen Griffen ausgestattet
- Innenbeleuchtung
- geringer Energieverbrauch
- Integrierter manueller Kaminöffner
- robuste Bauweise
- einfache Bedienung





TOPLINE NEU

Art.-Nr.	12742	12744	12743	12745
Modell	TOPLINE Elektro Pizzaofen 4 x 34 cm, digitales Thermostat, 1100 x 835 mm	TOPLINE Elektro Pizzaofen 6 x 34 cm (breite Version), digitales Thermostat, 1450 x 835 mm	TOPLINE Elektro Pizzaofen 6 x 34 cm (tiefe Version), digitales Thermostat, 1100 x 1185 mm	TOPLINE Elektro Pizzaofen 9 x 34 cm, digitales Thermostat, 1450 x 1185 mm
Backkammer (BT)	700 x 700 mm	1050 x 700 mm	700 x 1050 mm	1050 x 1050 mm
Pizza Größe	Ø 34 cm	Ø 34 cm	Ø 34 cm	Ø 34 cm
Pizzen je Backkammer	4	6	6	9
Anschluss	400V	400V	400V	400V
Leistung	4,7 kW	8,8 kW	8,8 kW	13,2 kW
Abmessungen (BTH)	1100 x 835 x 405 mm	1450 x 835 x 405 mm	1100 x 1185 x 405 mm	1450 x 1185 x 405 mm
Gewicht	80,00 kg	150,00 kg	135,00 kg	175,00 kg
UVP	**1.219,00 €**	**1.779,00 €**	**1.829,00 €**	**2.079,00 €**

Untergestelle für Elektro Pizzaöfen

- robuste Konstruktion aus hochwertigem Edelstahl
- mit Edelstahlfüßen
- hohe Tragfähigkeit

Hinweis: Rollen sind separat als Zubehör erhältlich.



TOPLINE NEU

Art.-Nr.	12772	12774	12773	12775
Modell	Untergestell für TOPLINE Elektro Pizzaofen digitales Thermometer 4 x 34 cm, 1100 x 825 mm	Untergestell für TOPLINE Elektro Pizzaofen digitales Thermometer 6 x 34 cm (breite Version), 1450 x 825 mm	Untergestell für TOPLINE Elektro Pizzaofen digitales Thermometer 6 x 34 cm (tiefe Version), 1100 x 1185 mm	Untergestell für TOPLINE Elektro Pizzaofen digitales Thermometer 9 x 34 cm, 1450 x 1185 mm
Passend zu	12742	12744	12743	12745
Abmessungen	1100 x 825 x 900 mm	1450 x 825 x 900 (1047) mm	1100 x 1185 x 900 (1047) mm	1450 x 1185 x 900 (1047) mm
Gewicht	35,00 kg	35,00 kg	38,00 kg	38,00 kg
UVP	**509,00 €**	**539,00 €**	**539,00 €**	**569,00 €**

TOPLINE Elektro Pizzaofen mit 2 Backkammern und digitalem Thermostat

- Gehäuse aus hochwertigem Edelstahl gefertigt
- Temperaturbereich: bis 450°C, digitales Thermostat
- 2 Backkammern
- Boden mit feuerfestem Schamottstein ausgestattet
- Ober- und Unterhitze separat einstellbar
- Tür mit extra großem Sichtfenster
- mit hitzebeständigen Griffen ausgestattet
- Innenbeleuchtung
- geringer Energieverbrauch
- Integrierter manueller Kaminöffner
- robuste Bauweise
- einfache Bedienung



TOPLINE NEU

Art.-Nr.	12746	12748	12747	12749
Modell	TOPLINE Elektro Pizzaofen 4+4 x 34 cm, digitales Thermostat, 1100 x 835 mm	TOPLINE Elektro Pizzaofen 6+6 x 34 cm (breite Version), digitales Thermostat, 1450 x 835 mm	TOPLINE Elektro Pizzaofen 6+6 x 34 cm (tiefe Version), digitales Thermostat, 1100 x 1185 mm	TOPLINE Elektro Pizzaofen 9+9 x 34 cm, digitales Thermostat, 1450 x 1185 mm
Backkammer (BT)	700 x 700 mm	1050 x 700 mm	700 x 1050 mm	1050 x 1050 mm
Pizza Größe	Ø 34 cm	Ø 34 cm	Ø 34 cm	Ø 34 cm
Pizzen je Backkammer	4	6	6	9
Anschluss	400V	400V	400V	400V
Leistung	9,4 kW	17,6 kW	17,6 kW	26,4 kW
Abmessungen (BTH)	1100 x 835 x 705 mm	1450 x 835 x 705 mm	1100 x 1185 x 705 mm	1450 x 1185 x 705 mm
Gewicht	160,00 kg	230,00 kg	235,00 kg	305,00 kg
UVP	2.359,00 €	3.489,00 €	3.509,00 €	4.109,00 €

Untergestelle für TOPLINE Elektro Pizzaöfen

- robuste Konstruktion aus hochwertigem Edelstahl
- mit Edelstahlfüßen
- hohe Tragfähigkeit

Hinweis: Rollen sind separat als Zubehör erhältlich.



TOPLINE NEU

Art.-Nr.	12776	12778	12777	12779
Modell	Untergestell für TOPLINE Elektro Pizzaofen digitales Thermometer 4+4 x 34 cm, 1100 x 825 mm	Untergestell für TOPLINE Elektro Pizzaofen digitales Thermometer 6+6 x 34 cm (breite Version), 1450 x 825 mm	Untergestell für TOPLINE Elektro Pizzaofen digitales Thermometer 6+6 x 34 cm (tiefe Version), 1100 x 1185 mm	Untergestell für TOPLINE Elektro Pizzaofen digitales Thermometer 9+9 x 34 cm, 1450 x 1185 mm
Passend zu	12746	12748	12747	12749
Abmessungen	1100 x 825 x 650 (803) mm	1450 x 825 x 650 (803) mm	1100 x 1185 x 650 (803) mm	1450 x 1185 x 650 (803) mm
Gewicht	35,00 kg	35,00 kg	38,00 kg	35,00 kg
UVP	479,00 €	509,00 €	509,00 €	549,00 €

Rollenkit für Untergestell TOPLINE Elektro Pizzaofen

- passende Rollen für Untergestelle für Elektro Pizzaöfen
- bestehend aus 4 Rollen (2 davon feststellbar)

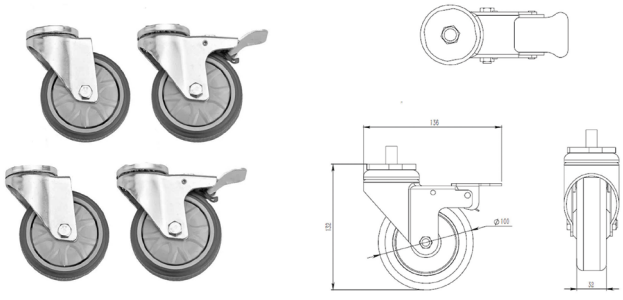

TOPLINE

Art.-Nr.	Rollen	Gewicht	UVP
11753	4	5,00 kg	65,00 €



Teigknetmaschinen

- ideal zur Herstellung von Pizzateig
- Kessel, Knethaken, Teigbrecher und Schutzgitter aus hochwertigem Edelstahl
- 1 Geschwindigkeit
- stabile und robuste Bauweise
- mit 230 V steckerfertig, mit 400 V nicht steckerfertig

Teigknetmaschine mit festem Kessel



Teigknetmaschine mit abnehmbarem Kessel



Teigknetmaschine mit festem Kessel, 1 Geschwindigkeit

EASYLINE

Art.-Nr.	Kesselvolumen	Max. Teigkapazität	Kessel Ø	Kessel Höhe	Materialstärke des Kessels	Anschluss	Leistung	Abmessungen (BTH)	Gewicht	UVP
10568	20 Liter	8 kg	35,7 cm	20,7 cm	1,5 mm	230V	1,1 kW	736 × 381 × 685 mm	78,00 kg	1.199,00 €
10569	20 Liter	8 kg	35,7 cm	20,7 cm	1,5 mm	400V	1,1 kW	736 × 381 × 685 mm	107,00 kg	1.199,00 €
10571	30 Liter	22 kg	40,8 cm	25,6 cm	1,5 mm	400V	1,5 kW	778 × 432 × 750 mm	118,00 kg	1.299,00 €
10573	40 Liter	32 kg	45 cm	26 cm	1,8 mm	400V	2,2 kW	878 × 480 × 755 mm	126,00 kg	1.649,00 €
10576	50 Liter	42 kg	50 cm	26 cm	2 mm	400V	2,2 kW	928 × 530 × 755 mm	129,00 kg	1.799,00 €

Teigknetmaschine abnehmbarer Kessel , 1 Geschwindigkeit

EASYLINE

Art.-Nr.	Kesselvolumen	Max. Teigkapazität	Kessel Ø	Kessel Höhe	Materialstärke des Kessels	Anschluss	Leistung	Abmessungen (BTH)	Gewicht	UVP
10567	20 Liter	8 kg	35,7 cm	20,7 cm	1,5 mm	400V	1,1 kW	760 × 395 × 690 mm	125,00 kg	1.349,00 €
10570	30 Liter	22 kg	40,8 cm	25,6 cm	1,5 mm	400V	1,5 kW	802 × 445 × 760 mm	135,00 kg	1.469,00 €
10572	40 Liter	32 kg	45 cm	26 cm	1,8 mm	400V	2,2 kW	885 × 485 × 772 mm	160,00 kg	1.879,00 €
10575	50 Liter	42 kg	50 cm	26 cm	2,0 mm	400V	2,2 kW	935 × 535 × 772 mm	163,00 kg	2.029,00 €

- ideal zur Herstellung von Pizzateig
- Kessel, Knethaken, Teigbrecher und Schutzgitter aus hochwertigem Edelstahl
- 2 Geschwindigkeitsstufe, 0 + 135 U/min.
- stabile und robuste Bauweise
- 4 Gummifüße für sicheren Stand
- mit 230 V steckerfertig, mit 400 V nicht steckerfertig





Teigknetmaschine mit festem Kessel, 2 Geschwindigkeitsstufen

NEU

Art.-Nr.	Kesselvolumen	Max. Teigkapazität	Kessel Ø	Kessel Höhe	Materialstärke des Kessels	Anschluss	Leistung	Abmessungen (BTH)	Gewicht	UVP
10568_2GS	20 Liter	8 kg	35,7 cm	20,7 cm	1,5 mm	230V	1,1 kW	736 × 380 × 685 mm	107,00 kg	1.299,00 €
10571_2GS	30 Liter	12 kg	40,8 cm	25,6 cm	1,5 mm	400V	1,5 kW	778 × 432 × 750 mm	120,00 kg	1.399,00 €
10573_2GS	40 Liter	15 kg	45 cm	26 cm	1,8 mm	400V	2,2 kW	878 × 480 × 755 mm	132,00 kg	1.789,00 €
10576_2GS	50 Liter	20 kg	50 cm	26 cm	2 mm	400V	2,2 kW	910 × 530 × 755 mm	143,00 kg	1.949,00 €

Teigknetmaschine abnehmbarer Kessel, 2 Geschwindigkeitsstufen

NEU

Art.-Nr.	Kesselvolumen	Max. Teigkapazität	Kessel Ø	Kessel Höhe	Materialstärke des Kessels	Anschluss	Leistung	Abmessungen (BTH)	Gewicht	UVP
10570_2GS	30 Liter	12 kg	40,8 cm	25,6 cm	1,5 mm	400V	1,5 kW	795 x 445 x 755 mm	136,00 kg	1.599,00 €
10572_2GS	40 Liter	15 kg	45 cm	26 cm	1,8 mm	400V	2,2 kW	870 x 475 x 765 mm	165,00 kg	1.989,00 €
10575_2GS	50 Liter	20 kg	50 cm	26 cm	2 mm	400V	2,2 kW	940 x 533 x 770 mm	179,00 kg	2.149,00 €

Teigknetmaschine fester Kessel - 8 Liter / 230 Volt, 495 x 302 mm

- Teigknetmaschine mit festem Kessel
- Kessel, Knethaken, Teigbrecher sowie Schutzgitter aus hochwertigem Edelstahl gefertigt
- Mischgeschwindigkeit: 159 U./Min.
- Kesselgeschwindigkeit: 21 U./Min.
- Kesselvolumen: 8 Liter
- max. Teigkapazität: 3 kg
- Timer: 1-60 Minuten
- robuste Bauweise
- ideal zur Herstellung von Pizzateig



EASYLINE

Art.-Nr.	Kesselvolumen	Max. Teigkapazität	Mischgeschwindigkeit	Kesselgeschwindigkeit	Anschluss	Leistung	Abmessungen (BTH)	Gewicht	UVP
11472	8 Liter	3 kg	159 U./Min.	21 U./Min.	230V	0,7 kW	495 × 302 × 385 mm	36,00 kg	679,00 €



Teigausrollmaschinen

Teigausrollmaschinen schräg

- mit 2 Rollen
- für Pizzen mit einem Ø von max. 300 mm
- Teigdicke regulierbar von 0,7 mm - 5, 4 mm
- Korpus aus Edelstahl
- mit Riemenantrieb
- kein Festkleben des Teiges
- wenig Wärmeentwicklung beim Bearbeitungsprozess (erhält die Qualität des Teiges)
- Einwurfschacht und Walzen aus Kunststoff



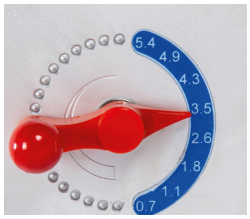



EASYLINE

Art.-Nr.	10574	10577
Modell	Teigausrollmaschine 30 cm schräg, 490 x 495 mm	Teigausrollmaschine 40 cm schräg, 560 x 525 mm
Für Pizzen mit max. Ø	300 mm	400 mm
Anschluss	230V	230V
Leistung	0,37 kW	0,37 kW
Abmessungen (BTH)	490 × 495 × 630 mm	560 × 525 × 730 mm
Gewicht	34,00 kg	41,00 kg
UVP	**929,00 €**	**1.099,00 €**

Teigausrollmaschine, Ø10 - 30 cm, 480 x 367 mm

- elektrische Teigausrollmaschine
- manuell einstellbare Teigdicke: 0,7 - 5,4 mm
- Teiggewicht: 50 - 500 g
- geeignet für Durchmesser 10 - 30 cm
- Gehäuse aus hochwertigem Edelstahl
- mit 1 Walzenpaar
- mit 2 Schutzabdeckungen aus Kunststoff
- geeignet für runde oder längliche Teigformen
- wasserdichter An/Aus-Schalter
- 4 rutschfeste Gummifüße



EASYLINE

Art.-Nr.	Teig Ø	Teiggewicht	Teigdicke	Anschluss	Leistung	Abmessungen (BTH)	Gewicht	UVP
11473	10 - 30 cm	50 - 500 g	0,7 - 5,4 mm	230V	0,45 kW	480 × 367 × 370 mm	24,00 kg	**798,00 €**



Teigausrollmaschine, Ø10 - 40 cm, 540 x 550 mm

- elektrische Teigausrollmaschine
- manuell einstellbare Teigdicke: 0,7 - 5,4 mm
- Teiggewicht: 50 - 500 g
- geeignet für Durchmesser 10 - 40 cm
- Gehäuse aus hochwertigem Edelstahl
- mit 2 Walzen
- mit 2 Schutzabdeckungen aus Kunststoff
- geeignet für runde oder längliche Teigformen
- wasserdichter An/Aus-Schalter
- 4 rutschfeste Gummifüße



EASYLINE

Art.-Nr.	Teig Ø	Teiggewicht	Teigdicke	Anschluss	Leistung	Abmessungen (BTH)	Gewicht	UVP
11474	10 - 40 cm	50 - 500 g	0,7 - 5,4 mm	230V	0,37 kW	540 × 550 × 650 mm	41,00 kg	1.099,00 €

Fußpedal für Teigausrollmaschinen, 130 x 70 mm

- nachrüstbar für Teigausrollmaschinen der Serie EASYLINE
- einfache Installation und Bedienung
- hochwertiges, rutschfestes Material
- kompakte Bauweise
- langlebiges Kabel mit ausreichender Länge



Art.-Nr.	Abmessungen (BTH)	Gewicht	UVP
10943	130 x 70 x 42 mm	0,40 kg	79,00 €

Rollenkit für Teigmaschine

- passend für vaiotec Teigmaschinen
- 2 gebremste Rollen
- 2 ungebremste Rollen



Art.-Nr.	Gewicht	UVP
12218	5,00 kg	79,00 €

Pizzateigbox 600x400 "weiß"

- zur Aufbewahrung von Pizzateig
- Farbe: weiß
- Material: Polypropylen
- Maße: BxT 600 x 400 mm



PP

Art.-Nr.	Farbe	Abmessungen (BTH)	Gewicht	UVP
12135	Weiß	600 x 400 x 75 mm	6,10 kg	10,90 €

Deckel für Pizzateigbox 600x400 "weiß"

- Deckel für vaiotec Pizzateigboxen
- in weiß aus Polypropylen
- EN600x400 Maß



PP

Art.-Nr.	Farbe	Abmessungen (BTH)	UVP
12242	Weiß	600 x 400 mm	9,00 €

KÜCHENGERÄTE

Professionelle Küchengeräte für schnelle und effiziente Lebensmittelverarbeitung.





Seite

Cutter 162
Gemüseschneider 162

Küchengeräte unterstützen professionelle Küchen bei der schnellen, präzisen und effizienten Verarbeitung von Lebensmitteln. Unser Sortiment umfasst leistungsstarke Cutter und Gemüseschneider für vielseitige Einsatzmöglichkeiten bei der Vorbereitung von Zutaten.

Die robusten und benutzerfreundlichen Geräte sorgen für gleichmäßige Ergebnisse und erleichtern tägliche Arbeitsabläufe in Gastronomie, Hotellerie und Gemeinschaftsverpflegung.

Cutter EASYLINE



Cutter

- Edelstahlbehälter - entnehmbar
- Geschwindigkeitsregler von 1100-2200 U/min
- besonders robuste Klingen aus AISI 420
- Kunstoffdeckel Polycarbonat - durchsichtig
- höhenverstellbare Füße

Geeignet für die Verarbeitung von Fleisch, Brot, Gemüse, Nüsse, etc.







Art.-Nr.	10276	10277	10278
Modell	Cutter 6 Liter, 317 x 523 mm	Cutter 9 Liter, 317 x 523 mm	Cutter 12 Liter, 317 x 523 mm
Behälter Größe	6 Liter	9 Liter	12 Liter
Max. Kapazität	3 Liter	4,5 Liter	6,5 Liter
Anschluss	230V	230V	230V
Leistung	1,8 kW	1,8 kW	2,0 kW
Abmessungen (BTH)	317 x 523 x 394 mm	317 x 523 x 444 mm	317 x 523 x 489 mm
Gewicht	18,90 kg	20,40 kg	21,75 kg
UVP	469,00 €	529,00 €	599,00 €

Gemüseschneider EASYLINE

Gemüseschneider inkl. 5 Scheiben, 246 x 614 mm

- Leistung pro Stunde: max. 300 kg
- Abgerundete Ecken
- leicht zu reinigen
- Material: Aluminium
- Einfüllöffnung oval: 79x166 mm
- Einfüllöffnung rund: Ø 53 mm



Inklusive 5 Scheiben:
2x Schneidscheiben 2 und 4 mm
3x Reibescheiben 3, 4 und 7 mm

Art.-Nr.	Spannung	Leistung	Abmessungen (BTH)	Gewicht	UVP
10281	230V	0,55 kW	246 x 614 x 506 mm	22,50 kg	749,00 €

Gemüseschneider 750 Watt inkl. 5 Scheiben NEU

- Leistungsstarker Motor mit 750 Watt
- Große 170mm Einführöffnung
- Poliertes und eloxiertes Aluminiumgehäuse
- Stabiler Stand durch vier Gummifüße
- Geräuscharmer Betrieb
- Drehzahl: 280 U/min



Inklusive 5 Schneide- und Reibescheiben

Art.-Nr.	Spannung	Leistung	Abmessungen (BTH)	Gewicht	UVP
12300	230V	0,75 kW	315 x 650 x 535 mm	24,90 kg	929,00 €



Legende zu den verwendeten Piktogrammen

Edelstahl

Edelstahl pulverbeschichtet

Edelstahl AISI 304

Aluminium

ABS-Kunststoff

Polyethylen

Polypropylen

Bautiefe

Für Spülkörbe mit Größe 40 x 40 cm

Für Spülkörbe mit Größe 50 x 50 cm

Geeignet für Gastronormbehälter GN 1/2

Geeignet für Gastronormbehälter GN 1/1

Statische Kühlung

Umluftkühlung

Tiefkühlen

hergestellt in Europa

Induktion

Steckerfertig

Mit Beleuchtung

Spülmaschinenfest

Selbstmontage

Mit umweltfreundlichen Kältemittel R290

Mit umweltfreundlichen Kältemittel R600a

hergestellt in Deutschland

Generelle Informationen

Alle Produkte werden nach aktuell geltenden Hygiene- und Sicherheitsrichtlinien produziert, um höchste Qualitätsstandards zu gewährleisten.

Dieser Katalog ist urheberrechtlich geschützt. Die Nutzung für kommerzielle Aktivitäten ist nur gestattet, wenn der ursprüngliche Kontext erhalten bleibt und eine ausdrückliche, schriftliche Zustimmung zur Anpassung durch den Herausgeber vorliegt. In allen Fällen, von vollständiger oder teilweiser Reproduktion, muss vaiotec als Unternehmen namentlich angegeben werden. Aufgrund unseres Strebens nach kontinuierlicher Weiterentwicklung der Produkte behalten wir uns das Recht vor, Produktspezifikationen, Preise und Aussehen ohne vorherige Ankündigung zu ändern. Satz- und Druckfehler sind vorbehalten. Die gedruckten Farbstellungen der Produkte in diesem Katalog können vom tatsächlichen Aussehen der Produkte abweichen.

