ROLL'SERVICE netzwerkfähig

Bankettwagen - Warmhalteschränke

HEISSE VERBINDUNG

Rückverfolgbarkeit **Einfache Handhabung** **Hygiene**

Verbunden **Kompakt** **Einfaches Laden**

Schneller Temperaturanstieg von +20 auf +85 °C in 20 Minuten

Mobile Schränke zur Temperaturerhaltung. Konstruktion aus lebensmittelechtem Edelstahl. Wände und Tür mit Steinwolle isoliert. Integriertes Bedienfeld mit Sensortasten. Innenraum vollständig mit Regalböden und geprägten Schienen ausgestattet. Abstand zwischen den Schienen: 71 mm. Vollständige Edelstahltür oder Glastür, 270°-Öffnung mit komprimierbarer Dichtung. 2 seitliche Griffe zum Bewegen und eine Führungsstange an der Rückseite.

System zum Arretieren der Tür in geöffneter Position. Neu: Sie können die Öffnungsrichtung der Tür je nach Konfiguration Ihrer Küche selbst ändern. Kondensatauffangschale bei allen Modellen außer bei dem Modell mit 5 Ebenen.

Stoßfeste, nicht abfärbende Umrandung, außer beim 5-stöckigen Modell mit Eckanschlägen. 4 Lenkrollen, davon 2 mit Feststellern, Ø 160 mm mit Edelstahlkappe bei den Schränken GN 2/1 mit 20 Etagen, Ø 125 mm mit Polyamidkappe bei den Schränken GN 2/1 mit 10 und 15 Etagen, GN 1/1 mit 10, 15 und 20 Ebenen und Ø 80 mm mit Edelstahlkappe bei 5-Ebenen-Schränken. Schutzart IP 25, ermöglicht eine Reinigung mit Niederdruckstrahl. NF-Zertifizierung für Lebensmittelhygiene.
Elektrisches Heizsystem: Radialventilator im hinteren Teil mit Außenmotor
, der den Luftdurchgang durch dichte Edelstahl-Heizelemente steuert. Luftkanal und Luftverteilung aus Edelstahl. Voreingestellte Temperatur von 85 °C. Schneller Temperaturanstieg: Anstieg von 20 auf 85 °C in 20 Minuten. Spiralkabel mit umspritztem Stecker für den Stromanschluss, Spannung 230 V, Frequenz 50/60 Hz. Neu: Touchscreen-Bedienfeld zur Verwaltung der Rückverfolgbarkeit durch Aufzeichnung der Temperatur im Innenraum. Die Daten können über einen USB-Anschluss am Bedienfeld in Form einer Excel-Tabelle abgerufen werden.
Aufzeichnung des Stromverbrauchs ebenfalls möglich.
LONGTIME®-Zertifizierung.

Wie viele Portionen*?

Edelstahlbehälter	Fassungsvermögen (Liter)	Anzahl Portionen*
GN 1/1 Tiefe 55 mm	7,5	24-30 Fleisch oder 17-20 Gemüse
GN 1/1 Tiefe 65 mm	8,5	27-34 Fleisch oder 19-23 Gemüse
GN 1/1 Tiefe 100 mm	13	42-52 Fleisch oder 29-35 Gemüse
GN 1/1 Tiefe 150 mm	20	64-80 Fleisch oder 45-53 Gemüse

*Durchschnittliches Gewicht einer Portion: Fleisch 100 bis 120 g, Gemüse 150 bis 180 g.

Bedienfeld mit Feuchtigkeitsmesser

Bedienfeld ohne Feuchtigkeitsmesser

25 avenue Jean Moulin - CS2005
71700 TOURNUS - FRANKREICH
RC Mâcon B 383 567 104
Code APE 295 E
SAS Capital 16 355 625€

FRANKREICH
Tél : 03 85 27 42 00
E-mail : commercial@tournus.com

EXPORT
Tél : + 33 (0)3 85 27 42 65
E-mail : export@tournus.com

Dieses Dokument ist unverbindlich. Die angegebenen Eigenschaften können im Hinblick auf Verbesserungen geändert werden.

ROLL'SERVICE MIT BEFEUCHTUNG

Die elektronische Steuerung ermöglicht die Auswahl von 5 Luftfeuchtigkeitswerten. Leicht herausnehmbarer, von vorne zugänglicher, rotationsgeformter Behälter mit einem Fassungsvermögen von 2 Litern, der eine Mindestautonomie von 24 Stunden bietet.

Vorrichtung zur Kondensatrückgewinnung

*außer Roll'Service mit 5 Ebenen

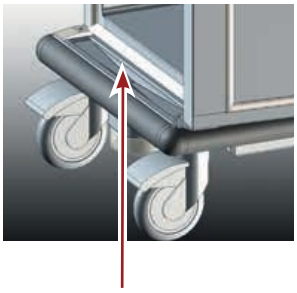

Geprägte Rutsche

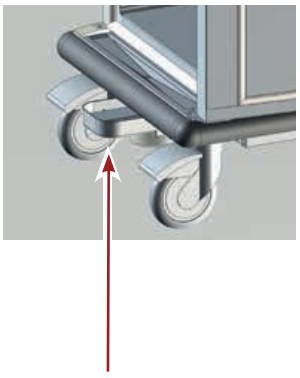

Versenkbarer und herausnehmbarer Auffangbehälter

Roll'Service GN 1/1

Roll'Service	Stromverbrauch (kWh/h) (1)	Leistung (kW) (2)	Innenvolumen (liter)	Gesamtabm. LxBxH (mm)	Art.-Nr.
10 Einschübe mit Edelstahltür	0,29	0,825	146	528 × 821 × 1134	507 336
15 Einschübe mit Edelstahltür	0,30	1,215	215	528 × 821 × 1489	507 356
15 Einschübe mit Edelstahltür und Sichtfenster	0,30	1,215	215	528 × 821 × 1489	507 357
20 Einschübe mit Edelstahltür	0,575	1,215	284	528 × 821 × 1844	507 386
20 Einschübe mit Edelstahltür und Sichtfenster	0,575	1,215	284	528 × 821 × 1844	507 387

Roll'Service GN 2/1

Roll'Service	Stromverbrauch (kWh/h) (1)	Leistung (kW) (2)	Innenvolumen (liter)	Gesamtabm. LxBxH (mm)	Art.-Nr.
10 Einschübe mit Edelstahltür	0,410	1,215	285	733 × 941 × 1134	507 436
15 Einschübe mit Edelstahltür	0,405	1,215	420	733 × 941 × 1489	507 456
15 Einschübe mit Edelstahltür und Sichtfenster	0,405	1,215	420	733 × 941 × 1489	507 457
20 Einschübe mit Edelstahltür	0,785	2,015	555	733 × 941 × 1880	507 486
20 Einschübe mit Edelstahltür und Sichtfenster	0,785	2,015	555	733 × 941 × 1880	507 487

(1) Entspricht dem durchschnittlichen Stromverbrauch pro Stunde gemäß der Norm NF 040-016 für einen Zyklus von 3,5 Stunden.

(2) Entspricht der maximalen Leistung beim Start, die für die Dimensionierung des Stromanschlusses maßgeblich ist.

NEU: Touch-Bedienelemente

507 356

507 357

507 457

507 486

25 avenue Jean Moulin - CS2005
71700 TOURNUS - FRANKREICH
RC Mâcon B 383 567 104
Code APE 295 E
SAS Capital 16 355 625€

FRANKREICH
Tél : 03 85 27 42 00
E-mail : commercial@tournus.com

EXPORT
Tél : + 33 (0)3 85 27 42 65
E-mail : export@tournus.com

Dieses Dokument ist unverbindlich. Die angegebenen Eigenschaften können im Hinblick auf Verbesserungen geändert werden.

ROLL'SERVICE OHNE BEFEUCHTUNG

Roll'Service GN 1/1

507 352

Roll'Service	Stromverbrauch (kWh/h) (1)	Leistung (kWh/h) (2)	Innenvolumen (litres)	Gesamtabm. LxBxH (mm)	Art.-Nr.
5 Einschübe mit Edelstahltür	0,22	0,825	77	524 × 817 × 708	507 301
10 Einschübe mit Edelstahltür	0,29	0,825	146	528 × 821 × 1134	507 331
15 Einschübe mit Edelstahltür	0,30	1,215	215	528 × 821 × 1489	507 351
15 Einschübe Edelstahltür und Sichtfenster	0,30	1,215	215	528 × 821 × 1489	507 352
20 Einschübe mit Edelstahltür	0,575	1,215	284	528 × 821 × 1844	507 381
20 Einschübe Edelstahltür und Sichtfenster	0,575	1,215	284	528 × 821 × 1844	507 382

Roll'Service GN 2/1

Roll'Service	Stromverbrauch (kWh/h) (1)	Leistung (kWh/h) (2)	Innenvolumen (litres)	Gesamtabm. LxBxH (mm)	Art.-Nr.
10 Einschübe mit Edelstahltür	0,410	1,215	285	733 × 941 × 1134	507 431
15 Einschübe mit Edelstahltür	0,405	1,215	420	733 × 941 × 1489	507 451
15 Einschübe mit Edelstahltür und Sichtfenster	0,405	1,215	420	733 × 941 × 1489	507 452
20 Einschübe mit Edelstahltür	0,785	2,015	555	733 × 941 × 1880	507 481
20 Einschübe mit Edelstahltür und Sichtfenster	0,785	2,015	555	733 × 941 × 1880	507 482

(1) Entspricht dem durchschnittlichen Stromverbrauch pro Stunde gemäß der Norm NF 040-016 für einen Zyklus von 3,5 Stunden.
(2) Entspricht der maximalen Leistung beim Start, die für die Dimensionierung des Stromanschlusses maßgeblich ist.

507 481

Optionen

Bezeichnung	Art.-Nr.
Aufpreis für Schlüsselverschluss	701 961
Aufpreis für 4 Lenkrollen, davon 2 mit Bremse, Ø 125 mm mit Edelstahlkappe als Ersatz für die Rollen mit Polyamidkappe	702 190

507 301

507 431

507 452

25 avenue Jean Moulin - CS2005
71700 TOURNUS - FRANKREICH
RC Mâcon B 383 567 104
Code APE 295 E
SAS Capital 16 355 625€

FRANKREICH
Tél : 03 85 27 42 00
E-mail : commercial@tournus.com

EXPORT
Tél : + 33 (0)3 85 27 42 65
E-mail : export@tournus.com

Dieses Dokument ist unverbindlich. Die angegebenen Eigenschaften können im Hinblick auf Verbesserungen geändert werden.