AUTOMATISCHER KOLBENFÜLLER

TALSA

Weltmarktführer in der Lebensmittelindustrie

FP30

Alles in Einem:

- Füllen
- Portionieren
- Abdrehen

+ Motorisierter Darmhalter

30 Liter Zylinderinhalt:
Schneller Produktwechsel bei geringer Restbrätmenge.

TALSA SUPREM INDUSTRY 4.0 READY

100% EDELSTAHL V2A INNEN & AUSSEN

TALSA VEGAN LINE APPROVED

TALSA CONNECT REMOTE SUPPORT

Digitale Steuerung:
Fortschrittliche interne IO-Link-Kommunikation für präzises Portionieren.

IO-Link inside

CE UK CA EAC

Video anschauen auf Talsa YouTube:
www.youtube.com/Talsabell

Vorteile auf einen Blick

- Mehrere Assistenzsysteme helfen dem Nutzer, den effizientesten Weg zum gewünschten Produkt zu finden.
- Intuitives Kalibriersystem zur Herstellung von Portionen mit exaktem Gewicht entsprechend der Dichte des Bräts.
- Große visuelle Anzeige des verbleibenden Bräts im Zylinder.
- Zähler für Chargen-/Gesamtzahl und Gewicht.

Fülltechnik

- 3 Arbeitsmodi: direktes Füllen, Portionieren und Abdrehen. Optionales Abdrehgetriebe mit stufenlos einstellbarer Abdrehzahl und motorisierte Darmhaltevorrichtung.
- Für Kunst-, Collagen- und Naturdärme.
- Einzel- oder Dauerbetrieb, programmierbare Portionsanzahl für automatischen Stopp.
- Programmierbare Füllpause.
- Portionen von 5 g bis 25 kg. Sehr präzise ±1, Gewichtskalibrierung ab 0,1 g.
- Sehr schnell, kann bis zu 350 Portionen pro Minute produzieren.
- Optionaler Anschluss einer externen Clipmaschine.

3 mögliche Konfigurationen

- **Variante „e“**: FÜLLEN UND PORTIONIEREN: Einzel- oder Dauerbetrieb, programmierbare Portionsanzahl mit automatischem Stopp. Befüllung alle Arten von Därmen, Gläsern, Dosen oder anderen Behältern.
- **Variante „t“**: AUTOMATISCHES ABDREHGETRIEBE: Dreht das Füllhorn zwischen den einzelnen Portionen. Anzahl der Umdrehungen einstellbar von 1 bis 15 Umdrehungen.
- **Variante „s“**: MOTORISIERTER DARMHALTER: Der motorisierte automatische Darmhalter ermöglicht müheloses Portionieren und Abdrehen und sorgt für präzise Portionen bei maximaler Effizienz.

Edelstahl-Konstruktion

- Sehr robuste Konstruktion.
- Maschinenkörper aus V2A Edelstahl, außen und innen, sowie Schrauben und alle möglichen Komponenten.
- Glatte Oberflächen, ohne Ecken, mit CE-Radius zur Erleichterung der Reinigung und Einhaltung von Hygienestandards.
- Wasserdichte Wartungstüren mit Doppellippendichtung.
- Geschlossener Maschinenboden.
- Einstellbare, rutschfeste Edelstahlfüße mit vibrationsdämpfender Gummiauflage.

Optionale Ausstattung/Funktionen

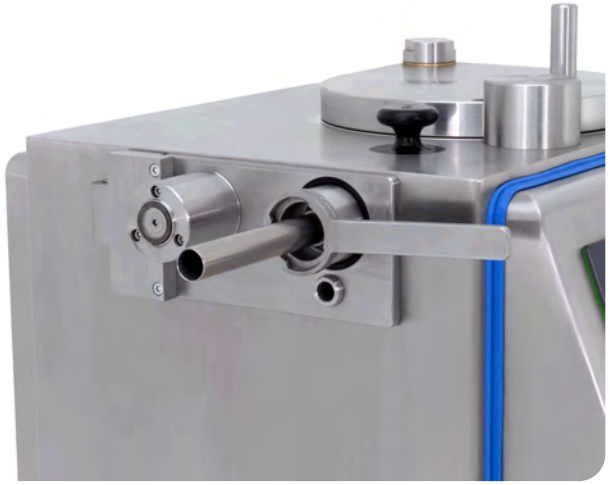

FP30e: Füllen und Portionieren
Einzel- oder Dauerbetrieb, programmierbare Portionsanzahl mit automatischem Stopp.

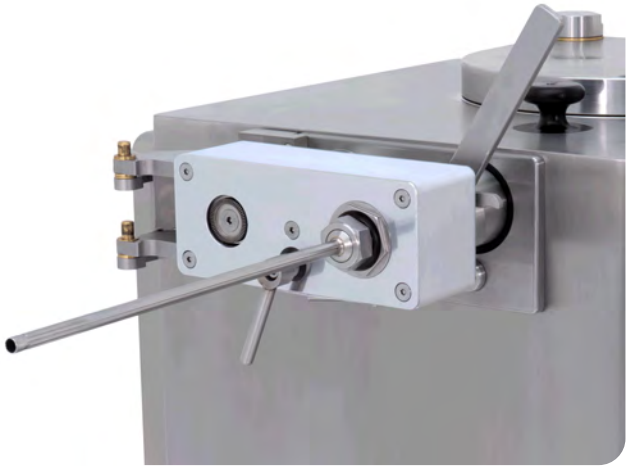

FP30t: automatisches Abdrehgetriebe
Dreht das Füllhorn zwischen den einzelnen Portionen. 1 bis 15 Umdrehungen einstellbar.

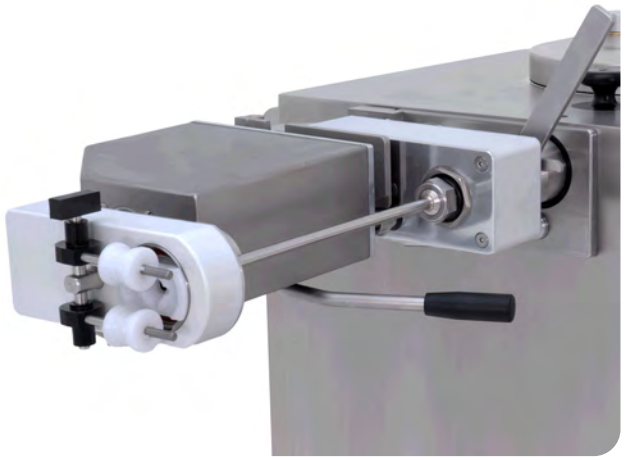

FP30s: motorisierter Darmhalter
Müheloses Portionieren und Abdrehen präziser Portionen mit maximaler Effizienz.

Optional: gebogenes Füllhorn zum Befüllen von Dosen/Gläsern und anderen Behältern.

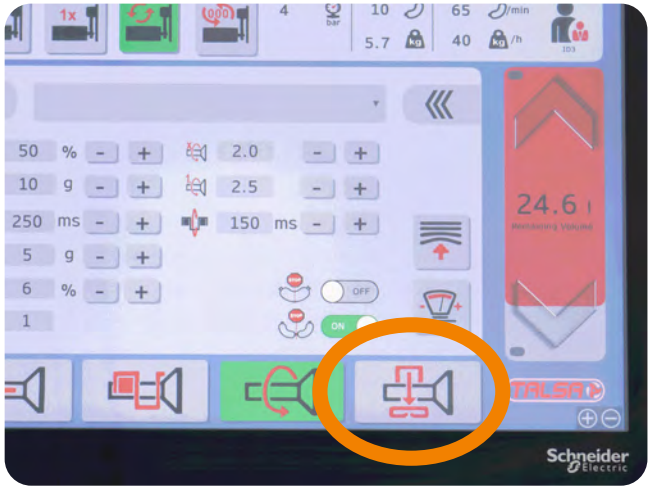

Optional: Vorbereitung für **Clipmaschine**

Optional: 4 Lenkrollen
aus Edelstahl, mit Bremse.

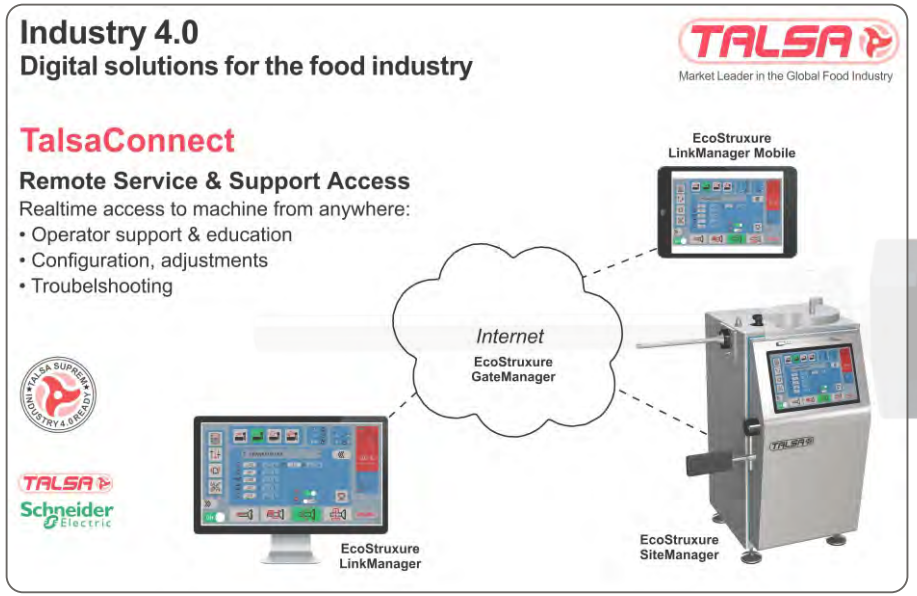

Externe Kommunikation

- Industrie 4.0, digitale Lösungen für Wartung, Prozessintegration und kundenspezifische Lösungen.
- Fernzugriff für Service & Support über sichere Internetverbindung (Router/Ethernet o. Mobiltelefon).

Software

- Bedienfeld mit großem 15-Zoll-Touchscreen von Schneider Electric, alle Informationen werden gleichzeitig, in großem Format angezeigt.
- Umfangreiche Informationen zu Steuerungen, Alarmen und Diagnose.
- Sehr fortschrittliche und praktische Software mit zahlreichen Optionen. Intuitiv, einfach zu bedienen.
- Interaktive Rezepte können direkt in der Maschine gespeichert und ausgeführt werden.

Hydraulik, Elektrik and Elektronik

- Leistungsstarker Motor, hoher Hydraulikdruck, verarbeitet auch festes und kühles Brät.
- Hydraulische/elektrische Komponenten der Qualitätsmarken Hydac und Schneider Electric.
- Temperaturgeregeltes Ölkühlsystem.
- Einfacher Zugang zur Schalttafel.
- Sehr zuverlässige und präzise digitale Kommunikation unter Verwendung fortschrittlicher IO-Link Industriestandard-Komponenten der Marke Balluff.

HYDAC

Schneider Electric

IO-Link inside

BALLUFF innovating automation

Technische Daten

FP30			
Fassungsvermögen		Liter	30
Zylinderinhalt Brät		kg	± 25
Gesamtleistung		kW	2,2
Maximale Stromstärke	400/380 V	A	7,5
	230/220 V	A	12,1
Nettogewicht		kg	± 374

Verpackung		
Abmessungen (Holzkiste auf Pallette)	cm	98x92x152
Volumen	m^3	1,37
Bruttogewicht	kg	± 400

Portionsgröße		5 g bis 25 kg
Portionsgenauigkeit / Gewichtskalibrierung		+/-1 g / ab 0,1 g
Portionier- / Abdrehgeschwindigkeit	<20 g	bis zu 350*
(Portionen / Minute)	25 g	bis zu 300
	50 g	bis zu 250
	100 g	bis zu 200
	200 g	bis zu 150

* Mit automatischen Abdrehgetriebe und motorisiertem Darmhalter, Beschleunigermodus und Collagendarm.

Standardzubehör: 5 Füllrohre Ø außen 14, 20, 25, 30 und 43 mm. • Hydrauliköl • Edelstahl-Kolbenausziehschlüssel.

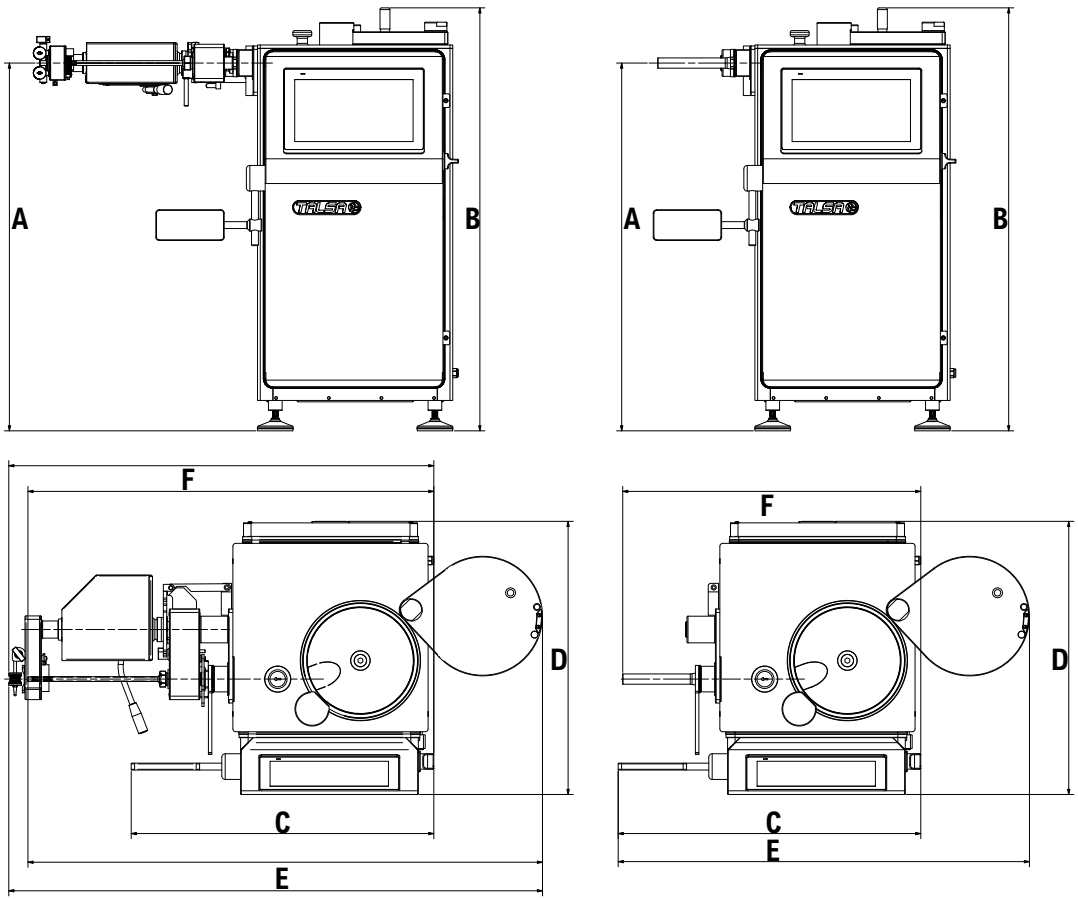

Abmessungen (cm)	FP30e	FP30t	FP30s
A	108	108	108
B	124	124	124
C	89	89	89
D	80	80	80
E	120	151	156
F	87	119	124

IO-Link inside

TALSA, Tradition und Innovation:

85 Jahre Fabrikation von hydraulischen Füllmaschinen.
120 Jahre Erfahrung im Maschinenbau.
Autorisierte Fachhändler in über 60 Ländern weltweit.

Seit die Familie Belloch das Unternehmen im Jahr 1900 als Werkstatt für die beginnende Elektroindustrie gründete, hat sich Talsa bis heute zu einem modernen Industriebetrieb mit 3 Werkshallen auf mehr als 6.000 m^2 und modernsten CNC-Fertigungsmitteln der letzten Generation entwickelt. Wir legen besonderen Wert auf die ständige Weiterentwicklung kleiner Details, mit dem Ziel eines höchstmöglichen Kundennutzens.

In dieser Broschüre finden Sie das Ergebnis unserer langjährigen Erfahrung bei der Herstellung mittelgroßer Qualitätsmaschinen für das fleischverarbeitende Gewerbe: modernste Maschinen, entwickelt mit Hilfe fortschrittlicher, computergestützter 3D-Software und F&E Projekten mit der Unterstützung der Europäischen Union. Dafür wurde TALSA mit der Exportauszeichnung der Industrie- und Handelskammer von Valencia prämiert. Wir bedanken uns für Ihr Vertrauen.

Unser Lieferprogramm:

•Hydraulische Kolbenfüller •Mischmaschinen •Kutter •Fleischwölfe •Automatische Kochkessel

Talsabell s.a.
Valencia - Spanien
www.talsanet.com

Ihr autorisierter TALSA-Fachhändler:

Maße und Abbildungen sind unverbindlich. Änderungen bleiben vorbehalten.