BASTRA®

MADE IN GERMANY

Classic Line

BASTRA*Smart500*

UNIVERSAL RAUCH- UND KOCHANLAGEN

UNIVERSAL SMOKING AND COOKING INSTALLATIONS

BASTRA UNIVERSAL RAUCH- UND KOCHANLAGEN

BASTRA-Anlagen sind speziell für die Anforderungen unserer Kunden konzipiert und zeichnen sich durch ein optimales Produktergebnis, sehr hohe Wirtschaftlichkeit, nachhaltige Qualität und umweltschonende Technologie aus.

Unsere Produktion am Standort Arnsberg gewährleistet unseren Kunden eine hohe und präzise Fertigungstiefe, Beständigkeit in Funktion und Verarbeitung sowie große Flexibilität bei der Umsetzung besonderer Kundenwünsche.

Der BASTRA*Smart500* ist eine voll ausgestattete Universalanlage, mit der Sie unzählige Möglichkeiten zur Verarbeitung Ihrer Produkte nutzen können.

Ihrer Kreativität sind keine Grenzen gesetzt. Vor den Augen Ihrer Kunden räuchern Sie Wiener, reifen Dauerwurst, braten Haxen, veredeln Fisch oder Käse.

Begeistern Sie Ihre Kunden mit einem neuen Konzept.

FRISCHE · VIELFALT · MULTIFUNKTIONALITÄT

Eine Anlage aus dem Hause BASTRA ist stets verbunden mit hoher Lebensdauer, bester Qualität und optimaler Funktionsweise für den Anwender.

HEISS- & KALTRÄUCHERN · ERWÄRMEN · TROCKNEN · BRÜHEN · DÄMPFEN · BRATEN · BACKEN

MADE IN GERMANY

BASTRA UNIVERSAL SMOKING AND COOKING INSTALLATIONS

BASTRA systems have been specially developed for our customers' requirements and stand out on account of their optimum product result, high efficiency, sustainable quality and environmentally friendly technology.

Our production facilities in Arnsberg/Germany guarantee our customers high and precise in-house production depth, consistency in function and workmanship as well as enormous flexibility when it comes to implementing special customer wishes.

The BASTRA*Smart500* is a completely equipped universal system which allows you to use countless options for processing your products.

Your creativity knows no bounds. Customers can watch as you smoke Vienna sausages, mature smoked sausage, roast knuckles, process fish or cheese.

Inspire your customers with a new concept.

FRESHNESS · VARIETY · MULTIFUNCTIONALITY

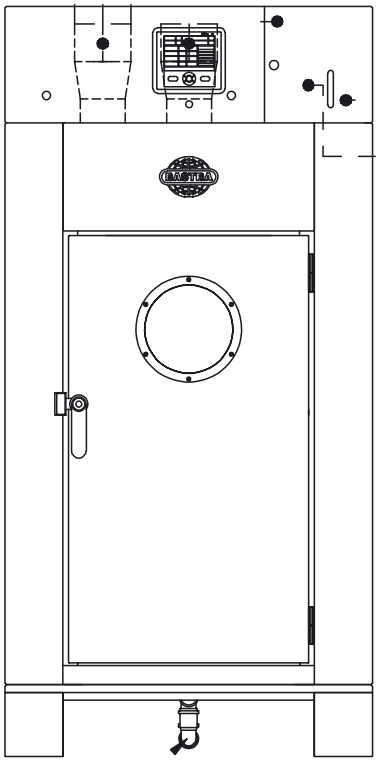

A BASTRA system is always associated with a long service life, top quality and optimum functionality for the user.

COLD AND HOT SMOKING · HEATING · DRYING · BOILING · STEAMING · ROASTING · BAKING

SERIENAUSSTATTUNG

- BASTRA-Rauchkondensatsystem
- Temperaturbereich bis 180°C
- vollautomatische Druckluftschaumreinigung zum Anschluss an bauseitigen Kompressor
- integriertes Aufnahmegestell mit 8 Etagen für Rauchstöcke mit einer Länge von 570 mm sowie für GN 2/1 und GN 1/1 Behälter oder Roste
- Sichtfenster
- Innenraumbeleuchtung
- eingebaute Kühldusche
- Touchpanel-Steuerung BASTRA*Profi500* direkt in die Kopfblende eingebaut

STANDARD EQUIPMENT

- BASTRA smoke condensate system
- temperature range up to 180°C
- fully automatic compressed air foam cleaning to be connected to a compressed air supply at customer's side
- integrated receiving frame with 8 supports for smoke sticks with a length of 570 mm as well as for GN 2/1 and GN 1/1 containers or grids
- inspection window
- internal lighting
- built-in cooling shower
- touchpanel control BASTRA*Profi500* fitted directly in the front top covering

Sichtfenster
inspection window

Touchpanel-Steuerung BASTRA*Profi500*
touchpanel control BASTRA*Profi500*

MADE IN GERMANY

SONDERAUSSTATTUNG

- Glastür (Sicherheitsglas)
- Kühlverdampfer zum Anschluss an bauseitige Kühlmaschine
- Temperaturbereich bis 230°C mit hitzebeständiger Glastür
- 3. Umluftstufe zum Reifen
- Sonderlackierung, Kundenlogo

SPECIAL EQUIPMENT

- glass door (safety glass)
- cooling evaporator to be connected to a local cooling machine
- temperature range up to 230°C with a heat resistant glass door
- 3rd air speed for ripening
- special paint finish, customer logo

Glastür mit Innenbeleuchtung
glass door with internal lighting

Sonderlackierung
special paint finish

MASSE · DATEN · ANSCHLUSSWERTE
DIMENSIONS · DATA · CONNECTED LOADS

BASTRAMAT *Smart500*	Einheit unit	Elektrisch electric
Nutzrauminhalt / volume of useable space	Ltr.	430
Breite / width	mm	980
Tiefe / depth	mm	1020
Höhe / height	mm	2000
Temperatur / temperature	°C	180/230
Elektroanschlusswert der Anlage electrical supply data of the installation	kW	15,55 kW optional / optionally: 21,55 kW
Motorleistung / motor power	kW	0,55
Drehzahl speed of rotation	U/min. rpm	720/1400 · 2-stufig / 2 steps optional / optionally: 360/720/1400 · 3stufig / 3 steps

Bauseitig benötigter Druckluftanschluss:
7 bar konstant, Luftliefermenge 200 l/min.
required compressed air supply at customer's side:
7 bar constant pressure, air delivery volume 200 l/min.

Bauseitig benötigter Wasseranschluss: mind. 3 bar
required water supply at customer's side: 3 bar minimum

MADE IN GERMANY

BASTRA **RAUCHKONDENSAT-TECHNOLOGIE**
BASTRA **SMOKE CONDENSATE TECHNOLOGY**

Durch das patentierte BASTRA-FR-Düsensystem wird flüssiger Rauch in einen gasförmigen Zustand umgewandelt – dies garantiert traditionellen Rauchgeschmack. Unsere Verfahrenstechnik basiert auf Räuchertechnologie mit regeneriertem Rauch aus gereinigtem Rauchkondensat. Unerwünschte Schadstoffe wie Teer, Benzpyren oder Ascheteilchen werden aus dem Kondensat aufwändig herausgefiltert.

By the patented BASTRA-FR-nozzle system liquid smoke is converted into a gaseous state – this guarantees traditional smoke taste. Our process engineering is based on smoking technology with regenerated smoke from purified smoke condensate. Unwanted pollutants like tar, benzpyren and ash particles are filtered out intricately.

Feinstzerstäubung mittels Druckluft
ultra-fine atomisation by compressed air

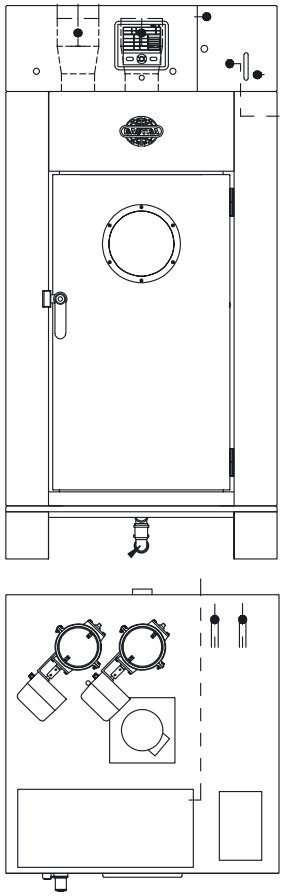

SYSTEMMERKMALE / SYSTEM FEATURES

- Feinstzerstäubung mittels Druckluft (= kein Besprühen der Ware)
- stabiler, trockener und sichtbarer Räucherrauch
- Rauchkondensatbehälter kompakt hinter der Abschlussblende
- emmissionsarm
- Entbindung von der Feuerstättenverordnung
- keine Brand- und Explosionsgefahr
- keine Entsorgung von Teer und Asche

- ultra-fine atomisation by compressed air (= no „spraying of the products")
- genuine, dry and visible smoke
- smoke condensate container compactly placed behind the cover plate
- low-emission
- release from fire and fireplace ordinance
- no danger of firing and explosion
- no disposal of tar and ash

STEUERUNGSTECHNOLOGIE FÜR BASTRA*Smart500*
CONTROL TECHNOLOGY FOR BASTRA*Smart500*

HIGH-TECH-MIKROPROZESSOR / HIGH-TECH-MICROPROCESSOR BASTRA*Profi500*

Der BASTRA*Profi500*-Mikroprozessor wurde von einem spezialisierten BASTRA-Team optimal an die Bedürfnisse unserer Kunden angepasst. Permanente Entwicklungsarbeit sowie jahrzehntelange Erfahrung fließen in den Prozessregler neuester Generation ein.

Ausstattungsmerkmale

- brillianter 7“ TFT-Color Bildschirm mit bedienbarer Bildschirmoberfläche (Touch)
- einfache Bedienung
- 99 Programme mit jeweils 20 Schritten
- Sprachumstellung der Textanzeige
- Abschaltbedingung (Schrittende) wahlweise über Zeit, Erreichen der Kerntemperatur, FC-Wert oder Abkühlen (Kernunterschreitung)
- Schritte kopieren, einfügen, löschen
- passwortgeschützte Einstellungen
- Eingabe Chargen-Nummer
- Benutzerrechte für Administratoren
- Schnittstellen: LAN (RJ45), USB Serial Port zum Anschluss an einen PC
- PC-Schnittstelle für Visualisierungssoftware BASTRA*Profi.net*

The BASTRA*Profi500* microprocessor has been optimally adapted to our customers’ requirements by a specialised BASTRA team. Permanent development work as well as decades of experience are integrated in the latest generation of process controllers.

Equipment features

- brilliant 7” TFT colour monitor with touchscreen surface
- straightforward operation
- 99 programs with 20 steps each
- conversion of the language of the text display
- switch-off condition (end of step) related to time, when core temperature is reached, FC value or cooling (temperature of core no longer reached)
- steps can be copied, pasted and deleted
- password-protected settings
- entry of batch number
- user rights for administrators
- interfaces: LAN (RJ45), USB serial port for connection to a PC
- PC interface for the visualisation software BASTRA*Profi.net*

TFT-Color Bildschirm mit Touchscreen
TFT colour touch screen

Bedienung über Tablet-PC
operation by means of a Tablet PC

Visualisierungssoftware
visualisation software

MADE IN GERMANY

ZUBEHÖR / ACCESSORIES

- <u>Beschickungseinheit bestehend aus:</u>

  a) **Beschickungsgestell**
  Maße: 576 x 658 x 1066,5 mm
  Auflagen: 8

  b) **Transportwagen für Beschickungsgestell**
  Maße: 575 x 1000 x 1002 mm
  2 Lenkräder mit Feststeller

  c) **Abstellsockel für Beschickungsgestell**
  Maße: 870 x 684 x 318 mm

  d) **Führungsschienen für Beschickungsgestell**

- **Rauchstöcke**
  Länge: 570 mm
- **Roste**
- **GN-Bleche**
- **GN 2/1 Behälter**
- **GN 1/1 Behälter**
- **GN-Roste**

- <u>charging unit consisting of:</u>

  a) **charging rack**
  dimensions: 576 x 658 x 1066,5 mm
  supports: 8

  b) **transport trolley for the charging rack**
  dimensions: 575 x 1000 x 1002 mm
  2 castor wheels with locking device

  c) **plinth for the storage of the charging rack**
  dimensions: 870 x 684 x 318 mm

  d) **guide rails for the charging rack**

- **smoke sticks**
  length: 570 mm
- **grates**
- **GN trays**
- **GN 2/1 containers**
- **GN 1/1 containers**
- **GN grids**

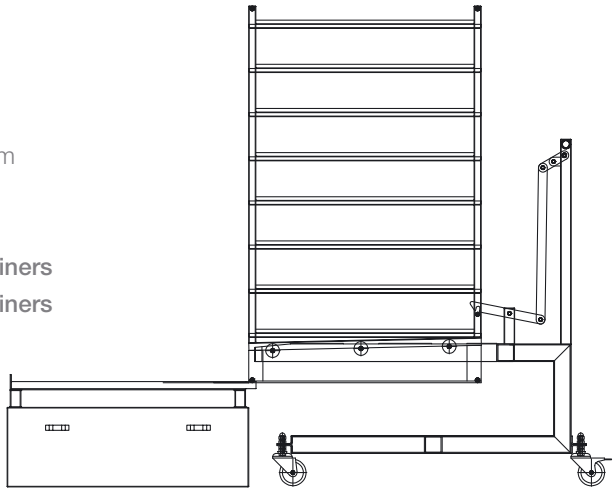

IMPRESSIONEN BASTRA*Smart500*

BASTRA®

MADE IN GERMANY

IMPRESSIONS BASTRA*Smart500*

MADE IN GERMANY

Classic Line

BASTRA · BAYHA & STRACKBEIN GmbH
Kleinbahnstraße 12–16 · D-59759 Arnsberg
Phone: +49 (0) 29 32 / 4 81-0
Fax: +49 (0) 29 32 / 4 81-39
info@bastra.de · www.bastra.de

Technische Änderungen vorbehalten. Stand 04/2016