BASTRA®

MADE IN GERMANY

SÄGEMEHL · HACKSPAN · REIBRAUCH · RAUCHKONDENSAT

SAWDUST · WOOD CHIP · FRICTION SMOKE · SMOKE CONDENSATE

RÄUCHERTECHNOLOGIEN

SMOKING TECHNOLOGIES

BASTRA RAUCHERZEUGER

BASTRA-Anlagen sind speziell für die Anforderungen unserer Kunden konzipiert und zeichnen sich durch ein optimales Produktergebnis, sehr hohe Wirtschaftlichkeit, nachhaltige Qualität und umweltschonende Technologie aus.

Unsere Produktion am Standort Arnsberg gewährleistet unseren Kunden eine hohe und präzise Fertigungstiefe, Beständigkeit in Funktion und Verarbeitung sowie große Flexibilität bei der Umsetzung besonderer Kundenwünsche.

BASTRA Raucherzeuger zeichnen sich durch ein optimales Produktergebnis, hohe Wirtschaftlichkeit und einen bedienerfreundlichen Umgang aus. Die Hackspan-, Sägemehl- und Reibraucherzeuger sind alternativ als externe oder in der Tür integrierte Lösungen wählbar.

Diese Systeme und darüber hinaus das patentierte Rauchkondensatverfahren sind miteinander kombinierbar, unseren Kunden ist dadurch äußerste Flexibilität in der Anwendung garantiert.

Alle BASTRA Raucherzeuger stehen für geringe Rauchmittelverbräuche sowie gleichbleibende Rauchqualität und sind individuell auf das Räuchergut anpassbar.

Selbstverständlich erfüllen alle unsere Modelle die strengen Sicherheitsregeln für Räucheranlagen.

FLEISCH · WURST · FISCH · KÄSE · TOFU · BROT ...

MADE IN GERMANY

BASTRA SMOKE GENERATORS

BASTRA systems have been specially developed for our customers' requirements and stand out on account of their optimum product result, high efficiency, sustainable quality and environmentally friendly technology.

Our production facilities in Arnsberg/Germany guarantee our customers high and precise in-house production depth, consistency in function and workmanship as well as enormous flexibility when it comes to implementing special customer wishes.

BASTRA smoke generators offer optimum product results, high efficiency and a user-friendly handling. Wood chip smoke generators, sawdust smoke generators and friction smoke generators are alternatively selectable as an external or built into door solution.

These systems and furthermore the patented smoke condensate method are combinable, this guarantees our customers utmost flexible application.

All BASTRA smoke generators stand for small consumption of smoke agents as well as uniform smoke quality and are individually adaptable to the products to be smoked.

Of course, all our models comply the strict safety rules for smoking installations.

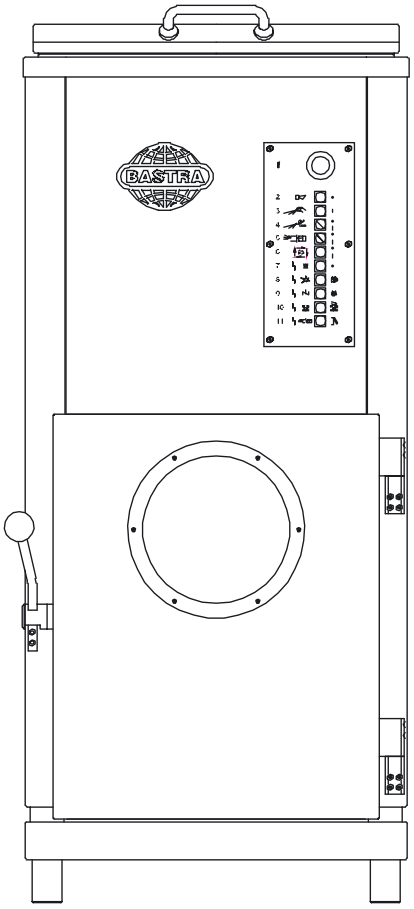

MEAT · SAUSAGE · FISH · CHEESE · TOFU · BREAD ...

BASTRA **SÄGEMEHL-RAUCHERZEUGER** (UF-Räuchertechnologie)

BASTRA **SAWDUST SMOKE GENERATORS** (UF smoking technology)

Diese Raucherzeuger arbeiten im Umluft-Frischluft-System (UF-System). Hierbei wird ein Teilstrom des Rauch-Luft-Gemisches der Kammer entnommen und unter Zuführung von Frischluft dem Raucherzeuger wieder zugeführt. Über eine gedrosselte Abluftklappe verlässt nur ein geringer Restrauch die Kammer.

These smoke generators work with the recirculation air / fresh air system (UF-system). During this process, a partial flow of the smoke/air mixture is taken from the chamber and is resupplied to the smoke generator after adding fresh air to it. Only a slight amount of remaining smoke leaves the chamber via a restricted exhaust air flap.

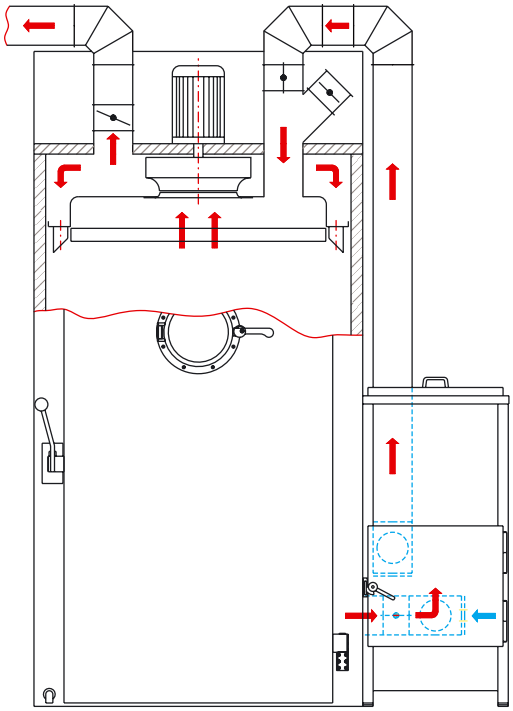

- Verarbeitung von Sägemehl
  Partikelgröße Hauptteil 0,1 bis 3 mm

- processing of wood sawdust
  grain sizes in the main part between 0,1 and 3 mm

Bei Anwendung der UF-Räuchertechnologie produzieren Sie mit einer abluftreduzierten Durchzugsanlage im Umluft-Frischluft-Betrieb. Die Anforderungen der maßgeblichen VDI-Richtlinien 2595 zur Emmissionsminderung werden mit dieser Räuchertechnologie unterschritten.

While using the UF smoking technology you produce in an exhaust-reduced, through-flow installation with circulation/fresh air operation. The requirements laid down by the relevant VDI 2595 guidelines for emission reduction are undercut by this smoking technology.

MADE IN GERMANY

BASTRA **SÄGEMEHL-RAUCHERZEUGER** (UF-Räuchertechnologie)

- Standort sowohl in direkter Nähe der Räucheranlage als auch entfernt, z.B. in einem anderen Stockwerk möglich
- vollautomatische Arbeitsweise durch die Mikroprozessor-Steuerung der BASTRAMAT-Anlage
- alle Modelle wartungsarm bis auf das regelmäßige Entfernen der Verglimmungsrückstände

Serienausstattung

- Gehäuse und Raucherzeugereinsatz aus Edelstahl
- elektrische Vorzündung vor dem Räuchern
- Reinigung der Rauchrohre gleichzeitig mit der Kammer-reinigung
- Scharniere, Verschlüsse und Füsse aus massivem Edelstahl
- Getriebemotor mit Rührwerk für automatischen Sägemehltransport
- Löscheinrichtung für den Vorratsbehälter
- Brandschutzeinrichtung für den Verglimmungsraum
- Staubabscheider
- elektromotorische Rauchklappe und Zirkulationsklappe
- doppelwandige Edelstahltür

Sonderausstattung

- automatische Einrichtung zur Sägemehlbefeuchtung
- elektrisch beheizte, katalytische Nachverbrennung für klare und geruchsarme Abluft

SMOKE 150

SMOKE 200

SMOKE 300

TECHNISCHE DATEN

MODELL SMOKE 150

- Abluftvolumenstrom < 50 m³/h
- Abmessungen (BxTxH): 560 x 560 x 1225 mm
- Fassungsvermögen: ca. 75 Liter bzw. ca. 15 kg
- Anschlusswert: 1,00 kW 230/400 V, 50 Hz
- für Einwagenanlagen

MODELL SMOKE 200

- Abluftvolumenstrom < 100 m³/h
- Abmessungen (BxTxH): 730 x 700 x 1430 mm
- Fassungsvermögen: ca. 150 Liter bzw. ca. 20 kg
- Anschlusswert: 1,60 kW 230/400 V, 50 Hz
- für Einwagenanlagen

MODELL SMOKE 300

- Abluftvolumenstrom < 150 m³/h
- Abmessungen (BxTxH): 830 x 790 x 1775 mm
- Fassungsvermögen: ca. 200 Liter bzw. ca. 30 kg
- Anschlusswert: 1,45 kW 230/400 V, 50 Hz
- für Mehrwagenanlagen

BASTRA **SAWDUST SMOKE GENERATORS** (UF smoking technology)

- for locations directly near or away from smokehouses, e.g. on another level
- fully automatic mode of operation due to the microprocessor control of the BASTRAMAT chamber
- all the models are low in maintenance except for the regular removal of the ember residue

Standard equipment

- housing and insert of the smoke generator are completely made of stainless steel
- electric pre-ignition prior to smoking
- the smoke tubes are cleaned at the same time as the chamber
- hinges, closures and feet all made of solid stainless steel
- geared motor with agitator for automatic transportation of sawdust
- fire extinguishing equipment for the storage hopper
- fire protection equipment for the embers area
- dust collector
- electrically driven smoke flap and circulation flap
- double-walled stainless steel door

Special equipment

- automatic sawdust humidification facility
- electrically heated catalytic afterburner for clean exhaust air, low on odour

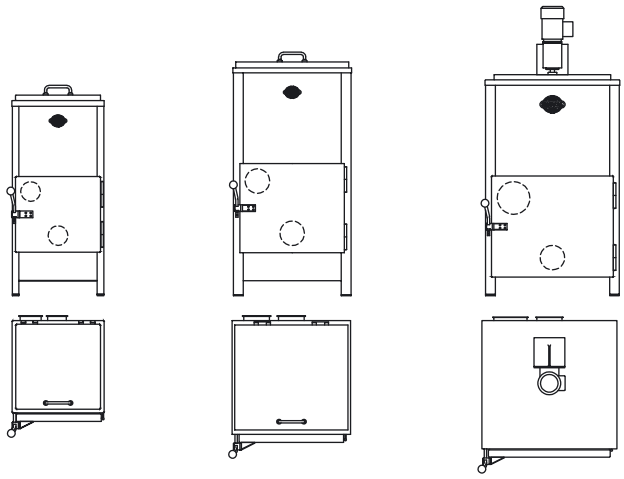

SMOKE 150 SMOKE 200 SMOKE 300

TECHNICAL DATA

MODEL SMOKE 150

- exhaust air volume flow < 50 m³/h
- dimensions (WxDxH): 560 x 560 x 1225 mm
- capacity: approx. 75 litres or approx. 15 kg
- connected load: 1,00 kW 230/400 V, 50 Hz
- for single trolley chambers

MODEL SMOKE 200

- exhaust air volume flow < 100 m³/h
- dimensions (WxDxH): 730 x 700 x 1430 mm
- capacity: approx. 150 litres or approx. 20 kg
- connected load: 1,60 kW 230/400 V, 50 Hz
- for single trolley chambers

MODEL SMOKE 300

- exhaust air volume flow < 150 m³/h
- dimensions (WxDxH): 830 x 790 x 1775 mm
- capacity: approx. 200 litres or approx. 30 kg
- connected load: 1,45 kW 230/400 V, 50 Hz
- for multi-trolley installations

MADE IN GERMANY

BASTRA **SÄGEMEHL-RAUCHERZEUGER**
(UF-Räuchertechnologie)

BASTRA **SAWDUST SMOKE GENERATORS**
(UF smoking technology)

IN DER ANLAGENTÜR EINGEBAUTER RAUCHERZEUGER
SMOKE GENERATOR BUILT INTO DOOR

Abb. B 1501 UF
fig. B 1501 UF

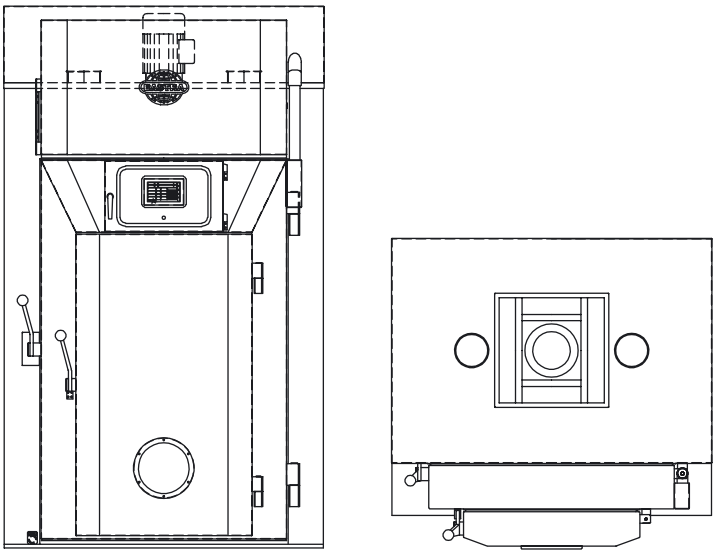

Abb. B 1501 UF
fig. B 1501 UF

TECHNISCHE DATEN / TECHNICAL DATA

- Fassungsvermögen:
  ca. 50 Liter bzw. ca. 10 kg

- capacity:
  approx. 50 litres or approx. 10 kg

BASTRA **HACKSPAN-RAUCHERZEUGER** (TF-Räuchertechnologie)

BASTRA **WOODCHIP SMOKE GENERATORS** (TF smoking technology)

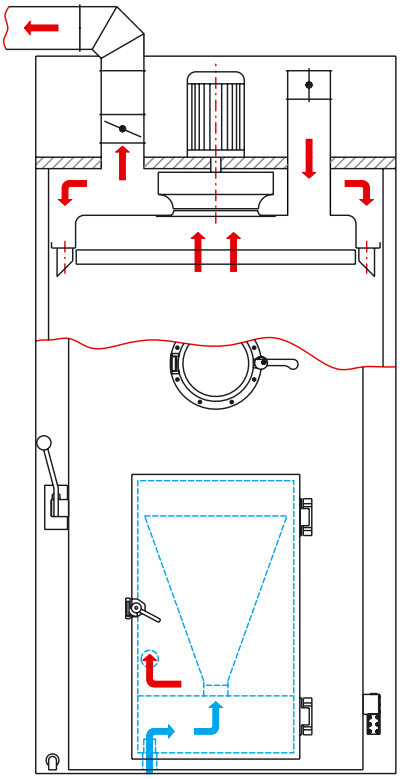

Bei diesem Raucherzeugungsverfahren wird der Verglimmungszone Frischluft zugeführt, so dass das wertvolle natürliche Raucharoma erhalten bleibt. Der Rauch wird von der BASTRAMAT-Anlage angesogen und über das System der Luftumwälzung an die zu räuchernde Ware geführt. Die dem Raucherzeuger gezielt zugeführte Frischluftmenge verlässt als geringer Restrauch über eine gedrosselte Abluftklappe die Kammer.

In this smoking process fresh air is fed into the smoulder zone with the result that the valuable, natural smoke aroma is preserved. The smoke is sucked in by the BASTRAMAT installation and fed to the goods to be smoked via the air circulation system. The amount of fresh air that is precisely supplied to the smoke generator leaves the chamber via a throttled exhaust valve in the form of a small quantity of residual smoke.

- Verarbeitung von Hackspänen
  Partikelgröße Hauptteil 4,0 bis 12,0 mm

- processing of woodchips
  grain sizes in the main part between 4,0 and 12,0 mm

Bei Anwendung der TF-Räuchertechnologie produzieren Sie mit einer abluftreduzierten Durchzugsanlage im Umluft-Frischluft-Betrieb. Die Anforderungen der maßgeblichen VDI-Richtlinien 2595 zur Emmissionsminderung werden mit dieser Räuchertechnologie unterschritten.

While using the TF smoking technology you produce in an exhaust-reduced, through-flow installation with circulation/fresh air operation. The requirements laid down by the relevant VDI 2595 guidelines for emission reduction are undercut by this smoking technology.

MADE IN GERMANY

BASTRA **HACKSPAN-RAUCHERZEUGER** (TF-Räuchertechnologie)

HACKSPAN-RAUCHERZEUGER 340 H
(für Einwagen-Heissrauchanlagen)

- Standort sowohl in direkter Nähe der Räucheranlage als auch entfernt, z.B. in einem anderen Stockwerk möglich
- vollautomatische Arbeitsweise durch die Mikroprozessor-Steuerung der BASTRAMAT-Anlage
- wartungsarm bis auf das regelmäßige Entfernen der Verglimmungsrückstände

Serienausstattung

- Gebläse für Verbrennungsluft und Verdünnungsluft
- Stauscheiben zur Einhaltung des Verdünnungsluftverhältnisses 20:1
- Scharniere, Verschlüsse und Füsse aus massivem Edelstahl
- Rührwerk mit Direktantrieb und außen-liegendem Getriebemotor
- elektrische Zündung durch die Mikroprozessor-Steuerung der BASTRAMAT-Anlage
- robuste, pneumatische Klappen
- Löscheinrichtung
- Brandschutzfühler
- Sichtfenster aus Sicherheitsglass für die Verglimmungszone

TECHNISCHE DATEN

- Abmessungen (BxTxH): 340 x 1060 x 1300 mm
- Fassungsvermögen: ca. 50 Liter bzw. ca. 15 kg
- Anschlusswert: 1,5 kW 230/400 V, 50 Hz
- bauseitig erforderlicher Druckluftanschluss: min. 6 bar
- bauseitig erforderlicher Wasserdruck: min. 3 bar

BASTRA **WOODCHIP SMOKE GENERATORS** (TF smoking technology)

WOODCHIP SMOKE GENERATOR 340 H
(for single-trolley smoking chambers)

- for locations directly near or away from smokehouses, e.g. on another level
- fully automatic mode of operation due to the microprocessor control of the BASTRAMAT chamber
- low in maintenance except for the regular removal of the ember residue

Standard equipment

- fan for combustion air and diluent air
- baffle plates to maintain the diluent air ratio of 20:1
- hinges, closures and feet all made of solid stainless steel
- direct driven agitator and externally located geared motor
- electric ignition by the microprocessor control of the BASTRAMAT system
- robust, pneumatically activated flaps
- fire extinguishing equipment
- fire protection feeler
- inspection window made of safety glass for the embers zone

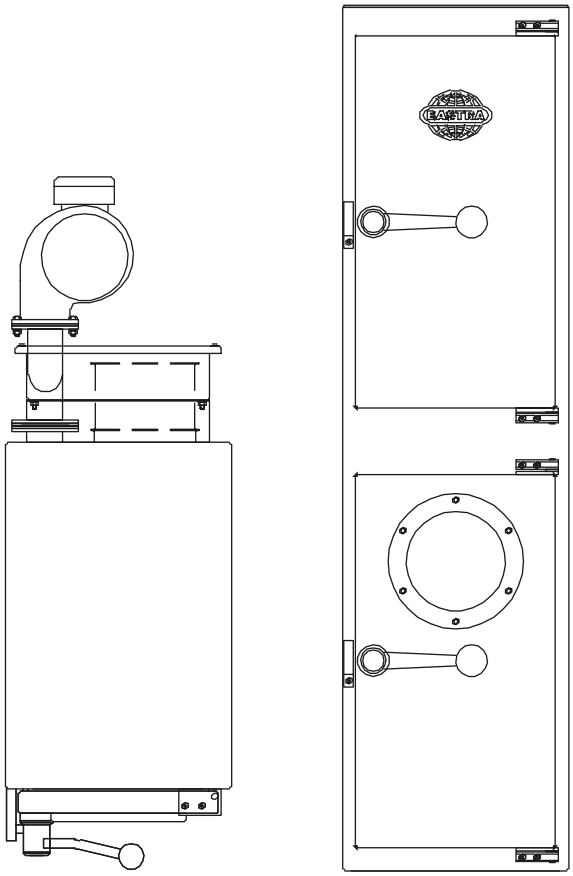

TECHNICAL DATA

- dimensions (WxDxH): 340 x 1060 x 1300 mm
- capacity: approx. 50 litres or approx. 15 kg
- connected load: 1,5 kW 230/400 V, 50 Hz
- compressed air provided by the customer: min. 6 bar
- water pressure provided by the customer: min. 3 bar

MADE IN GERMANY

BASTRA **HACKSPAN-RAUCHERZEUGER** (TF-Räuchertechnologie)

HACKSPAN-RAUCHERZEUGER 600 H

Serienausstattung, Modell 600 HS

- Gebläse für Verbrennungsluft und Verdünnungsluft
- Löscheinrichtung für den Vorratsbehälter
- Brandschutzeinrichtung für die Verglimmungszone
- automatische Rauchrohrreinigung bei jeder Kammerreinigung
- Scharniere, Verschlüsse und Füße aus massivem Edelstahl
- Rührwerk mit Getriebemotor, über Kette angetrieben
- elektrische Zündung durch die Mikroprozessor-Steuerung der BASTRAMAT-Anlage
- robuste, elektromotorisch und pneumatisch betriebene Klappen

Sonderausstattung, Modell 600 HE

- elektrische Zündung mit Zündstabüberwachung durch die Anlagensteuerung
- automatische Ablöschung der Asche im Aschekasten
- Sichtfenster aus Sicherheitsglas für die Verglimmungszone
- Hupe für Alarmmeldung, Störungsanzeige durch Leuchten
- Rauchbefeuchtung für besonders intensives Räuchern
- Rauchverdünnung für mildes Räuchern
- automatische Reinigung zusammen mit der Kammer möglich
- Löscheinrichtung für die Verglimmungszone

Abb. Modell 600 HE

TECHNISCHE DATEN

- Abmessungen (BxTxH): 616 x 1210 x 1430 mm
- Fassungsvermögen: ca. 100 Liter bzw. ca. 30 kg
- Anschlusswert: 1,5 kW 230/400 V, 50 Hz
- bauseitig erforderlicher Druckluftanschluss: min. 6 bar
- bauseitig erforderlicher Wasserdruck: min. 3 bar

Geeignet für:
- **Heiß- und Kaltrauchanlagen bis 6 Wagen**
- **Klima-Reife-Rauchanlagen bis 24 Wagen**

BASTRA **WOODCHIP SMOKE GENERATORS** (TF smoking technology)

WOODCHIP SMOKE GENERATOR 600 H

Standard equipment, model 600 HS

- fan for combustion air and diluent air
- fire extinguishing equipment for the storage hopper
- fire protection installation for the embers zone
- automatic smoke tubes cleaning at the same time as the chambers
- hinges, closures and feet all made of solid stainless steel
- agitator with geared motor, driven by linkage
- electric ignition by the microprocessor control of the BASTRAMAT system
- robust, by electric motor activated flaps and pneumatically activated flaps

Optional equipment, model 600 HE

- electric ignition with ignition rod monitoring by the installation control
- automatic extinguishing of the ashes in the ash pan
- inspection window made of safety glass for the embers zone
- horn for alarm, fault indication by means of lights
- smoke humidification for especially intensive smoking
- smoke dilution for mild smoking
- automatic cleaning along with chamber possible
- fire extinguishing equipment for the embers zone

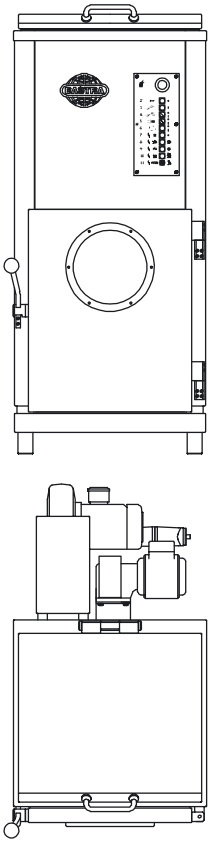

fig. model 600 HE

TECHNICAL DATA

- dimensions (WxDxH): 616 x 1210 x 1430 mm
- capacity: approx. 100 litres or approx. 30 kg
- connected load: 1,5 kW 230/400 V, 50 Hz
- compressed air provided by the customer: min. 6 bar
- water pressure provided by the customer: min. 3 bar

Designed for:
- hot and cold smoking chambers up to 6 trolleys
- climate smoke maturing installations up to 24 trolleys

MADE IN GERMANY

BASTRA **HACKSPAN-RAUCHERZEUGER** (TF-Räuchertechnologie)

HACKSPAN-RAUCHERZEUGER 1200 H

Serienausstattung, Modell 1200 HS

- Gebläse für Verbrennungsluft und Verdünnungsluft
- Löscheinrichtung für den Vorratsbehälter
- Brandschutzeinrichtung für die Verglimmungszone
- automatische Rauchrohrreinigung bei jeder Kammerreinigung
- Scharniere, Verschlüsse und Füße aus massivem Edelstahl
- Rührwerk mit Getriebemotor, direkt angetrieben
- elektrische Zündung durch die Mikroprozessor-Steuerung der BASTRAMAT-Anlage
- robuste, elektromotorische Klappen
- Stauscheiben zur Einhaltung des Verdünnungsluftverhältnisses 20:1
- Überwachungeinrichtung für Verbrennungsluftklappe

Sonderausstattung, Modell 1200 HE

- elektrische Zündung mit Zündstabüberwachung durch die Anlagensteuerung
- automatische Ablöschung der Asche im Aschekasten
- Sichtfenster aus Sicherheitsglas für die Verglimmungszone
- Hupe für Alarmmeldung, Störungsanzeige durch Leuchten
- Rauchbefeuchtung für besonders intensives Räuchern
- Rauchverdünnung für mildes Räuchern
- automatische Reinigung zusammen mit der Kammer möglich
- robuste, pneumatische Klappen
- separater Schaltschrank mit herausziehbarem Einschub
- Sichtfenster aus Sicherheitsglas für Füllstand Vorratsbehälter
- Auffangwanne für Schmutzwasser unter der Raucherzeugertür
- Überwachungseinrichtung für Verbrennungsklappe, Raucherzeugertür, Wasserdruck, Luftdruck, Zündstab

Abb. Modell 1200 HE

TECHNISCHE DATEN

- Abmessungen (BxTxH): 1050 x 1600 x 2300 mm
- Fassungsvermögen: ca. 400 Liter bzw. ca. 120 kg
- Anschlusswert: 1,6 kW 230/400 V, 50 Hz
- bauseitig erforderlicher Druckluftanschluss: min. 6 bar
- bauseitig erforderlicher Wasserdruck: min. 3 bar

Geeignet für:

- **Heiß- und Kaltrauchanlagen mit 4–12 Wagen**
- **Klima-Reife-Rauchanlagen bis 40 Wagen**

BASTRA **WOODCHIP SMOKE GENERATORS** (TF smoking technology)

WOODCHIP SMOKE GENERATOR 1200 H

Standard equipment, model 1200 HS

- blower for combustion air and diluent air
- fire extinguishing equipment for the storage hopper
- fire protection installation for the embers zone
- automatic smoke tubes cleaning at the same time as the chambers
- hinges, closures and feet all made of solid stainless steel
- agitator with geared motor, directly driven
- electric ignition by the micro-processor control of the BASTRAMAT system
- robust, by electric motor activated flaps
- baffle plates to maintain the diluent air ratio of 20:1
- monitoring equipment for combustion air flap

Optional equipment, model 1200 HE

- electrical ignition with ignition rod monitoring by the installation control
- automatic extinguishing of the ashes in the ash box
- inspection window made of safety glass for the embers zone
- horn for alarm, fault indication by means of lights
- smoke humidification for especially intensive smoking
- smoke dilution for mild smoking
- automatic cleaning along with chamber possible
- robust pneumatic flaps
- separate switch cabinet with removable module
- inspection window made of safety glass for storage hopper filling level
- collection tray for waste water below the smoke generator door
- monitoring equipment for combustion air flap, smoke generator door, water pressure, air pressure, ignition rod

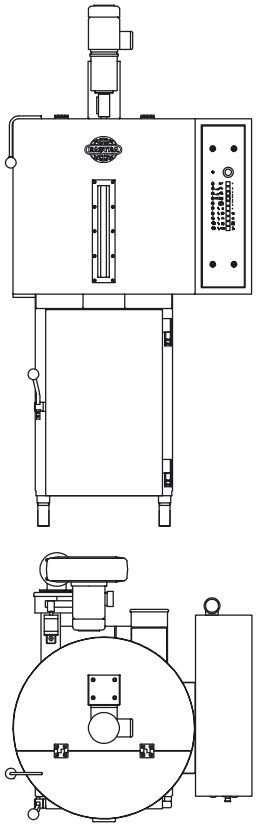

fig. model 1200 HE

TECHNICAL DATA

- dimensions (WxDxH): 1050 x 1600 x 2300 mm
- capacity: approx. 400 litres or approx. 120 kg
- connected load: 1,6 kW 230/400 V, 50 Hz
- compressed air provided by the customer: min. 6 bar
- water pressure provided by the customer: min. 3 bar

Designed for:
- hot and cold smoking chambers up to 4–12 trolleys
- climate smoke maturing installations up to 40 trolleys

MADE IN GERMANY

BASTRA **HACKSPAN-RAUCHERZEUGER**
(TF-Räuchertechnologie)

BASTRA **WOODCHIP SMOKE GENERATORS**
(TF smoking technology)

IN DER ANLAGENTÜR EINGEBAUTER RAUCHERZEUGER
SMOKE GENERATOR BUILT INTO DOOR

Abb. B 1201 TF
fig. B 1201 TF

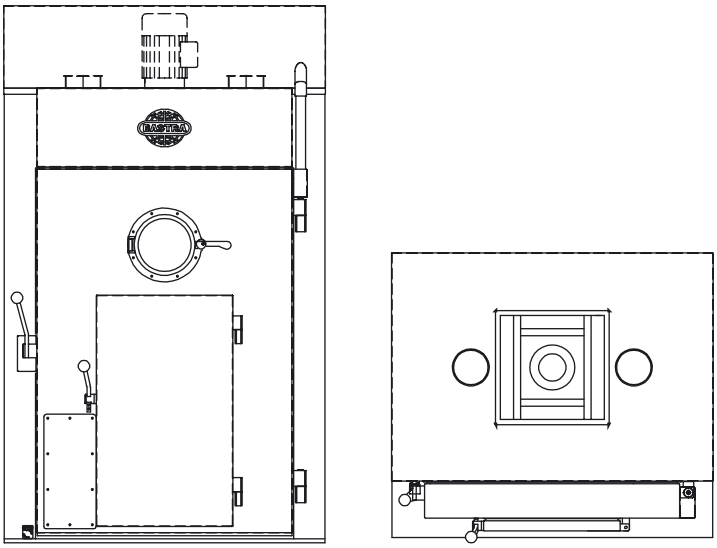

Abb. B 1201 TF
fig. B 1201 TF

BESCHREIBUNG & TECHNISCHE DATEN / DESCRIPTION & TECHNICAL DATA

Serienausstattung

- elektromotorische Rauchklappe
- herausnehmbarer Staubabscheider
- elektrische Zündung

Technische Daten

- Fassungsvermögen: ca. 13 Liter bzw. ca. 4 kg
- Verarbeitung von Hackspänen, Partikelgröße Hauptteil 4,0 bis 12,0 mm
- Abluftvolumenstrom < 50 m³/h

Standard Equipment

- electrically driven smoke flap
- removable dust collector
- electric ignition

Technical data

- capacity: approx. 13 litres or approx. 4 kg
- processing of wood chips, grain sizes in the main part between 4,0 and 12,0 mm
- exhaust air volume flow < 50 m³/h

BASTRA **REIBRAUCHERZEUGER** (RR-Räuchertechnologie)

REIBRAUCHERZEUGER SMOKE 650 RR

Anlagen mit Smoke 650 RR arbeiten im geschlossenen System. Somit entstehen während der Räucherphase keine nennenswerten Emissionen. Vorhandener Restrauch kann nach dem Räucherprogramm mittels Wassereinsprühung im Raucherzeuger teilweise ausgewaschen werden. Ein Spezial-Reibrad sorgt kurzfristig für starke Rauchdichte bei geringer Geräuschentwicklung (unter 75 db/A).

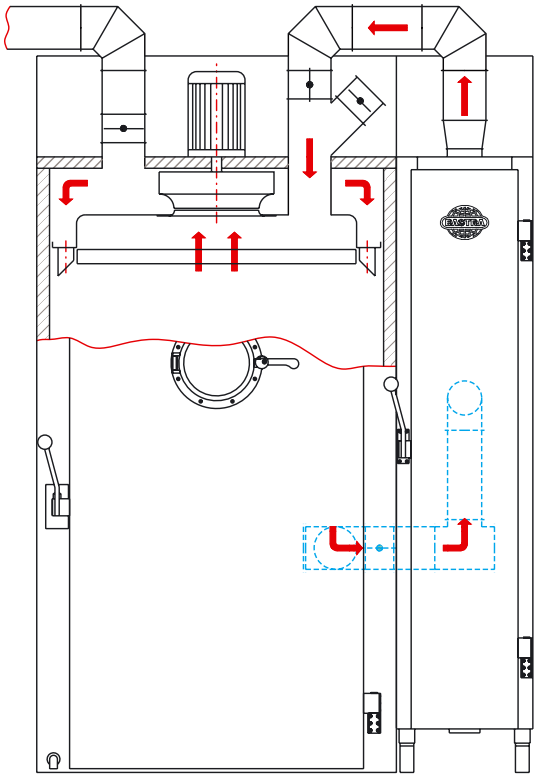

Serienausstattung

- leistungsstarker Antriebsmotor mit 2.800 U/min.
- patentierte, robuste pneumatische Einrichtung für den Holzvorschub
- Scharniere und Verschlüsse aus massivem Edelstahl
- doppelwandiges Edelstahlgehäuse und Tür mit Mineralwoll-Isolierung
- gehärtetes Reibrad aus hochwertigem, verschleißarmen Werkzeugstahl
- konstante Rauchkonzentration durch elektronische Regelung des Anpressdrucks auf das Reibrad
- separater Aschekasten unter dem Reibrad
- automatische Reinigung des Raucherzeugers zusammen mit der Anlage
- automatische Reinigung des Rauchrohrs zusammen mit der Anlage
- automatische Befeuchtung des Holzabriebs, keine Brandgefahr

TECHNISCHE DATEN

- Abmessungen (BxTxH): 480 x 1035 x 2435 mm
- für Buchenholz-Kanthölzer 80 x 80 x 1000 mm
- Fassungsvermögen: 4 Stck. Buchenholz-Kanthölzer, die im Magazin automatisch nachrutschen
- Anschlusswert: 5,5 kW 230/400 V, 50 Hz

Bei Anwendung der RR-Räuchertechnologie produzieren Sie mit einer abluftreduzierten Durchzugsanlage im Umluft-Frischluft-Betrieb. Die Anforderungen der maßgeblichen VDI-Richtlinien 2595 zur Emmissionsminderung werden mit dieser Räuchertechnologie unterschritten.

Geeignet für:
- **Ein- und Mehrwagenanlagen**

MADE IN GERMANY

BASTRA **FRICTION SMOKE GENERATOR** (RR smoking technology)

FRICTION SMOKE GENERATOR SMOKE 650 RR

Installations with the Smoke 650 RR operate with a closed system. Thus, no noteworthy emissions are produced during the smoking phase.The existing leftover smoke can be partially washed out after the smoking program by means of spraying water into the smoke generator. A special friction wheel briefly ensures there is an intense density of smoke while there is low noise development (below 75 db/A).

Standard equipment

- highly efficient drive motor with 2.800 rpm
- patented, robust pneumatic facility for feeding the wood
- hinges and closures all made of solid stainless steel
- double-walled stainless steel housing and door with mineral wool insulation
- tempered friction wheel made of high quality, low-wearing tool steel
- constant smoke concentration due to the electronic regulation of the contact pressure on the friction wheel
- separate ash pan under the friction wheel
- automatic cleaning of the smoke generator at the same time as the chamber
- the smoke tube is automatically cleaned at the same time as the chamber
- automatic humidification of the wood abrasion, no danger of fire

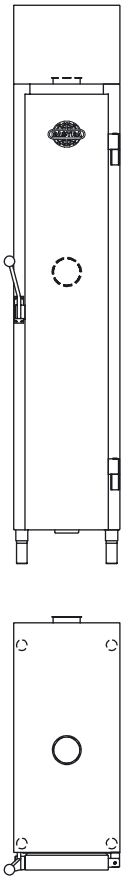

TECHNICAL DATA

- dimensions (WxDxH): 480 x 1035 x 2435 mm
- designed for beech wood pieces measuring 80 x 80 x 1000 mm
- capacity: 4 pieces of beech wood pieces, wood refills automatically
- connected load: 5,5 kW 230/400 V, 50 Hz

Designed for:
- **single and multi trolley installations**

While using the RR smoking technology you produce in an exhaust-reduced, through-flow installation with circulation/ fresh air operation. The requirements laid down by the relevant VDI 2595 guidelines for emission reduction are undercut by this smoking technology.

BASTRA **RAUCHKONDENSATTECHNOLOGIE FR 50**
BASTRA **SMOKE CONDENSATE TECHNOLOGY FR 50**

Das BASTRA-Rauchkondensatsystem zeichnet sich durch seine hohe Umweltfreundlichkeit aus. Im Rauch enthaltene Schadstoffe werden bereits bei der Rauchkondensat-Herstellung herausgefiltert. Diese Technologie erzielt beste Ergebnisse durch das optimierte Zusammenspiel von modernster Mikroprozessor-Steuerung, Feuchteregelung, gleichmäßiger Umluft sowie Temperatur und Rauchdichte. Eine exakte Feindosierung mittels einer Zweistoffdüse ergibt einen stabilen und trockenen Räucherrauch.

The BASTRA smoke condensate system stands out through an environmental friendly method. It is characterised above all by the non-existence of the known pollutants in the smoke, which have already been filtered out during the production of the smoke condensate. This technology produces ideal results thanks to the optimised interaction between state-of-the-art microprocessor control, humidity regulation, even air circulation, temperature and smoke density. Precise, fine dosage by means of a dual nozzle provides for the stable and dry smoke needed for smoking.

Feinstzerstäubung mittels Druckluft
ultra-fine atomisation by compressed air

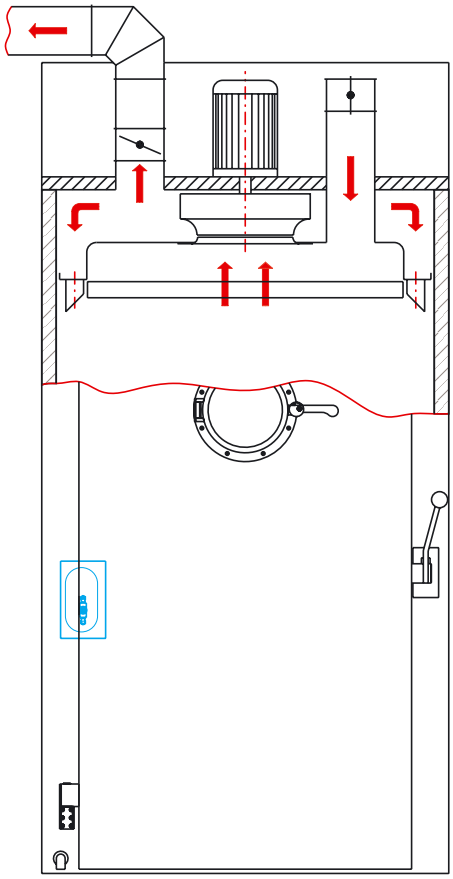

FLEISCH · WURST · FISCH · KÄSE · TOFU · BROT ...

MADE IN GERMANY

KOMBINATION VERSCHIEDENER **RAUCHERZEUGUNGSTECHNOLOGIEN**

COMBINATION OF DIFFERENT **SMOKING TECHNOLOGIES**

Alle Raucherzeugungssysteme können in umschaltbaren Universal-Anlagen miteinander kombiniert werden. So wird ein Höchstmaß an Flexibilität und individuellen Produktionsmöglichkeiten generiert.

All our smoke generation systems can be combined in reversible universal installations. Thus a maximum flexibility and a large individual variety of products can be generated.

MEAT · SAUSAGE · FISH · CHEESE · TOFU · BREAD ...

MADE IN GERMANY

BASTRA · BAYHA & STRACKBEIN GmbH
Kleinbahnstraße 12–16 · D-59759 Arnsberg
Phone: +49 (0) 29 32 / 4 81-0
Fax: +49 (0) 29 32 / 4 81-39
info@bastra.de · www.bastra.de

Technische Änderungen vorbehalten. Stand 04/2016
Right of technical changes/modifications reserved. Version 04/2016